新北市政府水利局

藤寮坑溝排水水環境營造計畫(第二期)

細部設計圖

中華民國一一一年十一月

委託單位	新北市政府水利局	繪圖	劉家瑋	設計	張紹峰	規劃/設計單位	瑞晟技術顧問股份有限公司 Rui Cheng Technical Consultant Co., Ltd.	工程名稱	藤寮坑溝排水水環境營造計畫(第二期)	圖號	I0
		核對	彭文義	核准	李建明			圖面名稱	封面	比例尺		日期	111.11	張數	

圖目錄

圖號	圖　　名	圖號	圖　　名	圖號	圖　　名
I0	封面	Pa8	水域工區平面圖分區(八)	Da1	原木丁壩、原木格框詳圖
I1	圖目錄(一)			Da2	擾流工、丁壩詳圖
I2	圖目錄(二)	Pb0	陸域工區平面分區索引圖	Da3	抗沖蝕植生網詳圖
I3	工程位置	Pb1	陸域工區設計平面配置圖(一)	Da4	塊石詳圖
I4	一般說明(一)	Pb2	陸域工區設計平面配置圖(二)	Da5	石籠陰井詳圖
I5	鋼筋施工標準說明	Pb3	陸域工區設計平面配置圖(三)	Da6	石籠固床工詳圖
I6	鋼筋植筋說明	Pb4	陸域工區設計平面配置圖(四)	Da7	深潭詳圖
		Pb5	陸域工區設計平面配置圖(五)	Da8	動物通道詳圖
A0	現況測量及整備平面分區索引圖	Pb6	陸域工區設計平面配置圖(六)	Da9	鳥類棲息處、里程牌詳圖
A1	現況測量及整備平面圖(一)	Pb7	陸域工區設計平面配置圖(七)	Da10	塊石通道、原木動物通道詳圖
A2	現況測量及整備平面圖(二)	Pb8	陸域工區設計平面配置圖(八)	Da11	牆面PVC菱形網詳圖
A3	現況測量及整備平面圖(三)	Pb9	陸域工區設計平面配置圖(九)	Da12	安全護籠爬梯詳圖
A4	現況測量及整備平面圖(四)			Da13	工程告示牌標準圖
A5	現況測量及整備平面圖(五)	Ba0	水域工區縱斷面圖	Da14	職業安全衛生設施(一)
A6	現況測量及整備平面圖(六)	Ba1	水域工區標準斷面圖(一)	Da15	職業安全衛生設施(二)
A7	現況測量及整備平面圖(七)	Ba2	水域工區標準斷面圖(二)		
A8	現況測量及整備平面圖(八)	Ba3	水域工區標準斷面圖(三)	Db1	排水渠岸欄杆大樣詳圖
A9	現況測量及整備平面圖(九)	Ba4	水域工區標準斷面圖(四)	Db2	休憩座椅大樣詳圖，
		Ba5	水域工區標準斷面圖(五)		原座椅區整修細部大樣
Pa0	水域工區平面分區索引圖	Ba6	水域工區標準斷面圖(六)	Db3	人行/自行車道鋪面，毛細式透排水帶大樣
Pa1	水域工區平面圖分區(一)	Ba7	水域工區牆面配置圖		透水瀝青施工規範及注意事項
Pa2	水域工區平面圖分區(二)				和城路車道AC鋪面大樣
Pa3	水域工區平面圖分區(三)	Bb1	陸域工區標準斷面圖(一)	Db4	植栽槽及緣石大樣詳圖
Pa4	水域工區平面圖分區(四)	Bb2	陸域工區標準斷面圖(二)	Db5	橋名柱及高溫窯燒手工造型座椅
Pa5	水域工區平面圖分區(五)	Bb3	陸域工區標準斷面圖(三)	Db6	棚架大樣詳圖(一)
Pa6	水域工區平面圖分區(六)			Db7	棚架大樣詳圖(二)
Pa7	水域工區平面圖分區(七)				

圖目錄

圖號	圖　　名	圖號	圖　　名	圖號	圖　　名
Db8	廊架大樣詳圖(一)	E1	陸域工區電力負載表及迴路圖	Tb1	陸域工區植栽平面配置圖(一)
Db9	廊架大樣詳圖(二)	E2	陸域工區照明燈具大樣詳圖	Tb2	陸域工區植栽平面配置圖(二)
Db10	既有欄杆移設，節點廣場界緣大樣	E3	引電自備桿詳圖;錶燈開關箱及基座詳圖	Tb3	陸域工區植栽平面配置圖(三)
	入口斜坡道剖面大樣	E4	管溝警示帶詳圖及說明;弱電系統施工說明	Tb4	陸域工區植栽平面配置圖(四)
	紐澤西護欄側設置植槽(含暗溝)大樣圖			Tb5	陸域工區植栽平面配置圖(五)
Db11	新設版橋剖面圖(一)	Rb1	陸域工區噴灌系統平面配置圖(一)	Tb6	陸域工區植栽平面配置圖(六)
Db12	新設版橋剖面圖(二)	Rb2	陸域工區噴灌系統平面配置圖(二)	Tb7	陸域工區植栽平面配置圖(七)
Db13	延吉橋、嘉慶橋節點鋪面平面圖	Rb3	陸域工區噴灌系統平面配置圖(三)	Tb8	陸域工區植栽平面配置圖(八)
Db14	峰延橋節點鋪面平面圖	Rb4	陸域工區噴灌系統平面配置圖(四)	Tb9	陸域工區植栽平面配置圖(九)
Db15	金城橋節點鋪面平面圖	Rb5	陸域工區噴灌系統平面配置圖(五)		
Db16	延吉廷寮溝橋節點鋪面平面圖	Rb6	陸域工區噴灌系統平面配置圖(六)	T1	植物栽植、移植及修剪詳圖(一)
Db17	自行車道暨道路標誌標線標準圖	Rb7	陸域工區噴灌系統平面配置圖(七)	T2	植物栽植、移植及修剪詳圖(二)
Db18	加蓋區節點鋪面平面圖	Rb8	陸域工區噴灌系統平面配置圖(八)	T3	陸域工區植栽表
		Rb9	陸域工區噴灌系統平面配置圖(九)		
Eb1	陸域工區電力照明平面配置圖(一)				
Eb2	陸域工區電力照明平面配置圖(二)	R1	陸域工區滴灌設施大樣圖(一)		
Eb3	陸域工區電力照明平面配置圖(三)	R2	陸域工區滴灌設施大樣圖(二)		
Eb4	陸域工區電力照明平面配置圖(四)				
Eb5	陸域工區電力照明平面配置圖(五)				
Eb6	陸域工區電力照明平面配置圖(六)				
Eb7	陸域工區電力照明平面配置圖(七)				
Eb8	陸域工區電力照明平面配置圖(八)				
Eb9	陸域工區電力照明平面配置圖(九)				

工程位置

委託單位	新北市政府水利局	繪圖	劉家瑋	設計	張紹峰	規劃、設計單位	瑞晟技術顧問股份有限公司 Rui Cheng Technical Consultant Co., Ltd.	工程名稱	藤寮坑溝排水水環境營造計畫(第二期)
		核對		核准				圖面名稱	工程位置圖
								比例尺	
								日期	111.11
								圖號	I3
								張數	

一般說明

壹、一般內容

1.所有結構尺寸、高程及座標除特別註明者外，均以公尺為單位，另高程及大地座標亦以公尺為單位。

2.廠商應於施工前詳閱設計圖說，並查對各部尺寸及高程等，若對圖說中之尺寸或細節有疑問或發現不符之處，應於施工前以書面提請監造單位解釋或修正。

3.所有設施之位置、高程，廠商施工前應會同監造單位於現地校核後施工。

4.本工程所稱汛期依「河川管理辦法」第18條規定，意指每年5月1日至11月30日、而非汛期則意指每年12月1日至隔年4月30日。

5.本工程地表清理廢棄物之處理，集中清運至經政府許可之掩埋場處理，其清除、運輸 及掩埋處理費用均已考慮在內，不另計費給價，並按廢棄物清理法及相關法令規定辦理，如有違規棄置情事由廠商負完全責任。

6.設計圖說內之一切非永久性，如導水、祛水、安全措施及職安衛設備..等，相關費用均包含於契約單價或總價內，廠商於施工前應先行勘查確認現地情況，並依實際現場狀況提出相關計畫經機關審查核可。

7.本工程所使用各項商購材料，廠商得在不改變原設計使用目的、效益、功能、品質、強度及材質等原則下，依施工規範相關規定，以相當功能之同等品替代，並經審查同意後方可進場施工。

8.本工程施工期間遇防汛期，工程開工後其相關於河道內之施設便道、圍堰及材料堆置等應妥善配置，不得有影響通洪、阻礙水流之情事。

9.廠商應依據現場施工條件提出施工計畫，經機關同意後得以施工，但不因機關同意而免除廠商應負之責任。

10.廠商使用本局之水防道路時，若於施工中有損及既有設施或道路之情事，應無償進行修復。

11.本工程除圖說或契約另有規定外，各部尺寸得容許±5% 公差。

12.本工程之挖方，應優先回填設施，回填完畢剩餘之土石方須依業主指示運至指定地點堆置。

13.因本工程位於行水區，廠商應配合相關防汛撤離措施，於發布撤離通知時應撤離所有人員機具等相關設備，而汛期施工期間，應注意防颱準備，假日機具、工具禁止恣意置放。

14.本工程施工範圍內必須維持現有工地清潔等相關安全維護措施等，所需費用均含於契約內。

貳、鋼筋混凝土一般說明

1.除另有註明者外，混凝土均採第Ⅰ型波特蘭水泥，其28天之規定抗壓強度依圖說規定辦理。

2.除另有註明者外，鋼筋均為竹節鋼筋，並應符合CNS 560 A2006之規定，其材質說明如下：

D16(#5)以下(含)鋼筋 ---- SD280W

D19(#6)以上(含)鋼筋 ---- SD420W

3.鋼筋圖中各種淨保護層、彎鉤、伸展、續接所需之長度或厚度等尺寸，應依據鋼筋標準詳圖辦理，不得以圖面直接測得之尺寸作為施工之依據。

4.鋼筋之加工及組立應依據鋼筋標準圖及施工規範之規定辦理。

5.除另有註明者外，所有混凝土結構物暴露稜角應修整為圓角(半徑=5cm)避免人員刮傷。

參、植栽一般說明

1.除另有註明者外，依契約施工規範公共工程

第02900章 植栽

第02901章 植栽作業進度表

第02902章 種植及移植一般規定辦理

第02905章 移植

第02910章 植栽準備

第02931章 植樹

2.植栽材料採容器苗為主，苗木生長勢旺盛、樹型良好、根系健全者。

3.植栽工程承商需養護並保活1年。

委託單位	新北市政府水利局	繪圖	劉家瑋	設計	張紹峰	規劃設計單位	瑞晟技術顧問股份有限公司 Rui Cheng Technical Consultant Co., Ltd.	工程名稱	藤寮坑溝排水水環境營造計畫(第二期)	圖號	I4
		核對	彭文榮	核准	許勝雄			圖面名稱	一般說明(一)	比例尺		日期	111.11	張數	

竹節鋼筋受拉伸展長度 (L_d)

fy kgf/cm²	fc' kgf/cm²	竹節鋼筋稱號 D10(#3)	D13(#4)	D16(#5)	D19(#6)	D22(#7)	D25(#8)	D29(#9)	D32(#10)	D36(#11)
頂層拉力鋼筋 (L_{dt})										
2800	210	42	56	69	83	118	134	152	170	189
	245	39	51	64	77	109	125	141	158	175
	280	36	48	60	72	102	117	132	148	164
	350	32	43	54	65	91	104	118	132	147
4200	210	62	83	104	125	176	201	228	255	284
	245	58	77	96	115	163	187	221	236	263
	280	54	72	90	108	153	175	197	221	246
	350	48	64	81	97	137	156	176	198	220
一般拉力鋼筋(L_{dc})										
2800	210	32	43	53	64	91	104	117	131	146
	245	30	40	50	59	84	96	108	121	135
	280	30	37	46	56	79	90	101	114	126
	350	30	33	42	50	70	80	91	102	113
4200	210	48	64	80	96	136	155	175	196	218
	245	45	59	74	89	126	144	162	182	202
	280	42	55	69	83	118	134	152	170	189
	350	37	50	62	74	105	120	136	152	169

竹節鋼筋受拉搭接長度 (L_{st}) (乙級搭接)

fy kgf/cm²	fc' kgf/cm²	竹節鋼筋稱號 D10(#3)	D13(#4)	D16(#5)	D19(#6)	D22(#7)	D25(#8)	D29(#9)	D32(#10)	D36(#11)
2800	210	55	73	90	108	153	174	198	221	246
	245	51	66	83	100	142	163	183	205	228
	280	47	62	78	94	133	152	172	192	213
	350	42	56	70	85	118	135	153	172	191
4200	210	81	108	135	163	229	261	296	332	369
	245	75	100	125	150	212	243	274	307	342
	280	70	94	117	140	199	228	256	287	320
	350	62	83	105	126	178	203	229	257	286
一般拉力搭接鋼筋(L_{st})。										
2800	210	42	56	69	83	118	135	152	170	190
	245	39	52	65	77	109	125	140	157	176
	280	36	48	60	73	103	117	131	148	164
	350	33	43	55	65	91	104	118	133	147
4200	210	62	83	104	125	177	202	228	255	283
	245	59	77	96	116	164	187	211	237	263
	280	55	72	90	108	153	174	198	221	246
	350	48	65	81	96	137	156	177	198	220

附註

1. 使用本表時鋼筋需有箍筋圍束，鋼筋淨間距需 $1.0d_b$ 以上，並達最低箍筋量之要求。
2. 若符合以下條件時，上表值可在乘下列係數：
   (a)若鋼筋淨距達 $2d_b$ 以上，或採用 $fy=4200/cm^2$ 之箍筋者 0.67/0.75=0.89
   (b)環氧樹脂塗佈者 α=1.2
   (c)輕質混凝土 β=1.3
3. 頂層鋼筋係指水平鋼筋其下混凝土一次澆置厚度大於30cm 者。
4. 鋼筋伸展長度除本表所列外，可依實際狀況參照設計規範 5.3.4 節詳細計算個別之伸展長度。
5. 本表採用乙級搭接，若符合規範 5.16.1 之甲級搭接標準，上表搭接長度可除以1.3，但不得小於30cm 。
   (甲級搭接：在規定搭接長度內鋼筋之使用量至少為分析需要量之兩倍；且搭接鋼筋面積百分比小於 50% 時。)
6. 經現場狀況檢核搭接長度後，其施工性能不佳者，應採用其他之錨定或續接(如續接器或焊接等)方式。
7. 受拉鋼筋之最小搭接長度不得小於30cm 。

竹節鋼筋受壓伸展長度(L_{dc})　　單位：cm

fy kgf/cm²	fc' kgf/cm²	竹節鋼筋稱號 D10(#3)	D13(#4)	D16(#5)	D19(#6)	D22(#7)	D25(#8)	D29(#9)	D32(#10)	D36(#11)
2800	210	20	20	24	28	33	37	42	47	52
	245	20	20	22	26	30	35	39	44	49
	280	20	20	20	24	28	32	37	41	45
	350	20	20	20	23	27	31	35	39	44
4200	210	21	28	35	42	49	56	63	70	78
	245	20	26	32	39	45	52	58	65	73
	280	20	24	30	36	42	48	55	61	68
	350	20	23	29	35	41	46	52	59	65

附註

1. 受壓鋼筋採用D10@10 以上之螺箍筋或D13@10 以上之橫箍筋者，上表值可乘0.75 ，但不得小於20cm 。
2. 柱主鋼筋在設計載重下，只承受壓力時，方可採用本表之值。

竹節鋼筋受壓搭接長度(L_{sc})(乙級搭接)　　單位：cm

fy kgf/cm²	fc' kgf/cm²	D10(#3)	D13(#4)	D16(#5)	D19(#6)	D22(#7)	D25(#8)	D29(#9)	D32(#10)	D36(#11)
2800	fc'≧210	30	30	32	38	45	51	58	65	72
4200	fc'≧210	30	38	48	57	67	76	86	97	107

附註

1. 當混凝土之 fc' < 210kgf/cm² 時，搭接長度需增加1/3 (及上表乘1.33)
2. 不同直徑之受壓鋼筋搭接時，其搭接長度應為大號鋼筋或小號鋼筋之搭接長度兩者之大值。
3. 柱筋之搭接需符合各種載重組合，除滿足下款者外，均需使用一般拉力鋼筋之乙級搭接 $(L_{st})_0$ ，且仍適用受拉伸展修正係數。
4. 柱筋應力不大於 0.5fy ，且任一斷面搭接鋼筋面積比小於50%，其搭接位置至少錯開 $1.0L_d$ 者可用甲級搭接(即 $(L_{st})_0$ 除以1.3)，但不得小於30cm 。

CNS竹節鋼筋重量及主筋標準彎鉤延伸長

竹節鋼筋稱號	直徑 d_b (mm)	斷面積 (cm²)	重量 (kgf/m)	主筋延伸長 A1(90°) (cm)
D10(#3)	9.53	0.713	0.560	15
D13(#4)	12.7	1.267	0.994	20
D16(#5)	15.9	1.986	1.560	25
D19(#6)	19.1	2.865	2.250	30
D22(#7)	22.2	3.871	3.040	35
D25(#8)	25.4	5.067	3.980	40
D29(#9)	28.7	6.469	5.080	48
D32(#10)	32.2	8.143	6.390	54
D36(#11)	35.8	10.070	7.900	60

具標準彎鉤竹節鋼筋受拉伸展長度 L_{dh}　　單位： cm,kgf/cm²

竹節鋼筋稱號	fy=2800 fc'=210	fc'=245	fc'=280	fc'=350	fy=4200 fc'=210	fc'=245	fc'=280	fc'=350
D10(#3)	15(15)	15(15)	15(15)	15(15)	15(17)	15(16)	15(15)	15(15)
D13(#4)	15(15)	15(15)	15(15)	15(15)	20(23)	18(21)	17(20)	15(18)
D16(#5)	17(19)	15(18)	15(16)	15(15)	25(28)	23(26)	21(24)	19(22)
D19(#6)	20(23)	18(21)	17(20)	16(18)	30(34)	27(31)	26(29)	23(26)
D22(#7)	23(26)	21(24)	20(23)	18(20)	34(39)	32(36)	30(34)	27(30)
D25(#8)	26(30)	24(28)	23(26)	20(23)	39(45)	36(41)	34(39)	30(35)
D29(#9)	30(34)	27(31)	26(29)	23(26)	44(50)	41(47)	38(44)	34(39)
D32(#10)	33(38)	31(35)	29(33)	26(29)	49(56)	46(52)	43(49)	38(44)
D36(#11)	37(42)	34(39)	32(36)	29(33)	55(63)	51(58)	48(54)	43(49)

附註

1. 使用本表時其彎鉤鋼筋側面保護層需大於6.5cm ；90°彎鉤直線延長段應置於柱或邊構材圍束區內，且保護層大於5cm。若有下列條件時，上表再乘該項係數，但經修正後不得少於( )內之值：
   a. 不能符合上述基本條件者 1.3
   b. 於伸展長度內之箍筋間距≦3db 者 0.8
   c. 輕質混凝土 1.3
   d. 鋼筋塗佈環氧樹脂者 1.2
2. 上表( )值為耐震設計之最小伸展長度。
3. 梁在不連續支承上時應以標準彎鉤錨定之。
4. 不符合本表條件或情況特殊者，另依設計規範 5.6 及 15.6.4 相關規定計算之。

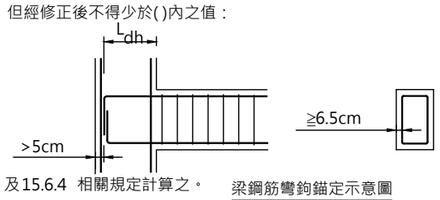

梁鋼筋彎鉤錨定示意圖

標準彎鉤

彎鉤種類

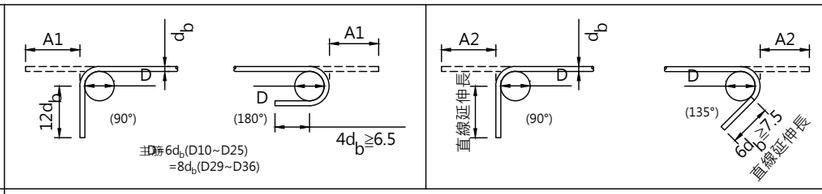

附註

1. 採用本圖之伸展長度時，其標準彎鉤之曲率半徑及延伸長度均應符合上述標準。
2. 鋼筋受壓時不計彎鉤之伸展效應。

鋼筋最小保護層厚度　　單位：cm

狀況		版,牆,格柵及牆版	梁,柱及基腳	薄殼及摺版
不受風雨侵襲且不接觸土壤者	≦D19	1.5	4.0	1.5
	D19~D36	2.0	4.0	2.0
受風雨侵襲且接觸土壤者	≦D16	4.0	4.0	4.0
	D19~D36	5.0	5.0	5.0
直接澆置於土壤或岩石或經常與水及土壤接觸者		7.5	7.5	
與海水或腐蝕性環境接觸者		10.0	10.0	

1. 鋼筋保護層為自鋼筋最外表面至混凝土表面之厚度，除另有規定外悉依本表規定。
2. 保護層之量測：有橫向鋼筋者量至箍筋表面，無橫向鋼筋者量至外層主鋼筋之表面。
3. 受風雨侵襲情況係指直接暴露於溫濕度變化，但梁，柱，薄殼底面並不認為直接暴露，除非承受乾濕度交替變化作用者。
4. 本表適用於現場澆置之非預力混凝土。

鋼筋間淨間距標準圖

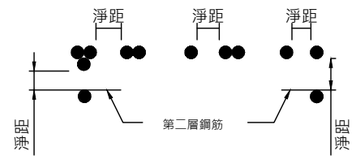

附註：

1. 鋼筋間最小淨距：
   撓曲構材(如梁版)不得小於2.5cm 或 1.0db ，1.0D' 或粗粒料徑之1.33 倍。
   受壓構材(如柱牆)不得小於4.0cm 或1.5db ，1.5D' 或粗粒料徑之 1.33 倍。
   d_b 為鋼筋直徑，D' 為束筋相當直徑。
2. 第二層鋼筋須與第一層鋼筋上下對齊，不得錯開。且層間淨距不得小於 2.5cm 不得大於設計值。
3. 鋼筋捆紮成束筋時，其相當直徑D'如下：
   二根一束 $D'=1.4d_b$
   三根一束 $D'=1.7d_b$
   四根一束 $D'=2.0d_b$

相鄰鋼筋搭接與受拉鋼線網伸展與搭接

鋼筋

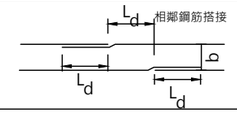

b：鋼筋間距
L_d：鋼筋之伸展長度

	伸展	搭接
光面鋼筋網	>5cm, L_d>15cm	>5cm, $1.5L_d$>20cm
麻面鋼筋網	>5cm, L_d>20cm	>5cm, $1.3L_d$>20cm

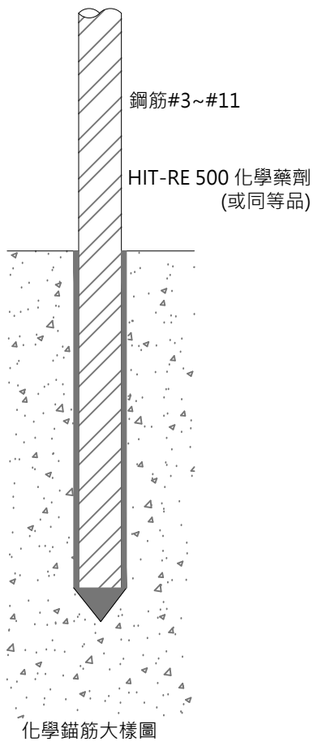

化學錨筋大樣圖

表1.竹節鋼筋植筋受拉伸長長度(Ld)

fy kgf/cm²	cf"	#3	#4	#5	#6	#7	#8	#9	#10	#11
	kgf/cm²	D10	D13	D16	D19	D22	D25	D29	D32	D36
2800	210	12	15	19						
	245	12	14	18						
	280	12	14	17						
	350	12	12	15						
	C(邊距)	3.5	3.5	4.5						
	S(間距)	5.5	7	9						
4200	210	16	21	26	30	37	43	55	64	79
	245	16	19	24	28	35	39	51	59	73
	280	16	18	22	26	32	37	48	55	69
	350	16	18	20	24	29	33	43	50	61
	C(邊距)	3.5	4	5	5.5	8.5	9.5	10	10	10
	S(間距)	7	8	10	11	17	19	20	20	20

鋼筋尺寸	#3(D10)	#4(D13)	#5(D16)	#6(D19)	#7(D22)	#8(D22)	#7(D22)
鑽孔直徑 (mm)	12–14	16–18	20–22	25–28	27–29	35–37	42

藥劑初凝時間與固化時間依照廠商提供之技術資料為準

施工前拉拔測試埋深

fy kgf/cm²	cf"	#3	#4	#5	#6	#7	#8	#9	#10	#11
	kgf/cm²	D10	D13	D16	D19	D22	D25	D29	D32	D36
2800	210	D9	D9	D9						
4200	以上	11D	12D	12D	12D	12D	12D	14D	15D	16D

說 明:

1. 使用本表植筋伸長長度 Ld須檢核化學藥劑以 ASTM C882 2天握裹力 fbd 2 day.cure 測試之值，並依此值修正所需伸展長度，修正公式Ld.fix=Ld*t。其修正條件說明如下：
   Fbd2.day.cure>17.5Mpa(N/mm2)則修正係數 =1.0
   17.5Mpa(N/mm2)iUfbd 2.day.cure >12 Mpa(N/mm2)則修正係數 =1.4
   12 Mpa(N/mm2) iUfbd 2.day.cure >7 Mpa(N/mm2)則修正係數 =2.5
2. 植筋之鋼筋最小邊距如表 C值，最小間距如表 S值
3. 為避免化學藥劑因吸水造成握裹力降低，植筋藥劑需通過 ASTM D570，168小時之吸水率測試。吸水率（Wt.gain%）需低於0.3%，吸水率高於0.3%(不含)者使用。
4. 進行ASTM C882 與ASTM D570試驗之試驗單位，需取得中華民國實際室認證體系(TAF)認可。試驗報告內容需詳述試驗產品、試驗時間、委託試驗單位、試驗項目及試驗結果等詳細紀錄。材料提送之報告以一年內為有效或由工地工程司決定是否在材料送審時針對植筋藥劑進行抽測。ASTM C882之試驗報告需有至少三組試驗結果，取最小值為其強度值。
5. 為確保以化學藥劑代替混凝土與鋼筋黏著不會提高鋼筋的腐蝕速率，廠商需提送化學藥劑不會加速鋼筋腐蝕的測試報告。該實驗必須考量氯離子對受植筋藥劑包覆後之鋼筋腐蝕影響，試體須含氯離子濃度達混凝土含量之質量比1%之試體、及相對濕度60%快速碳酸化後碳酸化深度20mm之試體。
6. 植筋拉拔試驗：
   a.試驗單位：現場拉拔試驗單位應由TAF認証之公司擔任，並於每次試驗完畢由該單位出具試驗結果報告證明。
   b.施工前拉拔試驗：以同尺寸高拉力螺桿 (CMS 3934之8.8級)以1.4倍鋼筋降伏拉力在工地依所需植筋號數各測試3支，藥劑錨碇不可破壞，並紀錄孔深、使用藥劑品牌及型號。
   c.拉拔試驗比例:於每批完成之植筋有效樣本做二百分之一隨機取樣抽測。
   d.拉拔試驗以鋼筋1倍降伏(設計)拉力為測試拉力
7. 確保工程品質，廠商得提供購買或進口證明文件及藥劑使用量與藥劑廠商所授權之旋工授權書(含教育訓練證明)呈交品管工程師及業主查核，供工程驗收之用。
8. 植筋深度應大於表1之拉伸長度。
9. 植筋可使用同等品(對應相關深度)。

委託單位	新北市政府水利局	繪圖	劉家瑋	設計	張紹峰	規劃設計單位	瑞晟技術顧問股份有限公司 Rui Cheng Technical Consultant Co., Ltd.	工程名稱	藤寮坑溝排水水環境營造計畫(第二期)
		核對	蔡文榮	核准	許鴻源			圖面名稱	鋼筋植筋說明

圖號	I6	比例尺		日期	111.11	張數	

編號	工項	單位	數量	備註
1	既有人行道拆除	m2	18.5	
2	既有人行道鋪面拆除	m2	2794.9	
3	既有橋欄杆修復	m	67.2	
4	既有穿越道標線塗銷重新劃設	m2	439.0	
5	AC切割	m	1823.0	
6	既有路面AC面層刨除(平均厚5cm)	m2	5171.2	
7	既有不銹鋼護欄切割拆除，RC墩牆打除	m	216.6	
8	既有植栽槽打除	座	159.0	
9	既有高燈拆遷	盞	46.0	
10	既有植栽區挖除	m2	11.7	
11	路緣石拆除	m	379.0	
12	既有喬木移除	株	5.0	
13	既有喬木移植	株	3.0	
14	休憩座椅區，座椅打除運棄	座	17.0	
15	休憩座椅區，鋪面打除運棄	m2	68.0	
16	車阻拆除	座	1.0	
17	牌樓拆除運棄	座	1.0	
18	既有仿竹欄杆拆除	m	319.2	
19	棚架拆除，有價料折抵	座	84.0	
20	座椅拆除，椅面再利用	座	84.0	
21	道路側牆拆除	m	168.0	
22	既有子溝表面打毛3~5cm	m2	1490.0	
23	既有子溝打穿	m2	40.0	

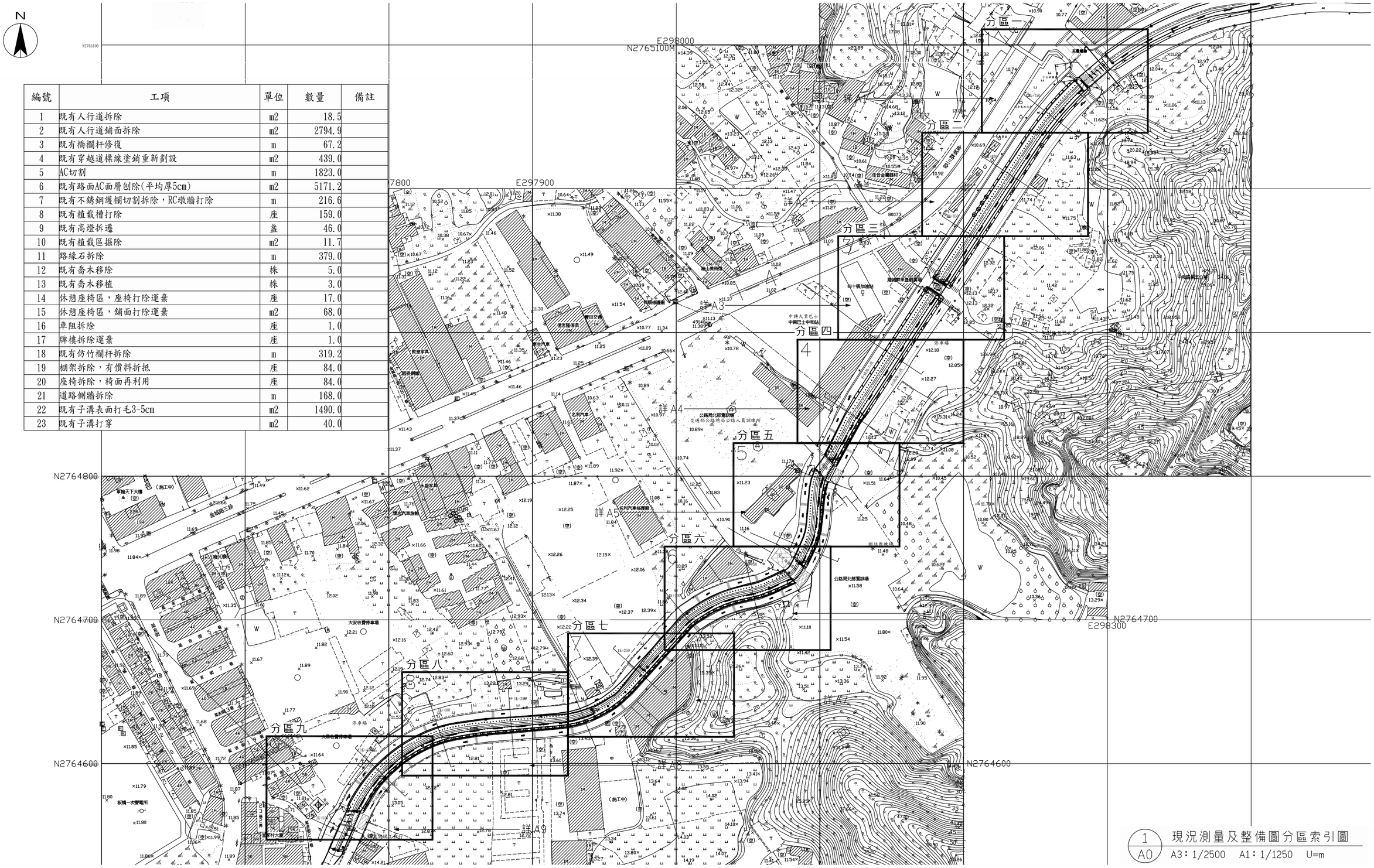

委託單位	新北市政府水利局	繪圖	陳顗荷	設計		規劃/設計單位	瑞晟技術顧問股份有限公司 Rui Cheng Technical Consultant Co., Ltd.	工程名稱	藤寮坑溝排水水環境營造計畫(第二期)	圖號	A0
		核對		核准				圖面名稱	現況測量及整備圖分區索引圖	比例尺 A3:1/2500 A1:1/1250	日期 111.11	張數

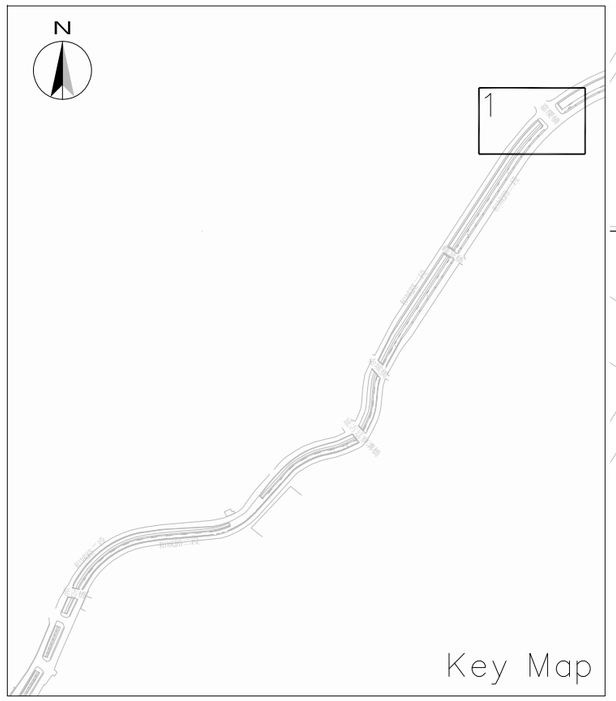

註:
1.既有植栽除了有註明或生長狀態不良者予以掘除外，其餘生長狀抗良好者於以保留。
2.全段交通號誌牌面及反色鏡拆卸後保留備用。

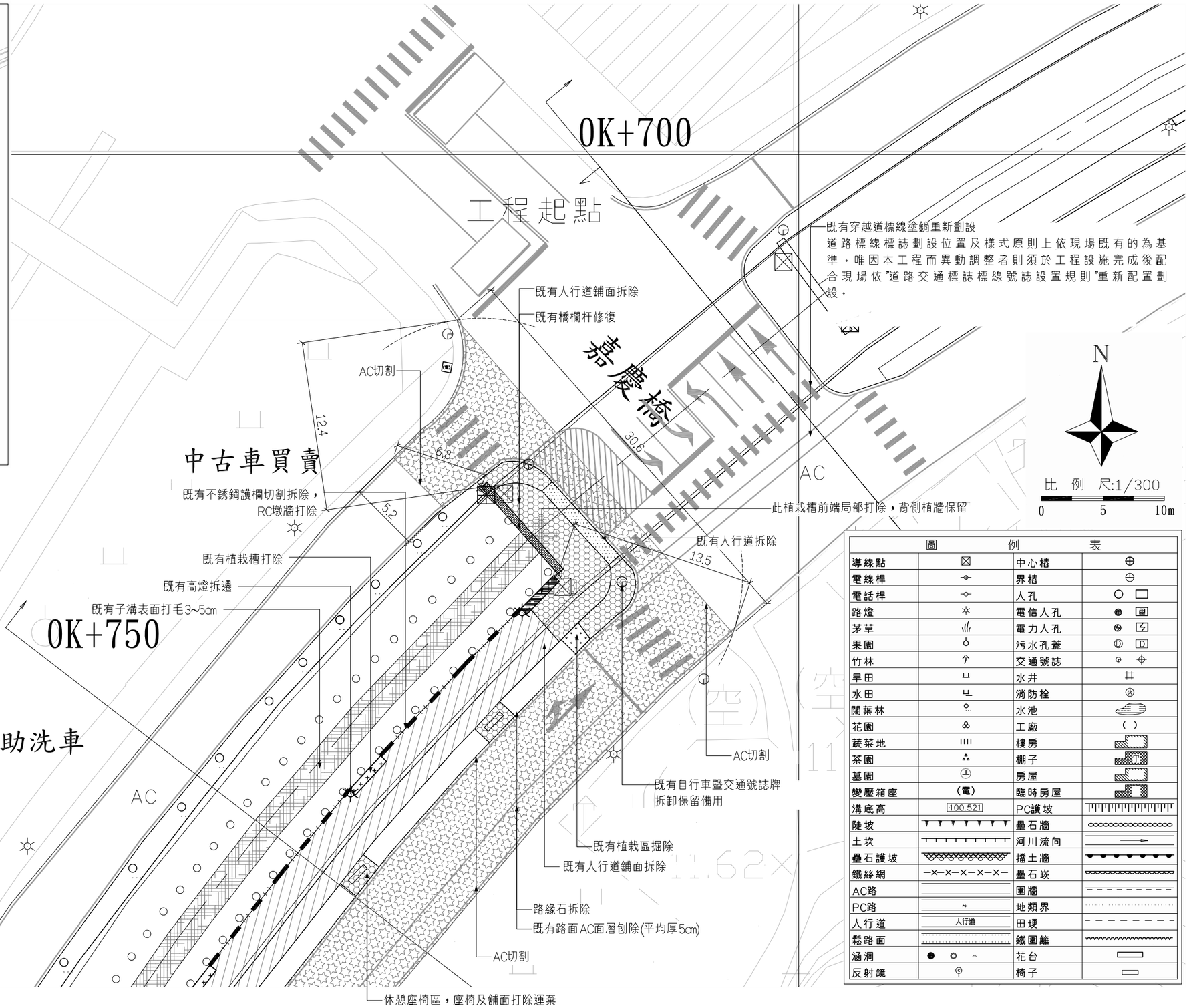

圖例表			
導線點	⊠	中心樁	⊕
電線桿	-o-	界樁	⊖
電話桿	-o-	人孔	○ ▭
路燈	☼	電信人孔	● ▭
茅草		電力人孔	⊗ ▭
果園		污水孔蓋	Ⓓ ▭
竹林		交通號誌	⊕
旱田		水井	#
水田		消防栓	⊛
闊葉林		水池	
花園		工廠	( )
蔬菜地		樓房	
茶園		棚子	
墓園		房屋	
變壓箱座	(電)	臨時房屋	
溝底高	100.521	PC護坡	
陡坡		疊石牆	
土坎		河川流向	
疊石護坡		擋土牆	
鐵絲網	-X-X-X-X-X-	疊石崁	
AC路		圍牆	
PC路		地類界	
人行道	人行道	田埂	
鬆路面		鐵圍籬	
涵洞		花台	
反射鏡		椅子	

1 / A1 現況測量及整備平面圖(一)
A3：1/300 A1：1/150 U=m

委託單位	新北市政府水利局	繪圖	陳顗荷	設計		規劃/設計單位	瑞晟技術顧問股份有限公司 Rui Cheng Technical Consultant Co., Ltd.	工程名稱	藤寮坑溝排水水環境營造計畫(第二期)	圖號	A1
		核對		核准				圖面名稱	現況測量及整備平面圖(一)	比例尺 A3:1/300 A1:1/150 日期 111.11 張數	

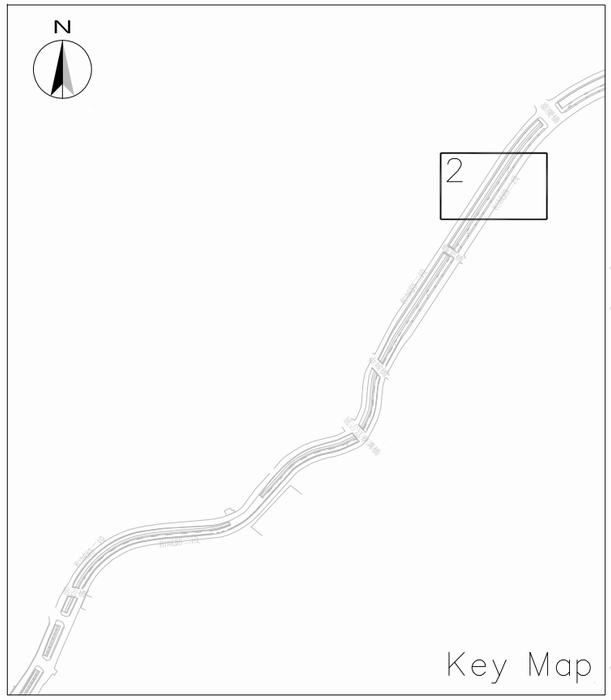

中古車買賣

0K+800

0K+750

自助洗車

0K+850

既有喬木移除

AC切割

既有路面AC面層刨除(平均厚5cm)

路緣石拆除

既有子溝表面打毛3~5cm

休憩座椅區，座椅及鋪面打除運棄

既有人行道鋪面拆除

既有喬木移除

既有植栽槽打除

既有高燈拆遷

既有不銹鋼護欄切割拆除，
RC墩牆打除

N

比 例 尺:1/300

0 5 10m

圖 例 表			
導線點	⊠	中心樁	⊕
電線桿		界樁	
電話桿		人孔	○ □
路燈		電信人孔	画
茅草		電力人孔	电
果園		污水孔蓋	D
竹林		交通號誌	
旱田		水井	
水田		消防栓	
闊葉林		水池	
花園		工廠	( )
蔬菜地		樓房	
茶園		棚子	
墓園		房屋	
變壓箱座	(電)	臨時房屋	
溝底高	100.521	PC護坡	
陡坡		疊石牆	
土坎		河川流向	
疊石護坡		擋土牆	
鐵絲網	—×—×—×—×—	疊石坎	
AC路		圍牆	
PC路	PC	地類界	
人行道	人行道	田埂	
鬆路面		鐵圍籬	
涵洞		花台	
反射鏡		椅子	

1
A2

現況測量及整備平面圖(二)

A3：1/300 A1：1/150 U=m

委託單位	新北市政府水利局	繪圖	陳顥荷	設計		規劃、設計單位	瑞晟技術顧問股份有限公司 Rui Cheng Technical Consultant Co., Ltd.	工程名稱	藤寮坑溝排水水環境營造計畫(第二期)	圖號	A2
		核對		核准				圖面名稱	現況測量及整備平面圖(二)	比例尺 A3:1/300 A1:1/150	日期 111.11	張數	

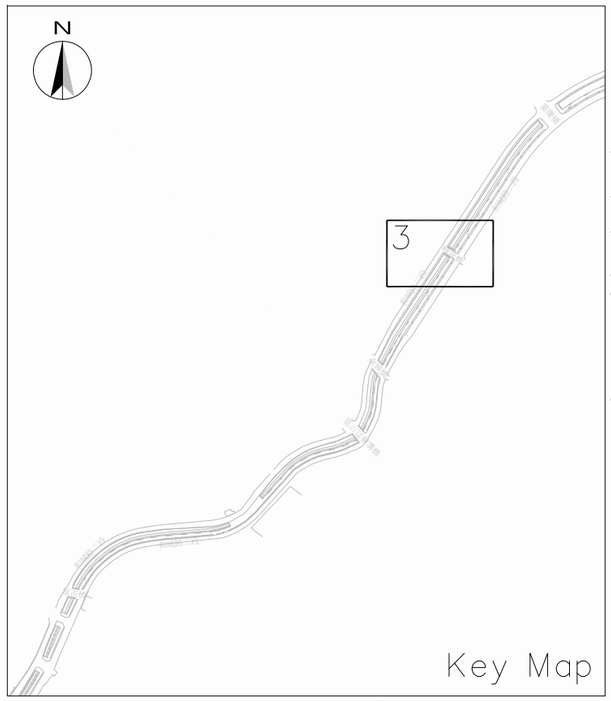

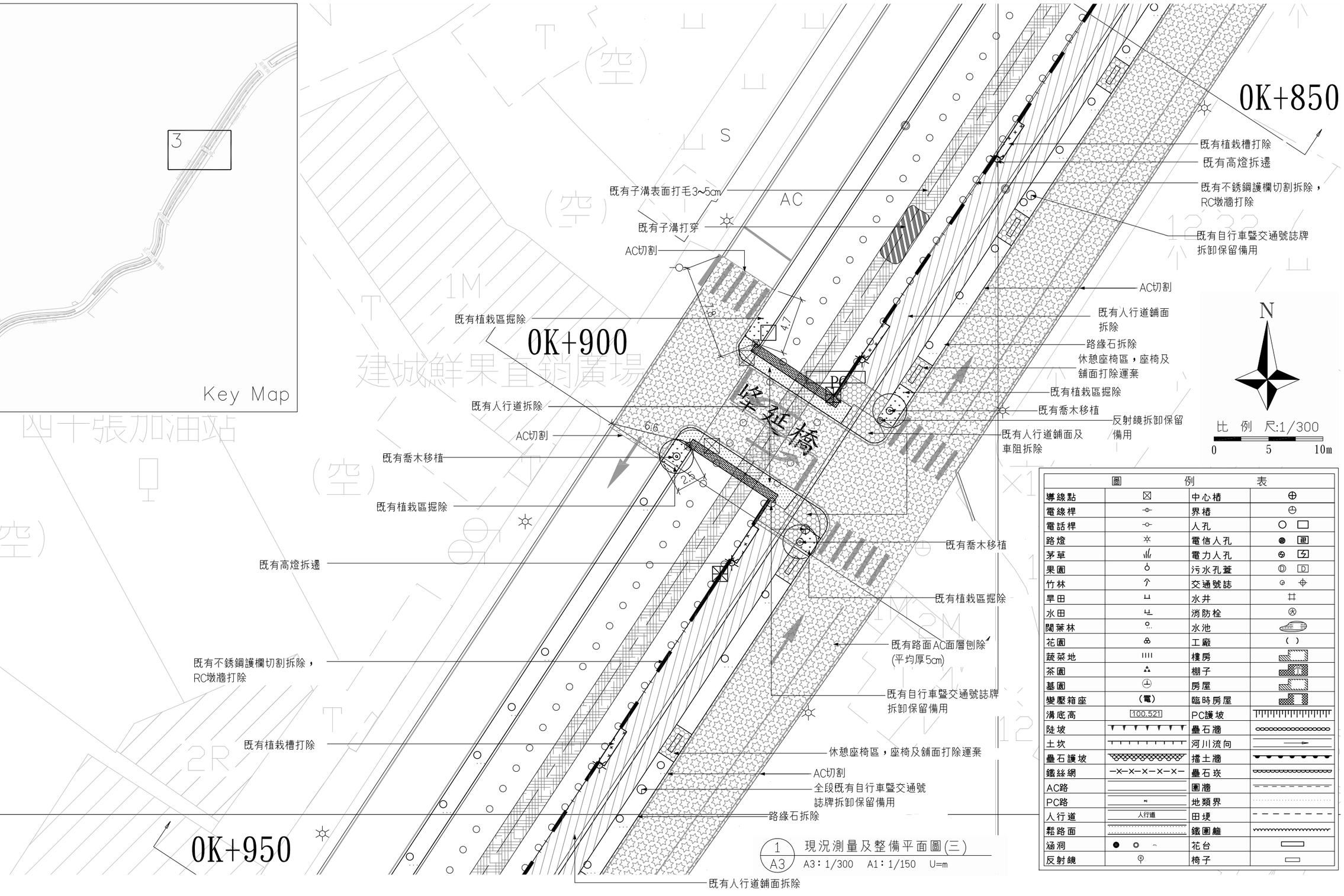

圖	例	表	
導線點	⊠	中心樁	⊕
電線桿	-o-	界樁	⊖
電話桿	-o-	人孔	○ ▭
路燈	☼	電信人孔	● 電
茅草	⅏	電力人孔	⊗ 力
果園	♁	污水孔蓋	Ⓓ D
竹林	⅄	交通號誌	⊙ ⊕
旱田	⊔	水井	#
水田	⊔	消防栓	⊛
闊葉林	⚲	水池	
花園	♣	工廠	( )
蔬菜地	⅏	樓房	
茶園	⅄	棚子	
墓園	⊕	房屋	
變壓箱座	(電)	臨時房屋	
溝底高	100.521	PC護坡	
陡坡		疊石牆	
土坎		河川流向	
疊石護坡		擋土牆	
鐵絲網	—×—×—×—×—	疊石坎	
AC路		圍牆	
PC路		地類界	
人行道	人行道	田埂	
鬆路面		鐵圍籬	
涵洞	● ○	花台	
反射鏡	⚲	椅子	

1 / A3 現況測量及整備平面圖(三)

A3：1/300 A1：1/150 U=m

委託單位	新北市政府水利局	繪圖	陳顗荷	設計		規劃/設計單位	瑞晟技術顧問股份有限公司 Rui Cheng Technical Consultant Co., Ltd.	工程名稱	藤寮坑溝排水水環境營造計畫(第二期)
		核對		核准				圖面名稱	現況測量及整備平面圖(三)

比例尺	日期	圖號	張數
A3:1/300 A1:1/150	111.11	A3	

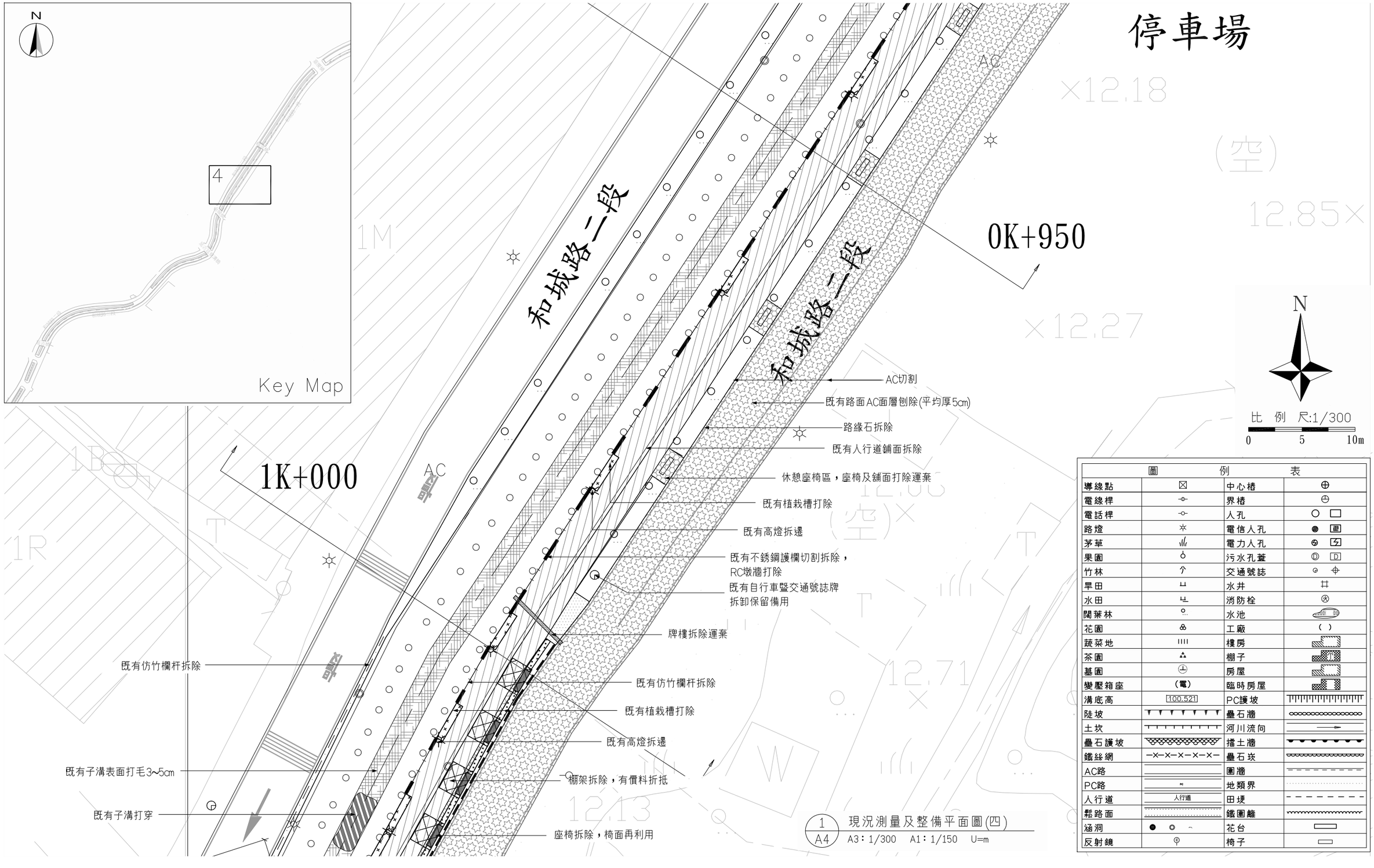

圖		例		表	
導線點	⊠	中心樁	⊕		
電線桿	-o-	界樁	⊖		
電話桿	-o-	人孔	○	□	
路燈	☼	電信人孔	●	画	
茅草	ⅈⅈⅈ	電力人孔	⊗	力	
果園	♁	污水孔蓋	Ⓓ	D	
竹林	⅄	交通號誌	⊙	⊕	
旱田	⊔	水井	#		
水田	⊔	消防栓	⊛		
闊葉林	⚲	水池			
花園	♣	工廠	( )		
蔬菜地	ⅈⅈⅈⅈ	樓房			
茶園	⅄⅄⅄	棚子			
墓園	⊥	房屋			
變壓箱座	(電)	臨時房屋			
溝底高	100.521	PC護坡			
陡坡		疊石牆			
土坎		河川流向			
疊石護坡		擋土牆			
鐵絲網	—×—×—×—×—	疊石坎			
AC路		圍牆			
PC路		地類界			
人行道	人行道	田埂			
鬆路面		鐵圍籬			
涵洞	● ○	花台			
反射鏡	⚲	椅子			

1 / A4 現況測量及整備平面圖(四)

A3：1/300 A1：1/150 U=m

委託單位	新北市政府水利局	繪圖	陳顥荷	設計		規劃/設計單位	瑞晟技術顧問股份有限公司 Rui Cheng Technical Consultant Co., Ltd.	工程名稱	藤寮坑溝排水水環境營造計畫(第二期)
		核對		核准				圖面名稱	現況測量及整備平面圖(四)

比例尺	日期	圖號	張數
A3:1/300 A1:1/150	111.11	A4	

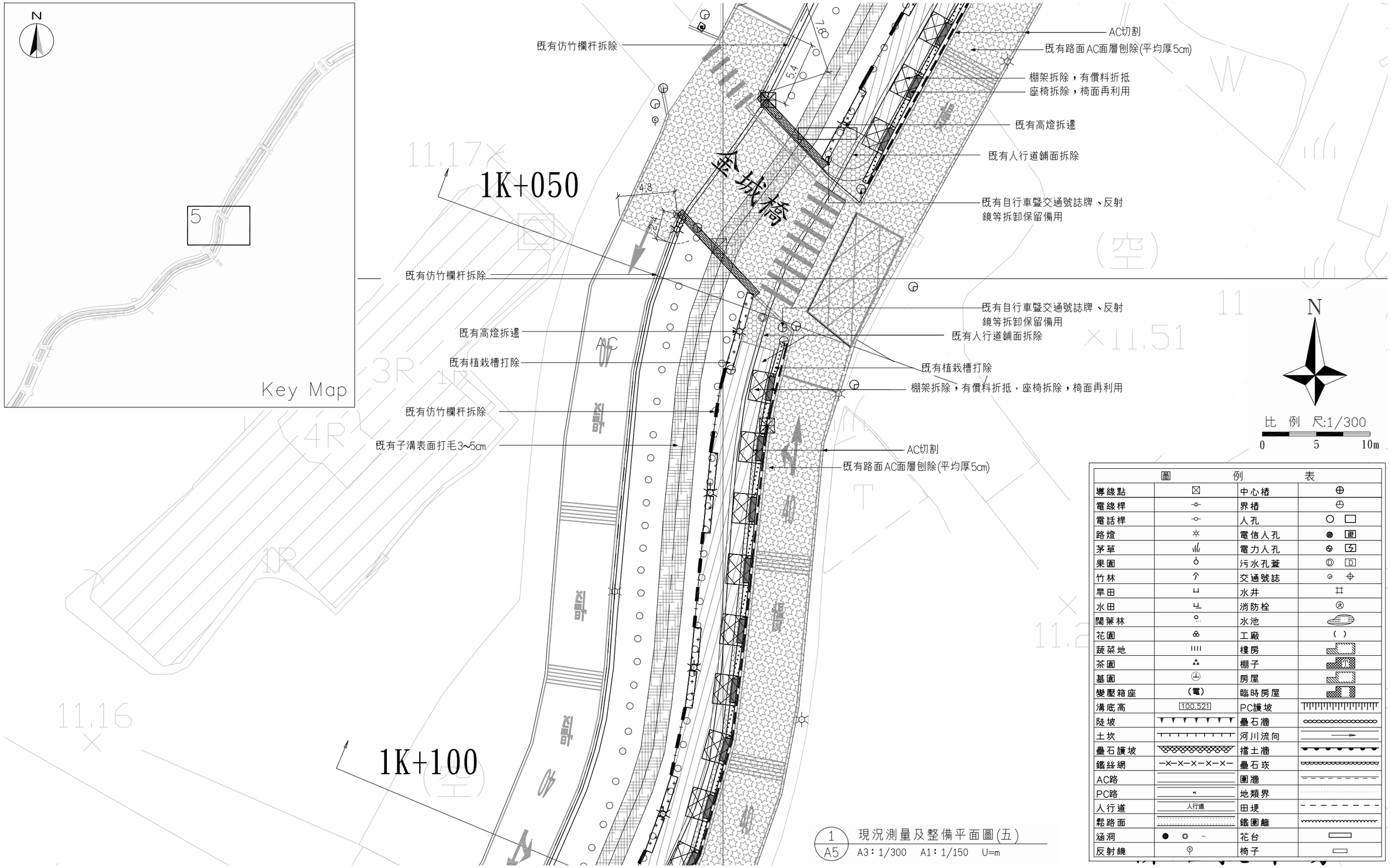

圖 例 表			
導線點	⊠	中心樁	⊕
電線桿		界樁	
電話桿		人孔	○ □
路燈		電信人孔	
茅草		電力人孔	
果園		污水孔蓋	D
竹林		交通號誌	
旱田		水井	
水田		消防栓	
闊葉林		水池	
花園		工廠	( )
蔬菜地		樓房	
茶園		棚子	
墓園		房屋	
變壓箱座	(電)	臨時房屋	
溝底高	100.521	PC護坡	
陡坡		疊石牆	
土坎		河川流向	
疊石護坡		擋土牆	
鐵絲網		疊石崁	
AC路		圍牆	
PC路		地類界	
人行道	人行道	田埂	
鬆路面		鐵圍籬	
涵洞		花台	
反射鏡		椅子	

1 / A5 現況測量及整備平面圖(五)

A3：1/300 A1：1/150 U=m

委託單位	新北市政府水利局	繪圖	陳顥荷	設計		規劃設計單位	瑞晟技術顧問股份有限公司 Rui Cheng Technical Consultant Co., Ltd.	工程名稱	藤寮坑溝排水水環境營造計畫(第二期)	圖號	A5
		核對		核准				圖面名稱	現況測量及整備平面圖(五)	比例尺 A3:1/300 A1:1/150	日期 111.11	張數	

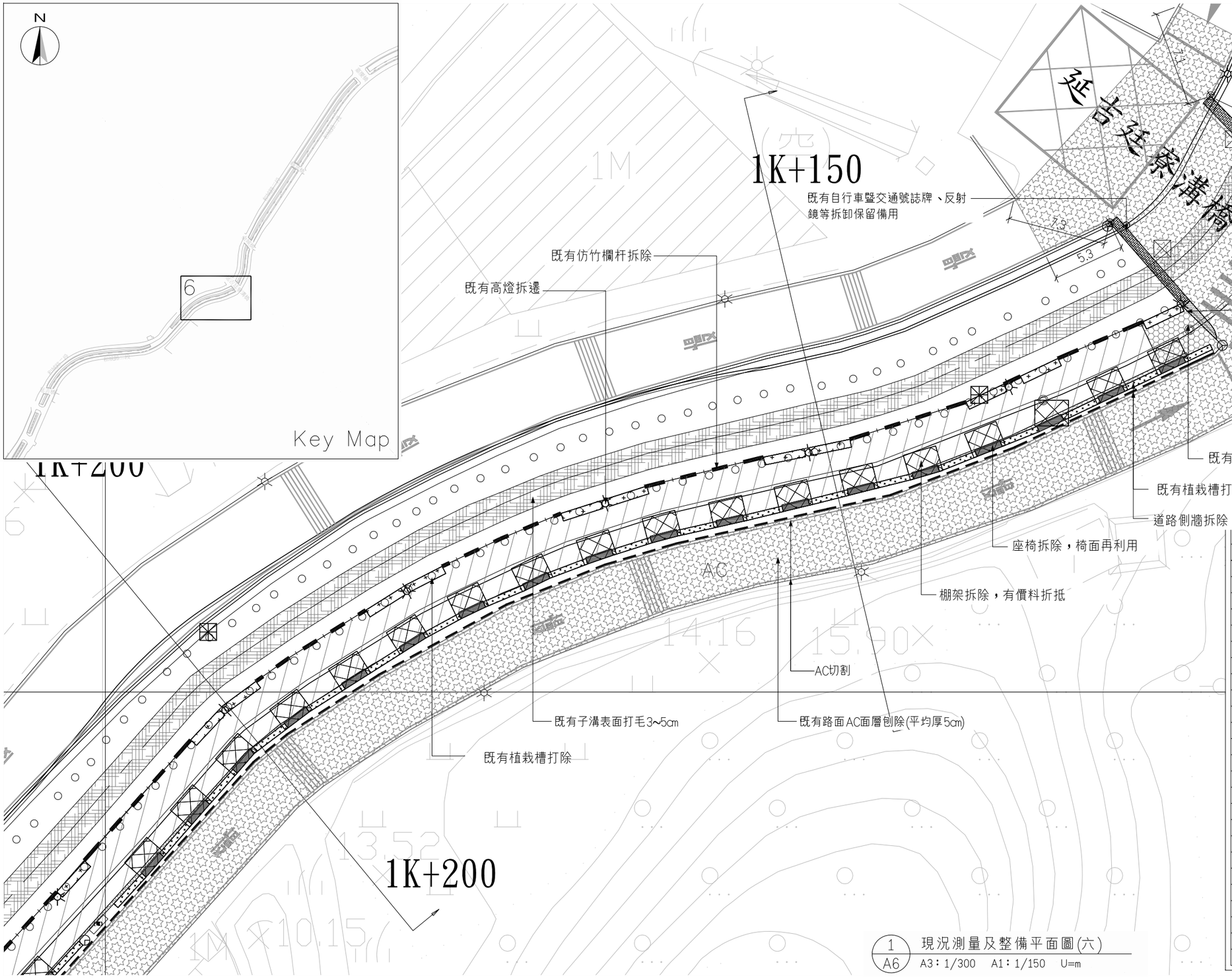

N

比 例 尺:1/300

0 5 10m

圖例表			
導線點	⊠	中心樁	⊕
電線桿	-o-	界樁	⊖
電話桿	-o-	人孔	○ ▭
路燈	☼	電信人孔	● 電
茅草	ⅈⅈⅈ	電力人孔	力
果園	♁	污水孔蓋	Ⓓ D
竹林	个	交通號誌	⊕
旱田	⊔	水井	#
水田	⊔	消防栓	消
闊葉林	⚲	水池	
花園	♣	工廠	( )
蔬菜地	ⅈⅈⅈⅈ	樓房	
茶園	♣	棚子	
墓園	⊥	房屋	
變壓箱座	(電)	臨時房屋	
溝底高	100.521	PC護坡	
陡坡		疊石牆	
土坎		河川流向	
疊石護坡		擋土牆	
鐵絲網	-x-x-x-x-x-	疊石崁	
AC路		圍牆	
PC路		地類界	
人行道	人行道	田埂	
鬆路面		鐵圍籬	
涵洞	● ◎	花台	
反射鏡	⊙	椅子	

1 / A6 現況測量及整備平面圖(六)

A3：1/300 A1：1/150 U=m

委託單位	新北市政府水利局	繪圖	陳顗荷	設計		規劃/設計單位	瑞晟技術顧問股份有限公司 Rui Cheng Technical Consultant Co., Ltd.	工程名稱	藤寮坑溝排水水環境營造計畫(第二期)
		核對		核准				圖面名稱	現況測量及整備平面圖(六)

比例尺	日期	圖號	張數
A3:1/300 A1:1/150	111.11	A6	

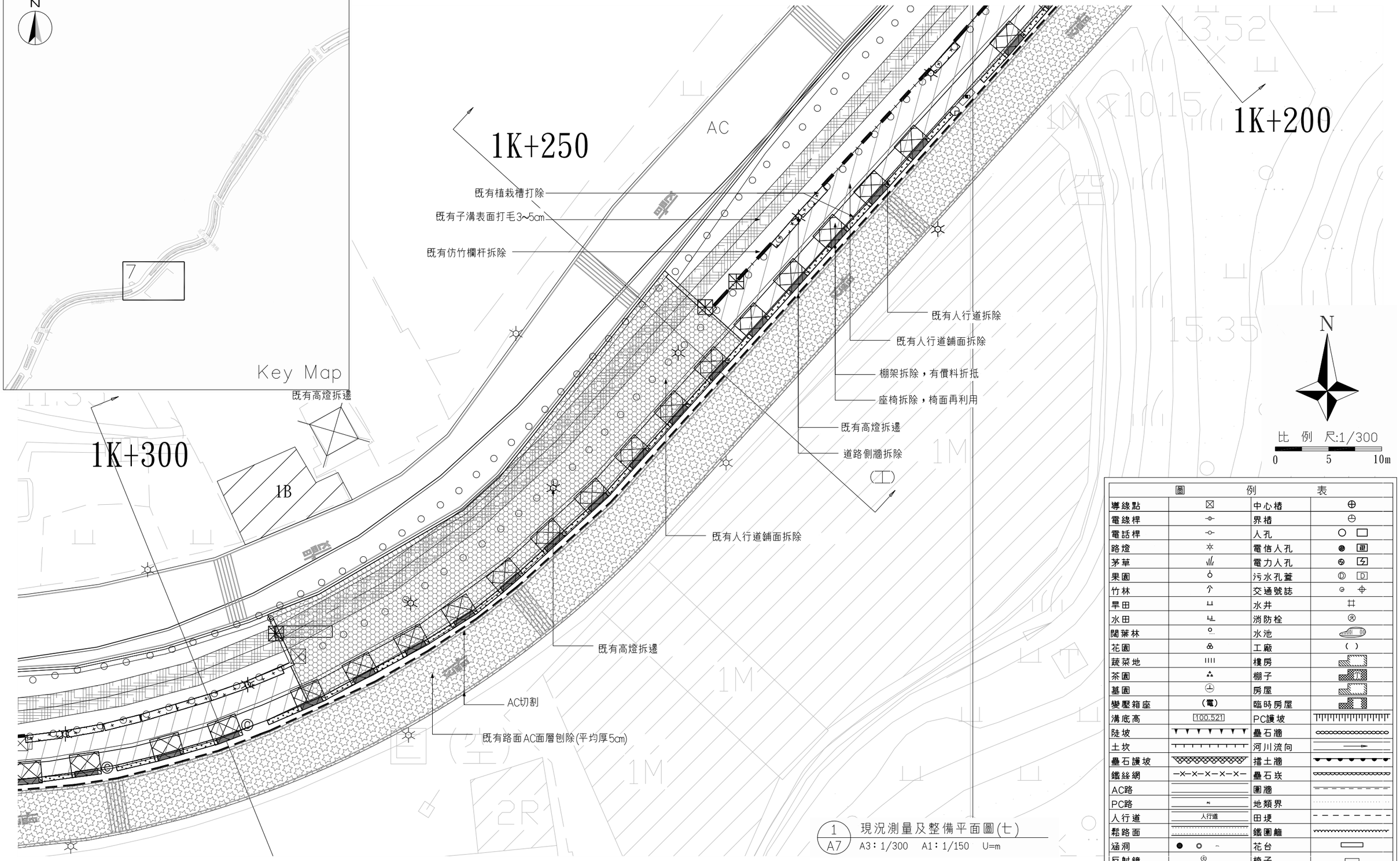

1 / A7 現況測量及整備平面圖(七)

A3：1/300 A1：1/150 U=m

圖		例		表	
導線點	⊠	中心樁	⊕		
電線桿	-o-	界樁	⊕		
電話桿	-o-	人孔	○ □		
路燈	☼	電信人孔	● 電		
茅草	⅏	電力人孔	⊗ 力		
果園	♁	污水孔蓋	Ⓓ D		
竹林	个	交通號誌	⊕ ⊕		
旱田	⊔	水井	#		
水田	⊔	消防栓	消		
闊葉林	⚘	水池			
花園	♣	工廠	( )		
蔬菜地	⅏	樓房			
茶園	♣	棚子			
墓園	⊕	房屋			
變壓箱座	(電)	臨時房屋			
溝底高	100.521	PC護坡			
陡坡		疊石牆			
土坎		河川流向			
疊石護坡		擋土牆			
鐵絲網	—×—×—×—×—	疊石坎			
AC路		圍牆			
PC路	PC	地類界			
人行道	人行道	田埂			
鬆路面		鐵圍籬			
涵洞	● ○ ~	花台			
反射鏡	⊙	椅子			

委託單位	新北市政府水利局	繪圖	陳顥荷	設計		規劃/設計單位	瑞晟技術顧問股份有限公司 Rui Cheng Technical Consultant Co., Ltd.	工程名稱	藤寮坑溝排水水環境營造計畫(第二期)	圖號	A7
		核對		核准				圖面名稱	現況測量及整備平面圖(七) 比例尺 A3:1/300 A1:1/150 日期 111.11	張數	

圖例表			
導線點	⊠	中心樁	⊕
電線桿		界樁	
電話桿		人孔	○ □
路燈		電信人孔	
茅草		電力人孔	
果園		污水孔蓋	
竹林		交通號誌	
旱田		水井	
水田		消防栓	
闊葉林		水池	
花園		工廠	( )
蔬菜地		樓房	
茶園		棚子	
墓園		房屋	
變壓箱座	(電)	臨時房屋	
溝底高	100.521	PC護坡	
陡坡		疊石牆	
土坎		河川流向	
疊石護坡		擋土牆	
鐵絲網	—X—X—X—X—X—	疊石崁	
AC路		圍牆	
PC路		地類界	
人行道	人行道	田埂	
鬆路面		鐵圍籬	
涵洞		花台	
反射鏡		椅子	

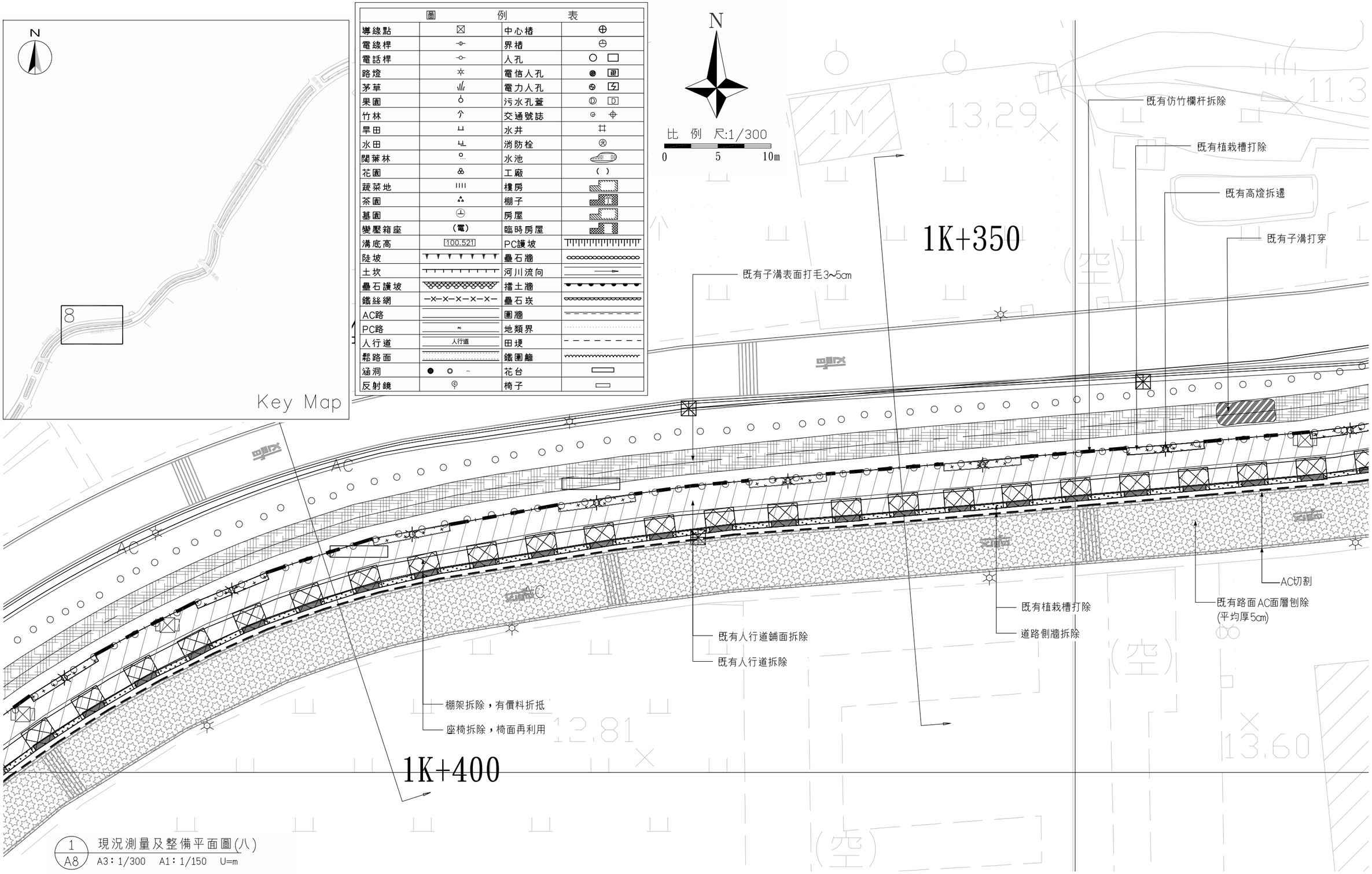

1 / A8 現況測量及整備平面圖(八)

A3：1/300 A1：1/150 U=m

委託單位	新北市政府水利局	繪圖	陳顗荷	設計		規劃/設計單位	瑞晟技術顧問股份有限公司 Rui Cheng Technical Consultant Co., Ltd.	工程名稱	藤寮坑溝排水水環境營造計畫(第二期)
		核對		核准				圖面名稱	現況測量及整備平面圖(八)

比例尺	日期	圖號	張數
A3:1/300 A1:1/150	111.11	A8	

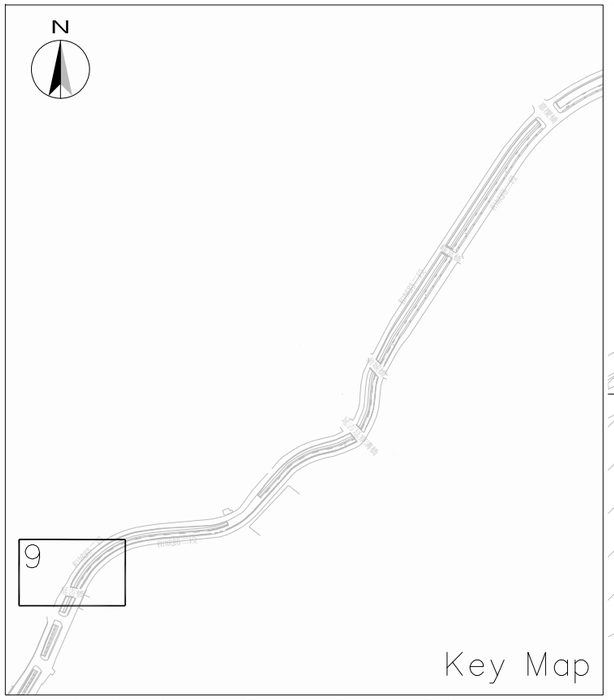

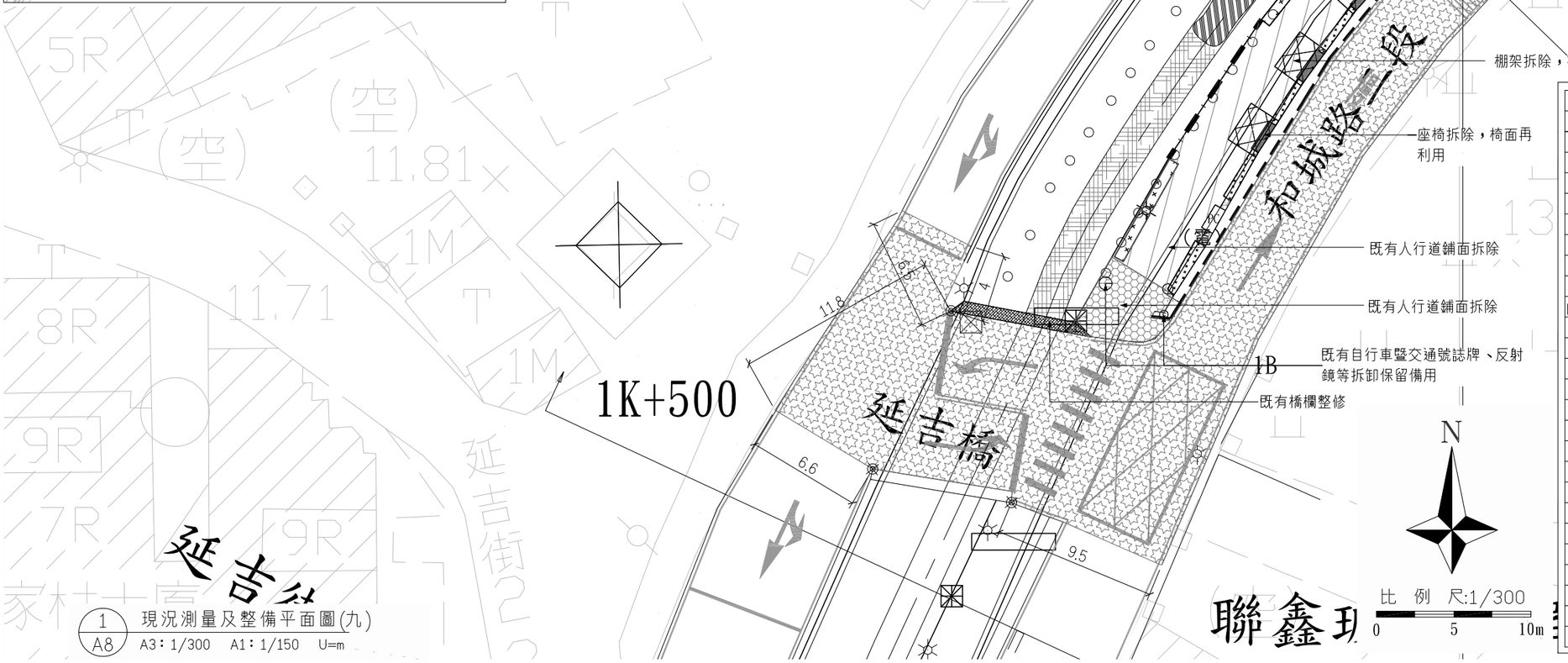

圖 例 表			
導線點	⊠	中心樁	⊕
電線桿		界樁	
電話桿		人孔	○ □
路燈		電信人孔	圓
茅草		電力人孔	
果園		污水孔蓋	Ⓓ D
竹林		交通號誌	
旱田		水井	
水田		消防栓	
闊葉林		水池	
花園		工廠	( )
蔬菜地		樓房	
茶園		棚子	
墓園		房屋	
變壓箱座	(電)	臨時房屋	
溝底高	100.521	PC護坡	
陡坡		疊石牆	
土坎		河川流向	
疊石護坡		擋土牆	
鐵絲網	—×—×—×—×—	疊石坎	
AC路		圍牆	
PC路		地類界	
人行道	人行道	田埂	
鬆路面		鐵圍籬	
涵洞		花台	
反射鏡		椅子	

1 / A8 現況測量及整備平面圖(九)

A3：1/300 A1：1/150 U=m

委託單位	新北市政府水利局	繪圖	陳顗荷	設計		規劃/設計單位	瑞晟技術顧問股份有限公司 Rui Cheng Technical Consultant Co., Ltd.	工程名稱	藤寮坑溝排水水環境營造計畫(第二期)
		核對		核准				圖面名稱	現況測量及整備平面圖(九)

比例尺	日期	圖號	張數
A3:1/300 A1:1/150	111.11	A9	

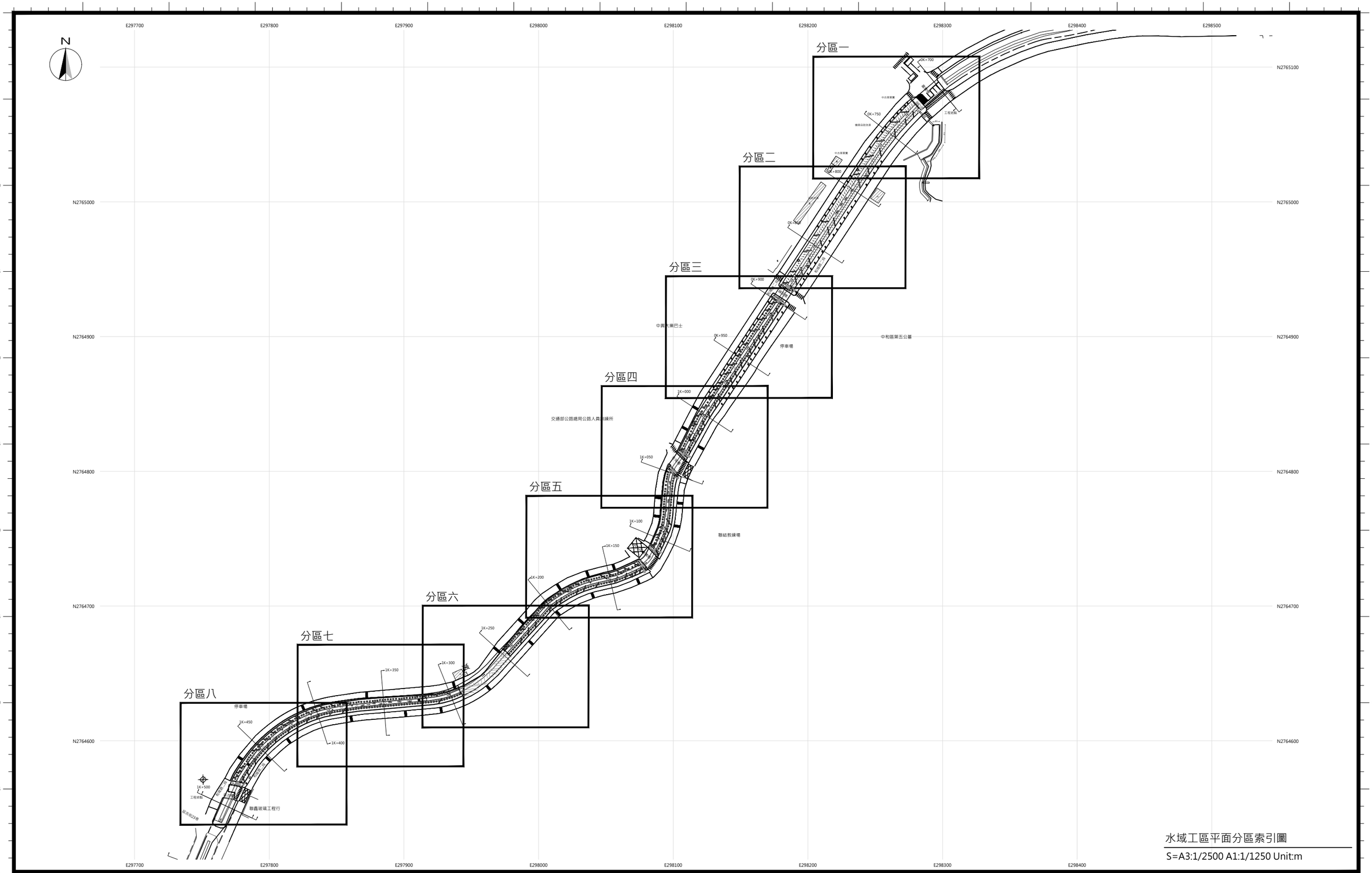

水域工區平面分區索引圖

S=A3:1/2500 A1:1/1250 Unit:m

委託單位	新北市政府水利局	繪圖	劉家瑋	設計	張紹峰	規劃/設計單位	瑞晟技術顧問股份有限公司 Rui Cheng Technical Consultant Co., Ltd.	工程名稱	藤寮坑溝排水水環境營造計畫(第二期)	圖號	Pa0
		核對	郭文長	核准	李建明			圖面名稱	水域工區平面分區索引圖	比例尺 1/1250 日期 111.11	張數

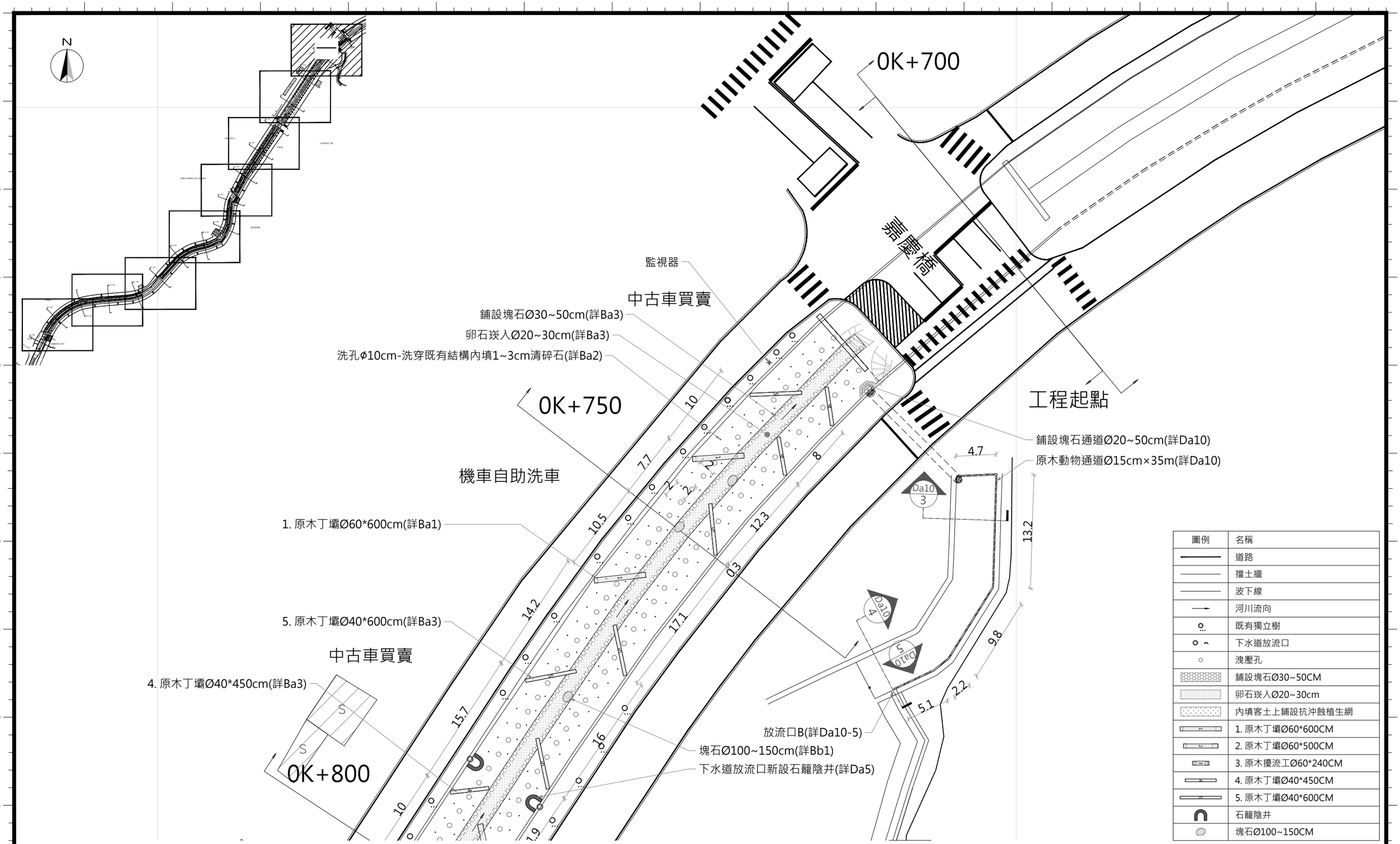

圖例	名稱
	道路
	擋土牆
	波下線
	河川流向
	既有獨立樹
	下水道放流口
	洩壓孔
	鋪設塊石Ø30~50CM
	卵石崁入Ø20~30cm
	內填客土上鋪設抗沖蝕植生網
	1. 原木丁壩Ø60*600CM
	2. 原木丁壩Ø60*500CM
	3. 原木擾流工Ø60*240CM
	4. 原木丁壩Ø40*450CM
	5. 原木丁壩Ø40*600CM
	石籠陰井
	塊石Ø100~150CM

水域工區平面圖分區(一)

S=A3:1/400 A1:1/200 Unit:m

註：1.配置可依現況調整，待甲方及監造單位核可後方可施作。左右岸既有洩壓孔需保留。
2.新設塊石Ø100~150cm，依現地調整，自然擺放。
3.嘉慶橋至峰延橋(約0K+700~0K+900)不客土，洩壓孔周圍免設原木格框。
4.既有土方保留，水工工項完成後復原。

委託單位	新北市政府水利局	繪圖	劉家瑋	設計	張銀峰	規劃設計單位	瑞晟技術顧問股份有限公司 Rui Cheng Technical Consultant Co., Ltd.	工程名稱	藤寮坑溝排水水環境營造計畫(第二期)	圖號	Pa1
		核對	彭文彥	核准	陳建勳			圖面名稱	水域工區平面圖分區(一)	比例尺 1/400 日期 111.11 張數	

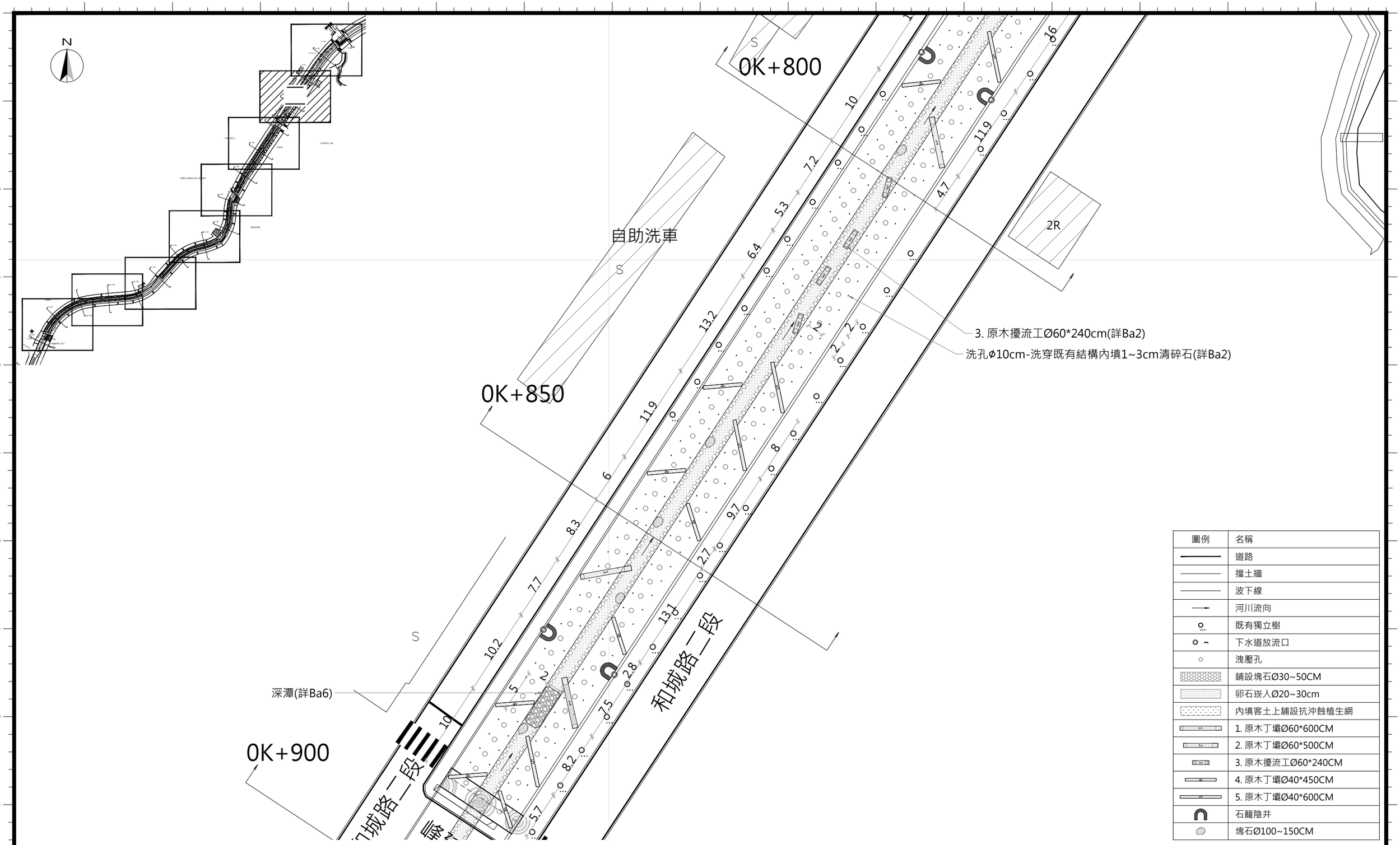

圖例	名稱
	道路
	擋土牆
	波下線
	河川流向
	既有獨立樹
	下水道放流口
	洩壓孔
	鋪設塊石Ø30~50CM
	卵石崁入Ø20~30cm
	內填客土上鋪設抗沖蝕植生網
	1. 原木丁壩Ø60*600CM
	2. 原木丁壩Ø60*500CM
	3. 原木擾流工Ø60*240CM
	4. 原木丁壩Ø40*450CM
	5. 原木丁壩Ø40*600CM
	石籠陰井
	塊石Ø100~150CM

水域工區平面圖分區(二)

S=A3:1/400 A1:1/200 Unit:m

註：1.配置可依現況調整，待甲方及監造單位核可後方可施作。左右岸既有洩壓孔需保留。
2.新設塊石Ø100~150cm，依現地調整，自然擺放。
3.嘉慶橋至峰延橋(約0K+700~0K+900)不客土，洩壓孔周圍免設原木格框。
4.既有土方保留，水工工項完成後復原。

委託單位	新北市政府水利局	繪圖	劉家瑋	設計	張紹峰	規劃/設計單位	瑞晟技術顧問股份有限公司 Rui Cheng Technical Consultant Co., Ltd.	工程名稱	藤寮坑溝排水水環境營造計畫(第二期)		圖號 Pa2
		核對		核准				圖面名稱	水域工區平面圖分區(二)	比例尺 1/400 日期 111.11	張數

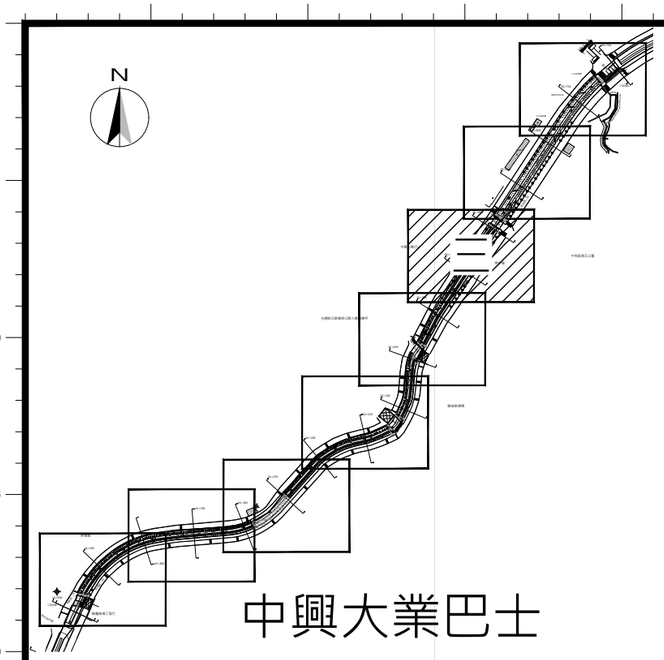

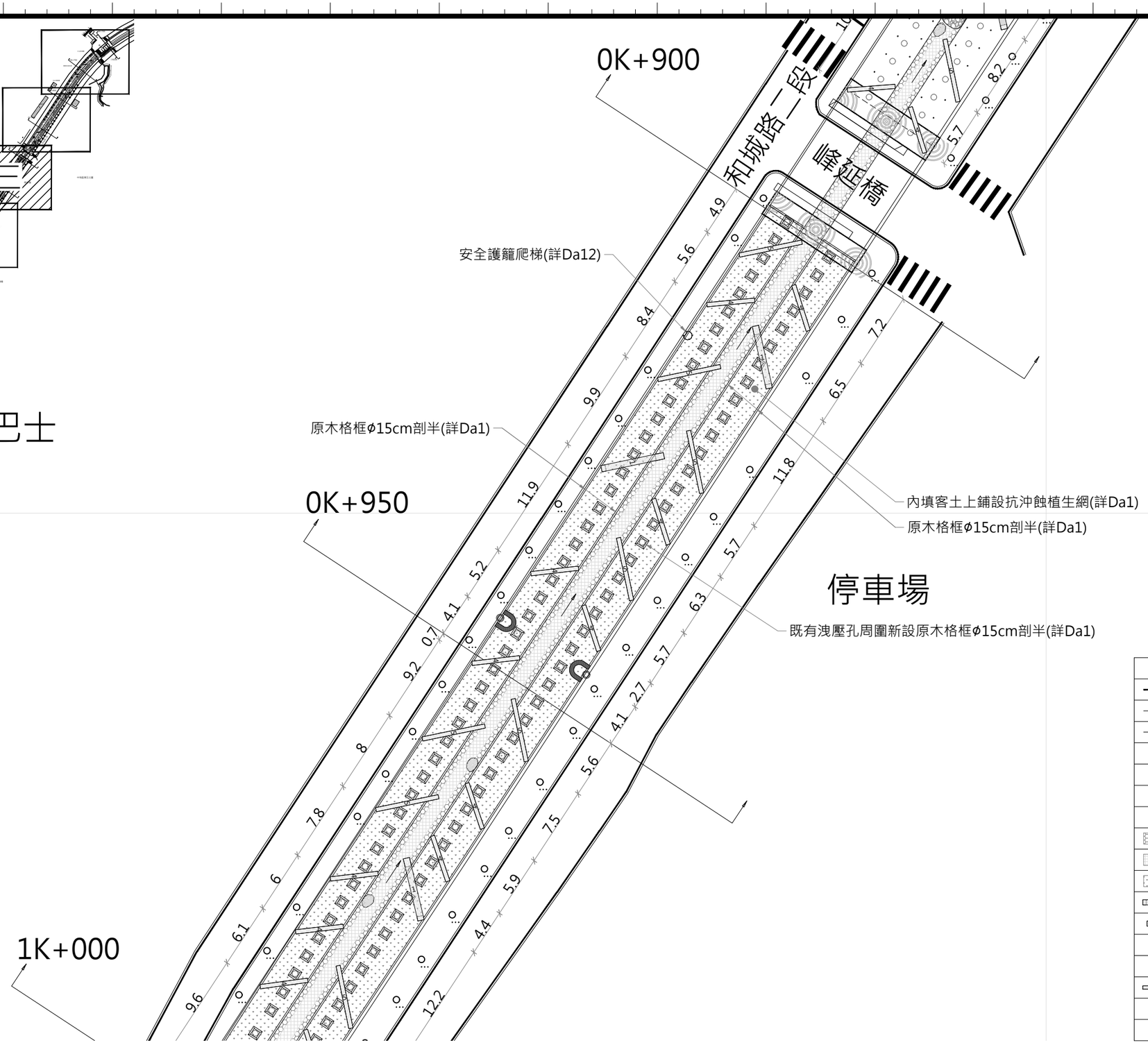

圖例	名稱
	道路
	擋土牆
	波下線
	河川流向
	既有獨立樹
	下水道放流口
	洩壓孔
	鋪設塊石Ø30~50CM
	卵石崁入Ø20~30cm
	內填客土上鋪設抗沖蝕植生網
	1. 原木丁壩Ø60*600CM
	2. 原木丁壩Ø60*500CM
	3. 原木擾流工Ø60*240CM
	4. 原木丁壩Ø40*450CM
	5. 原木丁壩Ø40*600CM
	石籠陰井
	塊石Ø100~150CM

註：1.配置可依現況調整，待甲方及監造單位核可後方可施作。左右岸既有洩壓孔需保留。
2.新設塊石Ø100~150cm，依現地調整，自然擺放。

水域工區平面圖分區(三)

S=A3:1/400 A1:1/200 Unit:m

委託單位	新北市政府水利局	繪圖	劉家瑋	設計	張紹偉	規劃/設計單位	瑞晟技術顧問股份有限公司 Rui Cheng Technical Consultant Co., Ltd.	工程名稱	藤寮坑溝排水水環境營造計畫(第二期)		圖號 Pa3
		核對	郭文長	核准	李建興			圖面名稱	水域工區平面圖分區(三)	比例 1/400 日期 111.11	張數

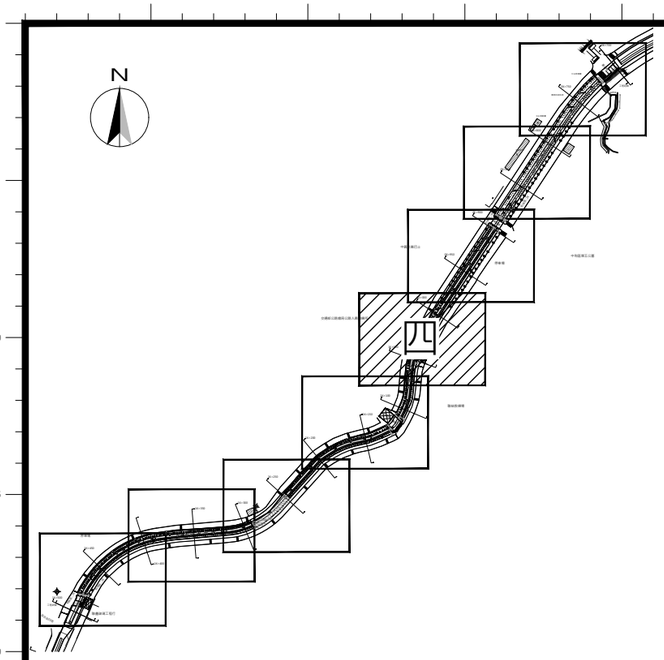

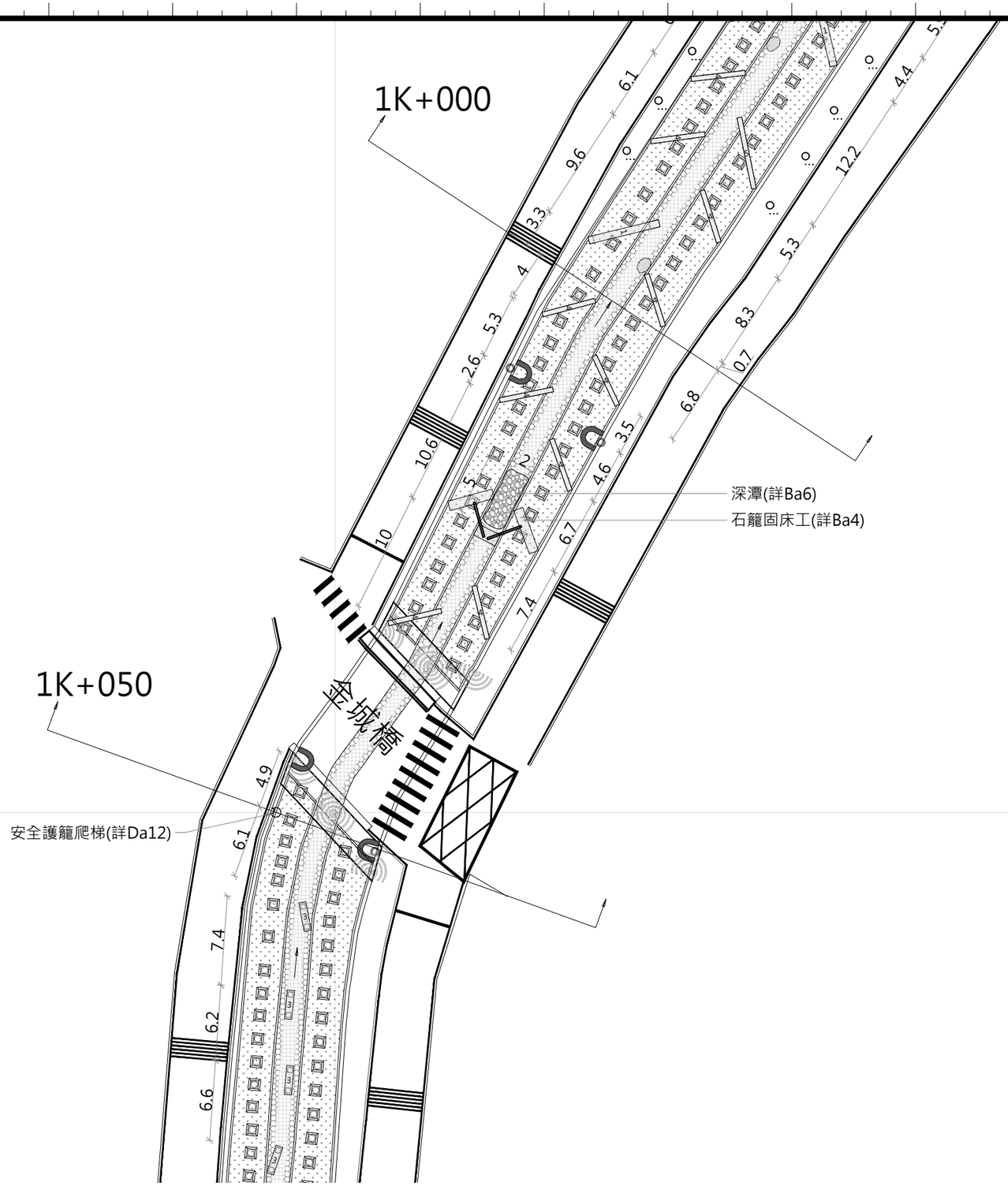

圖例	名稱
	道路
	擋土牆
	波下線
	河川流向
	既有獨立樹
	下水道放流口
	洩壓孔
	鋪設塊石Ø30~50CM
	卵石崁入Ø20~30cm
	內填客土上鋪設抗沖蝕植生網
	1. 原木丁壩Ø60*600CM
	2. 原木丁壩Ø60*500CM
	3. 原木擾流工Ø60*240CM
	4. 原木丁壩Ø40*450CM
	5. 原木丁壩Ø40*600CM
	石籠陰井
	塊石Ø100~150CM

註：1.配置可依現況調整，待甲方及監造單位核可後方可施作。左右岸既有洩壓孔需保留。
2.新設塊石Ø100~150cm，依現地調整，自然擺放。

水域工區平面圖分區(四)

S=A3:1/400 A1:1/200 Unit:m

委託單位	新北市政府水利局	繪圖	劉家瑋	設計	張紹洋	規劃、設計單位	瑞晟技術顧問股份有限公司 Rui Cheng Technical Consultant Co., Ltd.	工程名稱	藤寮坑溝排水水環境營造計畫(第二期)		圖號 Pa4
		核對	郭文哲	核准	陳建勳			圖面名稱	水域工區平面圖分區(四)	比例尺 1/400 日期 111.11	張數

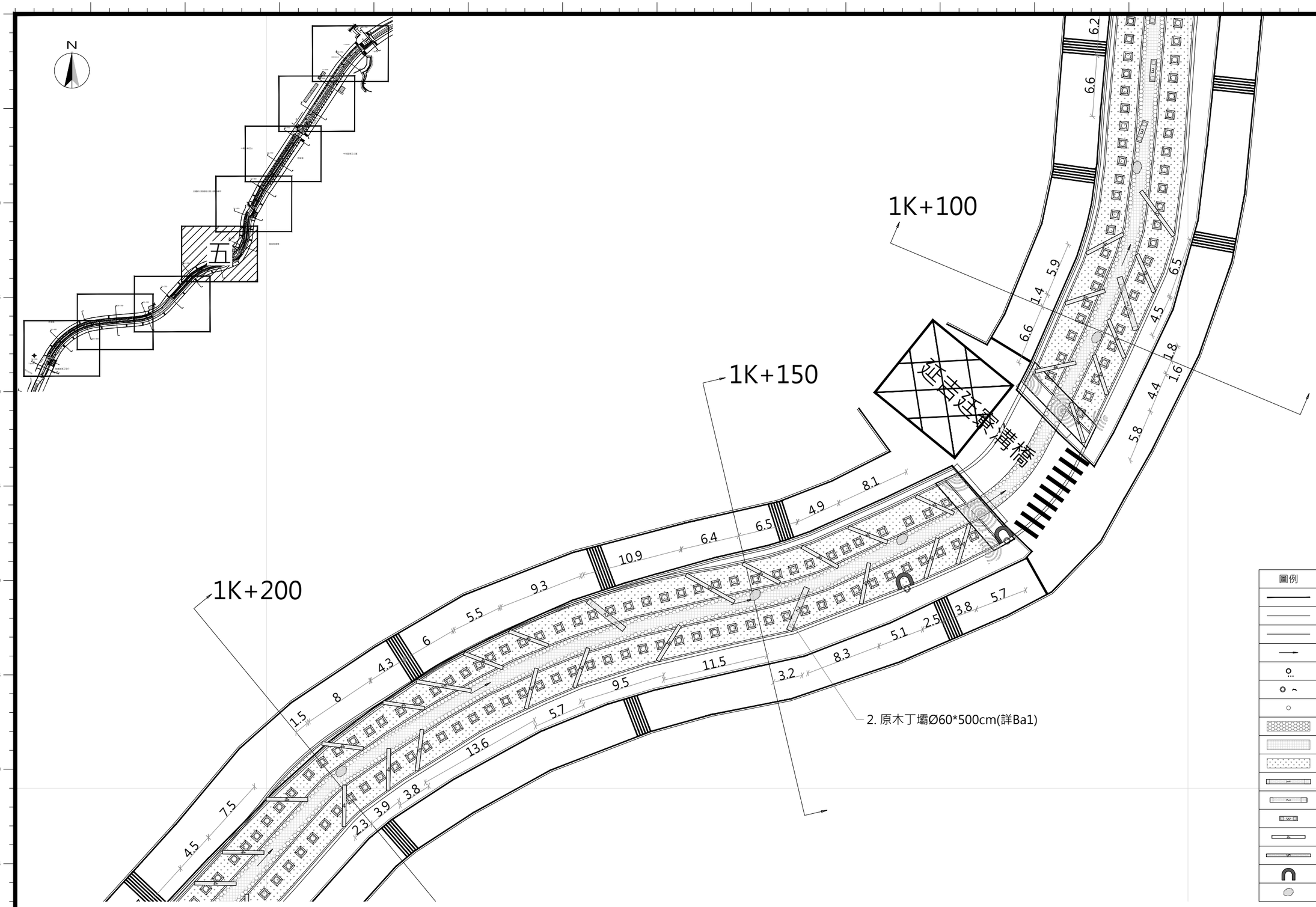

圖例	名稱
	道路
	擋土牆
	波下線
	河川流向
	既有獨立樹
	下水道放流口
	洩壓孔
	鋪設塊石Ø30~50CM
	卵石崁入Ø20~30cm
	內填客土上鋪設抗沖蝕植生網
	1. 原木丁壩Ø60*600CM
	2. 原木丁壩Ø60*500CM
	3. 原木擾流工Ø60*240CM
	4. 原木丁壩Ø40*450CM
	5. 原木丁壩Ø40*600CM
	石籠陰井
	塊石Ø100~150CM

註：1.配置可依現況調整，待甲方及監造單位核可後方可施作。左右岸既有洩壓孔需保留。
2.新設塊石Ø100~150cm，依現地調整，自然擺放。

水域工區平面圖分區(五)

S=A3:1/400 A1:1/200 Unit:m

委託單位	新北市政府水利局	繪圖	劉家瑋	設計	張銀峰	規劃/設計單位	瑞晟技術顧問股份有限公司 Rui Cheng Technical Consultant Co., Ltd.	工程名稱	藤寮坑溝排水水環境營造計畫(第二期)	圖號	Pa5
		核對	黃文彥	核准	洪鼎昌			圖面名稱	水域工區平面圖分區(五)	比例尺 1/400 日期 111.11 張數	

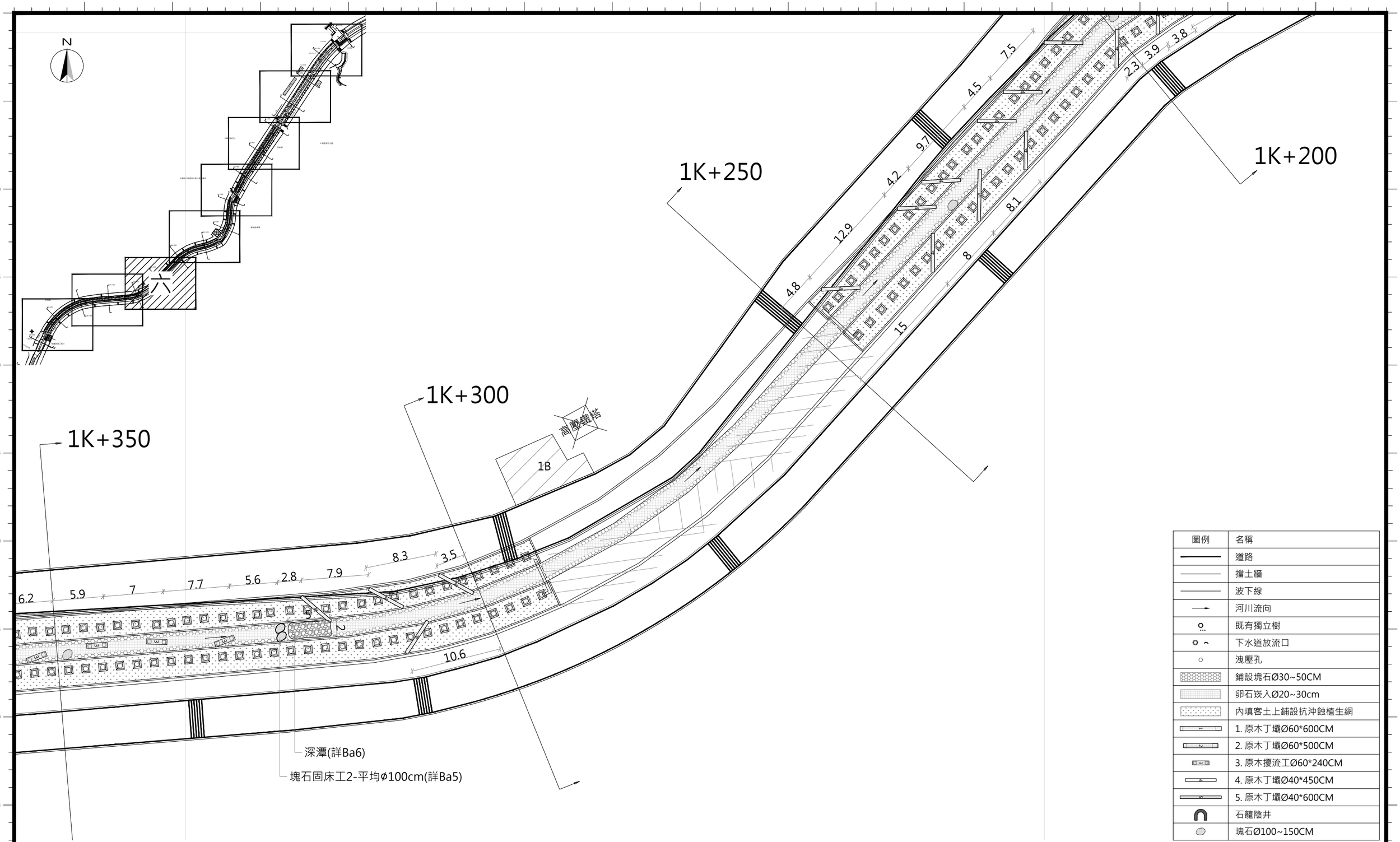

圖例	名稱
	道路
	擋土牆
	波下線
	河川流向
	既有獨立樹
	下水道放流口
	洩壓孔
	鋪設塊石Ø30~50CM
	卵石崁入Ø20~30cm
	內填客土上鋪設抗沖蝕植生網
	1. 原木丁壩Ø60*600CM
	2. 原木丁壩Ø60*500CM
	3. 原木擾流工Ø60*240CM
	4. 原木丁壩Ø40*450CM
	5. 原木丁壩Ø40*600CM
	石籠陰井
	塊石Ø100~150CM

註：1.配置可依現況調整，待甲方及監造單位核可後方可施作。左右岸既有洩壓孔需保留。
2.新設塊石Ø100~150cm，依現地調整，自然擺放。

水域工區平面圖分區(六)

S=A3:1/400 A1:1/200 Unit:m

委託單位	新北市政府水利局	繪圖	劉家瑋	設計	張銀峰	規劃設計單位	瑞晟技術顧問股份有限公司 Rui Cheng Technical Consultant Co., Ltd.	工程名稱	藤寮坑溝排水水環境營造計畫(第二期)	圖號	Pa6
		核對	彭文彥	核准	陳建宏			圖面名稱	水域工區平面圖分區(六) 比例尺 1/400 日期 111.11	張數	

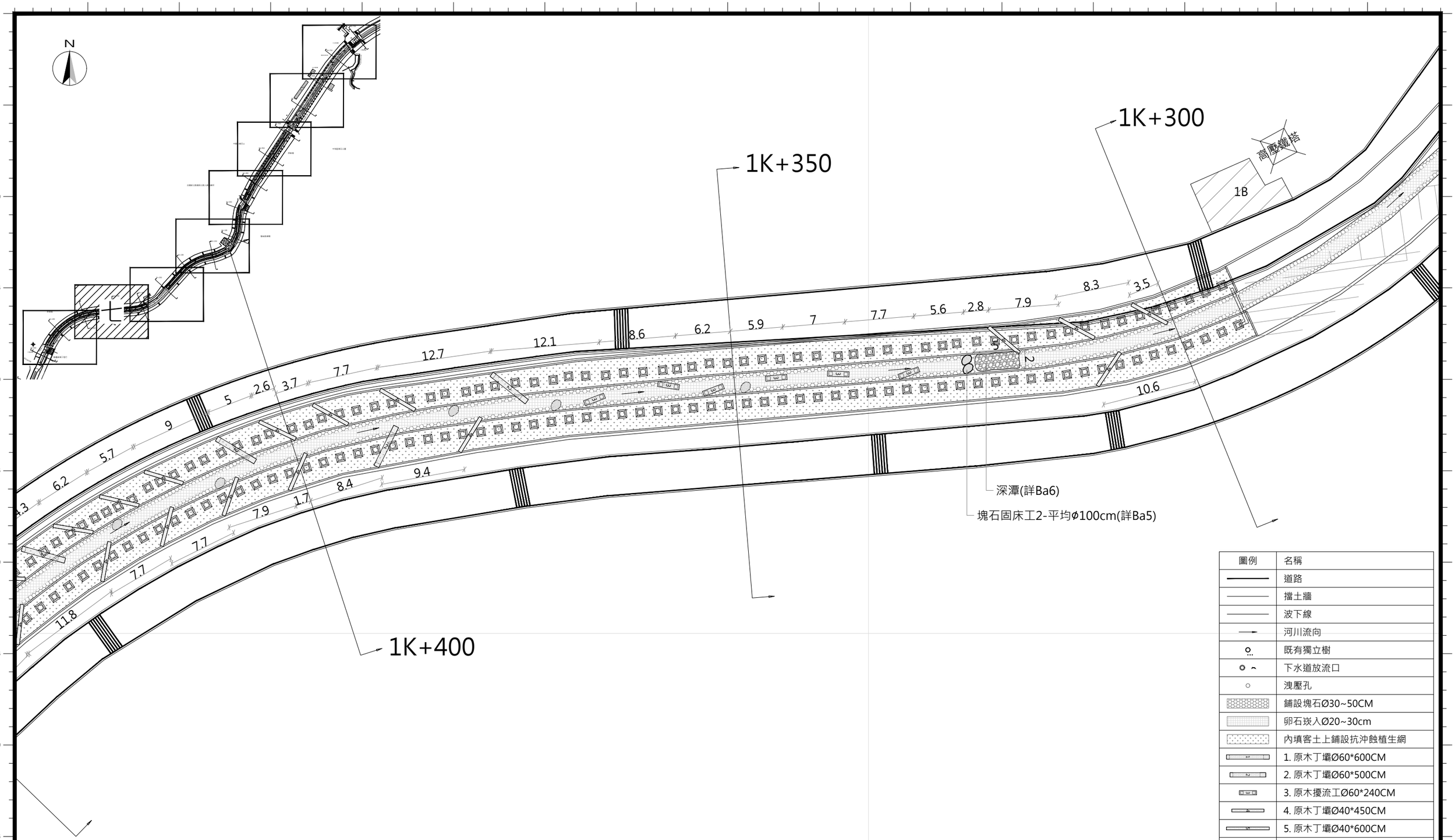

圖例	名稱
	道路
	擋土牆
	波下線
	河川流向
	既有獨立樹
	下水道放流口
	洩壓孔
	鋪設塊石Ø30~50CM
	卵石崁入Ø20~30cm
	內填客土上鋪設抗沖蝕植生網
	1. 原木丁壩Ø60*600CM
	2. 原木丁壩Ø60*500CM
	3. 原木擾流工Ø60*240CM
	4. 原木丁壩Ø40*450CM
	5. 原木丁壩Ø40*600CM
	石籠陰井
	塊石Ø100~150CM

註：1.配置可依現況調整，待甲方及監造單位核可後方可施作。左右岸既有洩壓孔需保留。
2.新設塊石Ø100~150cm，依現地調整，自然擺放。

水域工區平面圖分區(七)

S=A3:1/400 A1:1/200 Unit:m

委託單位	新北市政府水利局	繪圖	劉家瑋	設計	張紹洋	規劃/設計單位	瑞晟技術顧問股份有限公司 Rui Cheng Technical Consultant Co., Ltd.	工程名稱	藤寮坑溝排水水環境營造計畫(第二期)		圖號 Pa7
		核對	劉文榮	核准	李建明			圖面名稱	水域工區平面圖分區(七)	比例尺 1/400 日期 111.11	張數

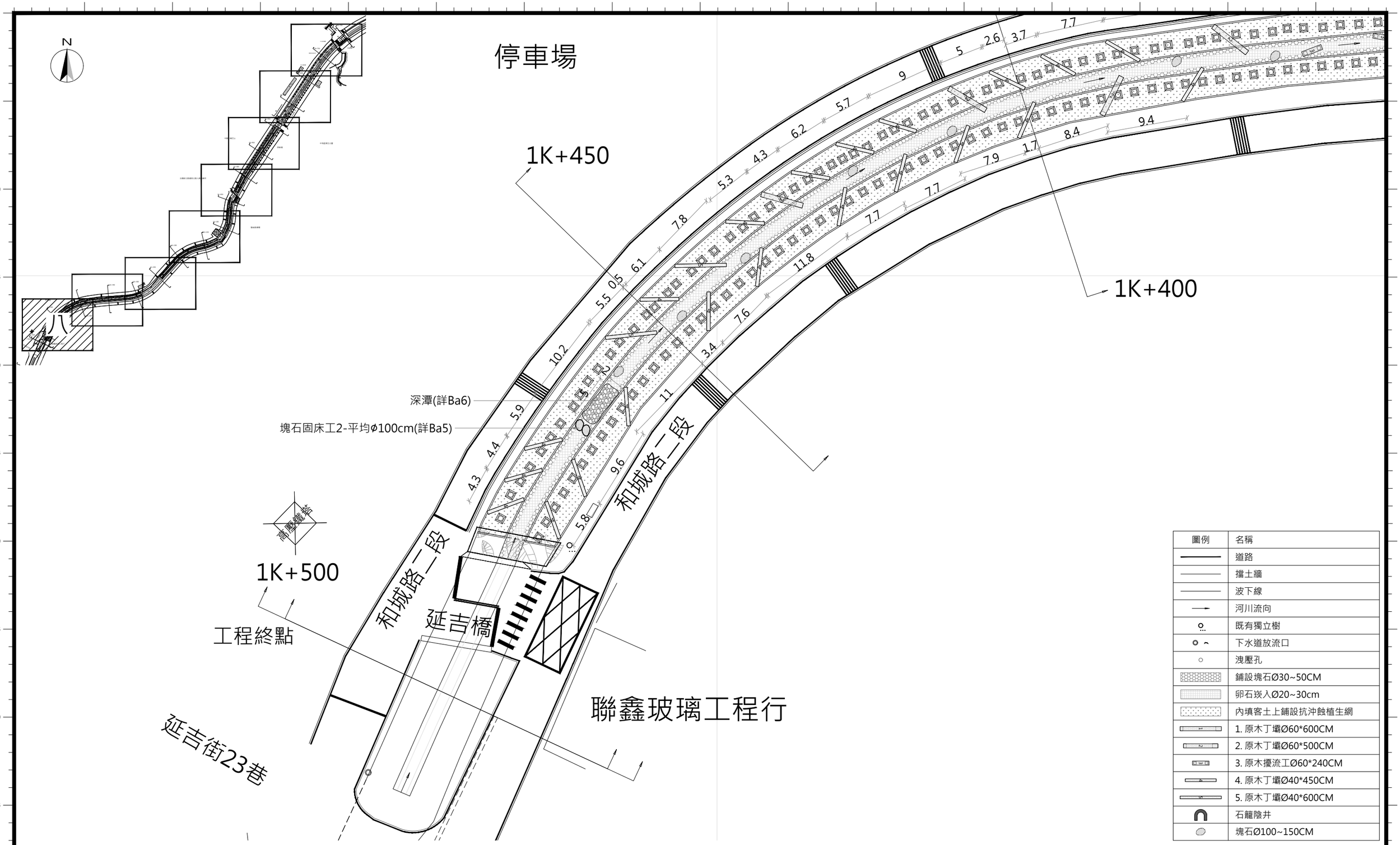

圖例	名稱
	道路
	擋土牆
	波下線
	河川流向
	既有獨立樹
	下水道放流口
	洩壓孔
	鋪設塊石Ø30~50CM
	卵石崁入Ø20~30cm
	內填客土上鋪設抗沖蝕植生網
	1. 原木丁壩Ø60*600CM
	2. 原木丁壩Ø60*500CM
	3. 原木擾流工Ø60*240CM
	4. 原木丁壩Ø40*450CM
	5. 原木丁壩Ø40*600CM
	石籠陰井
	塊石Ø100~150CM

水域工區平面圖分區(八)

S=A3:1/400 A1:1/200 Unit:m

註：1.配置可依現況調整，待甲方及監造單位核可後方可施作。左右岸既有洩壓孔需保留。
2.新設塊石Ø100~150cm，依現地調整，自然擺放。

委託單位	新北市政府水利局	繪圖	劉家瑋	設計	張紹峰	規劃/設計單位	瑞晟技術顧問股份有限公司 Rui Cheng Technical Consultant Co., Ltd.	工程名稱	藤寮坑溝排水水環境營造計畫(第二期)	圖號	Pa8
		核對	劉文榮	核准	陳明堂			圖面名稱	水域工區平面圖分區(八) 比例尺 1/400 日期 111.11	張數	

編號	工　項	單位	備註
1	懸挑外緣收邊鋼版	M	658.20詳圖Db1-7
2	路緣石，預鑄(A型緣石)	M	598.20詳圖Db4-2
3	收邊界石，預鑄(B型緣石)	M	83.30詳圖Db4-3
4	座椅區地坪	M2	42.50詳圖Db2-5
5	10*60*15cm塊石(AC鋪面收邊)	M	1065.90詳圖Db3-1
6	10*10*20cm塊石緣石(節點廣場界石)	M	39.40詳圖Db10-4
7	車道路側護墩	M	408.90詳圖Db4-4
8	植槽矮牆(人行/自行車道)	M	301.90詳圖Db4-4
9	加蓋區棚架植槽	M	43.00詳圖Db10-6
10	紐澤西護欄側新設排水暗溝	M	33.00詳圖Db10-6
11	紐澤西護欄上端封鋼板	處	4.00詳圖Db10-6
12	D=4"排水孔(含新設及原有擴孔)	處	16.00詳圖Db10-6
13	D=4"PVC排水管	M	13.50詳圖Db10-6
14	人行/自行車道鋪面(透水瀝青混凝土鋪面)	M2	2257.70詳圖Db3-1
15	道路標線(含自行車道)	M2	528.90詳圖Db17
16	人行道面層，跨橋節點鋪面	M2	254.90詳圖Db13~Db16
17	人行道面層，加蓋區廣場鋪面	M2	268.90詳圖Db18
18	既有不鏽鋼欄杆移設	M	85.50詳圖Db10-1
19	排水渠岸欄杆	M	708.50詳圖Db1
20	休憩座椅(石材椅座)	座	38.00詳圖Db2
21	休憩座椅(混凝土椅座)	M	69.00
22	新設棚架	座	4.00詳圖Db6、Db7
23	新設棚架(@單元/2組)	座	5.00詳圖Db6、Db7
24	新設棚架(@單元/4組)	座	11.00詳圖Db6、Db7
25	新設棚架轉角組(@單元2座)	座	2.00詳圖Db6、Db7
26	既有護牆壁面美化(含解說)	M	9.30
27	新設機房暨工具間(含裝修)	間	2.00
28	入口斜坡道	M2	58.30詳圖Db10-5
29	植槽矮牆(跨橋區)	M	56.60詳圖Db4-1
30	路緣植槽	M	3.90
31	廊架	組	2.00詳圖Db8、Db9
32	新設橋名柱	座	7.00詳圖Db5-1
33	原有橋面護欄整修	M	67.20
34	高溫窯燒手工造型座椅	座	2.00詳圖Db5-2
35	高燈移設	盞	27.00詳圖E2-5
36	新植喬木	株	26.00詳圖T1、T2
37	喬木移植	株	3.00詳圖T1、T2
38	瀝青混凝土鋪面	M2	5337.80詳圖Db3-4

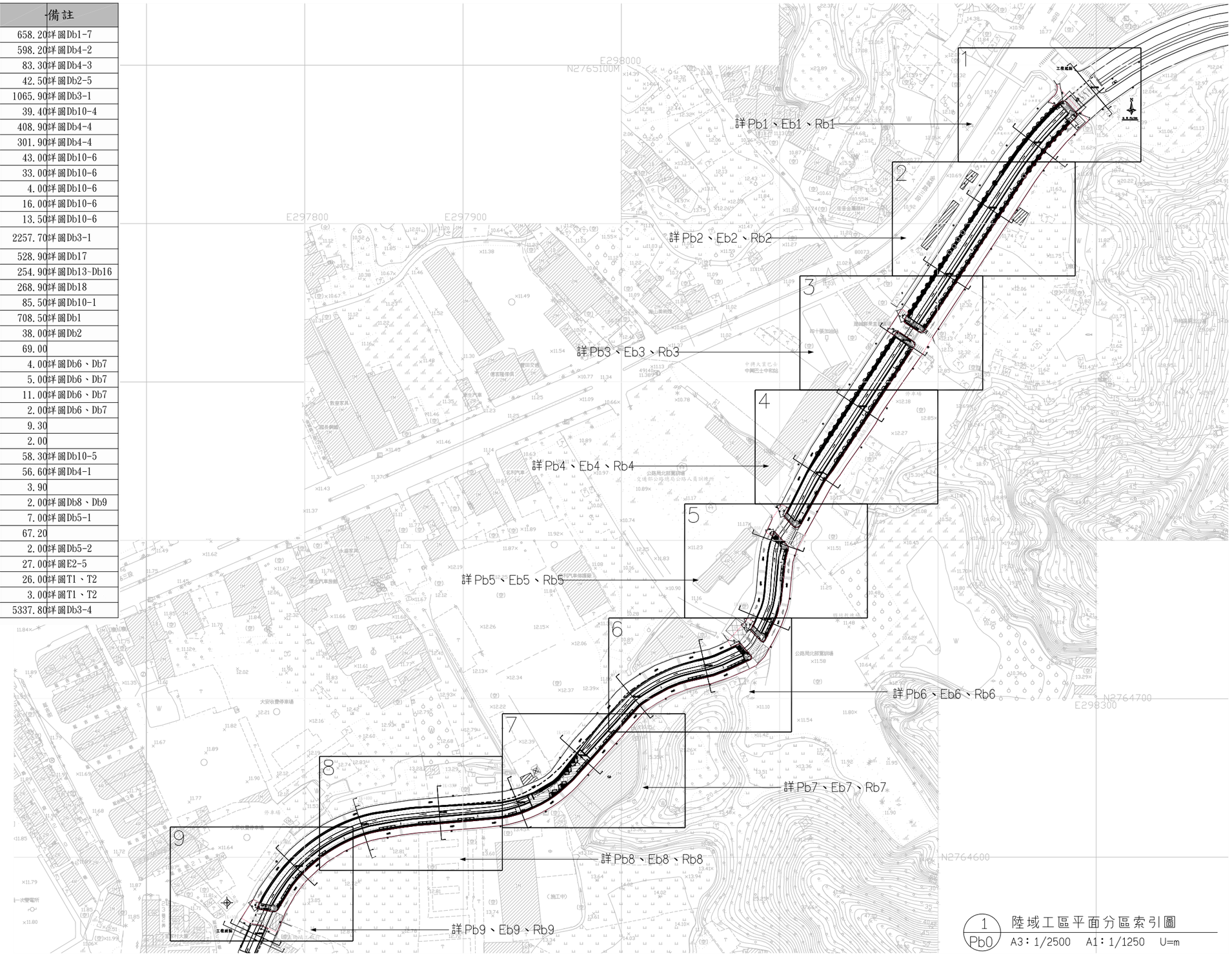

1 Pb0 陸域工區平面分區索引圖

A3：1/2500　A1：1/1250　U=m

委託單位	新北市政府水利局	繪圖	陳顗荷	設計		規劃設計單位	瑞晟技術顧問股份有限公司 Rui Cheng Technical Consultant Co., Ltd.	工程名稱	藤寮坑溝排水水環境營造計畫(第二期)
		核對		核准				圖面名稱	陸域工區平面分區索引圖

比例尺	日期	圖號	張數
A3:1/300 A1:1/150	111.11	Pb0	

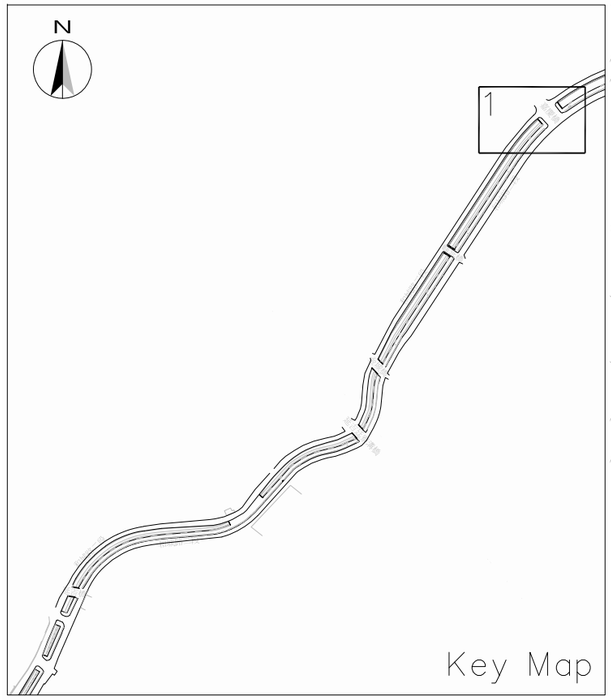

0K+700

工程起點

0K+700

新設植槽矮牆

跨橋區節點鋪面

入口斜坡道

12.1

14.5

10.2

7.1

3.1

13.3

R5

3

7.3

收邊界石，預鑄(B型緣石)

嘉慶橋跨橋道路區域道路交通標線依現場及新配置重新畫設

路緣石，預鑄(A型緣石)

虛線範圍內車道AC路面重鋪，道路交通標線依現場更新劃設

節點廣場界石(10*10*20cm塊石緣石)

人行/自行車道鋪面

新設排水渠岸欄杆

新設休憩座椅(石材椅座)

原座椅區地坪重設

懸挑外緣收邊鋼版

10*60*15cm塊石(AC鋪面收邊)

收邊界石，預鑄(B型緣石)

原有靠河側高燈移置外側

新植喬木(光臘樹)

0K+750

0K+750

中古車買賣

機車自助洗車

10.64

11.56

嘉慶橋

N

比例尺1/300

0 5 10m

1 Pb1 陸域工區設計平面配置圖(一)

A3：1/300 A1：1/150 U=m

委託單位	新北市政府水利局	繪圖	陳顗荷	設計		規劃設計單位	瑞晟技術顧問股份有限公司 Rui Cheng Technical Consultant Co., Ltd.	工程名稱	藤寮坑溝排水水環境營造計畫(第二期)	圖號	Pb1
		核對		核准				圖面名稱	陸域工區設計平面配置圖(一)	比例尺 A3:1/300 A1:1/150 日期 111.11	張數

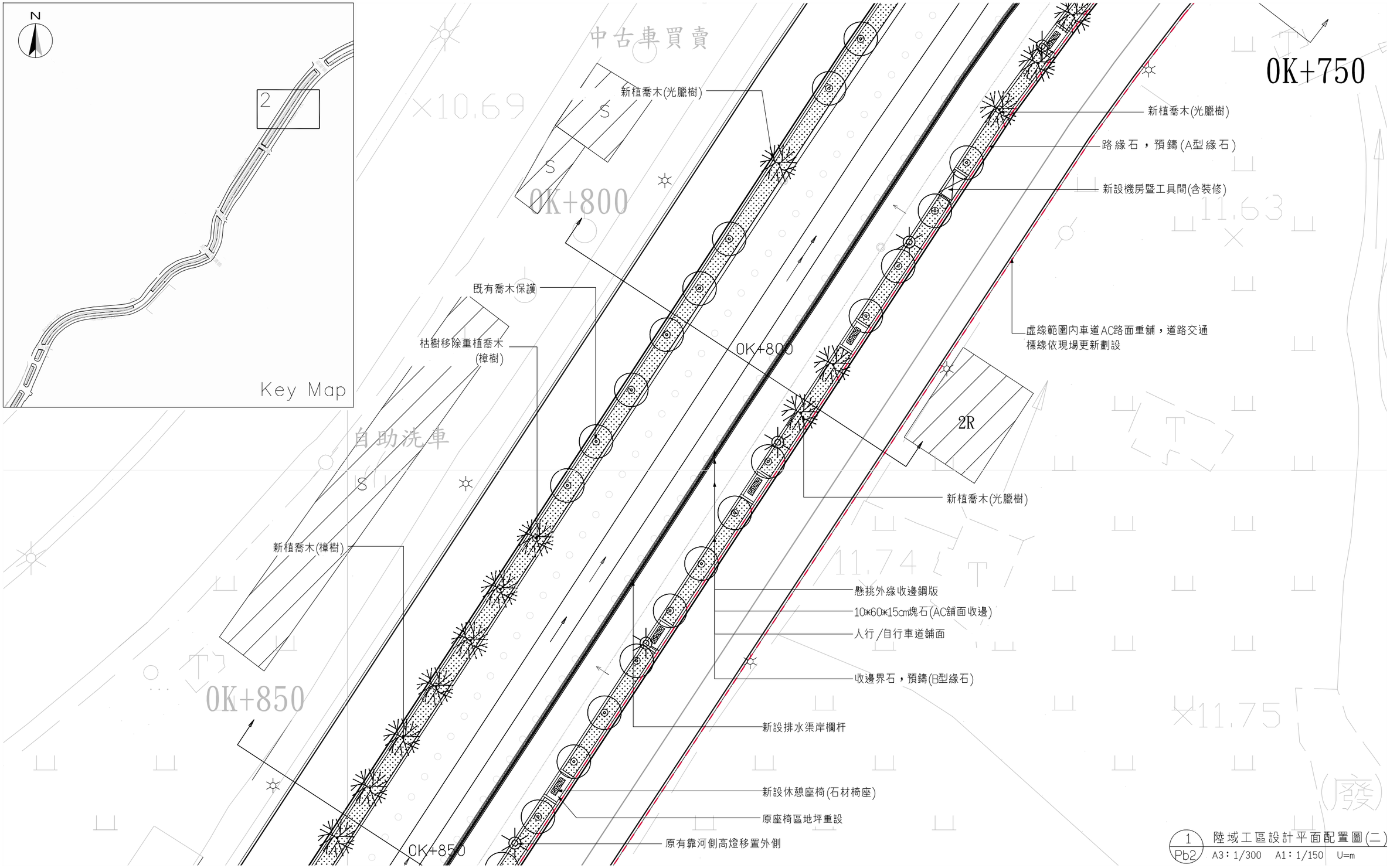

1 Pb2 陸域工區設計平面配置圖(二)

A3：1/300 A1：1/150 U=m

委託單位	新北市政府水利局	繪圖	陳顗荷	設計		規劃、設計單位	瑞晟技術顧問股份有限公司 Rui Cheng Technical Consultant Co., Ltd.	工程名稱	藤寮坑溝排水水環境營造計畫(第二期)		圖號 Pb2
		核對		核准				圖面名稱	陸域工區設計平面配置圖(二)	比例尺 A3:1/300 A1:1/150 日期 111.11	張數

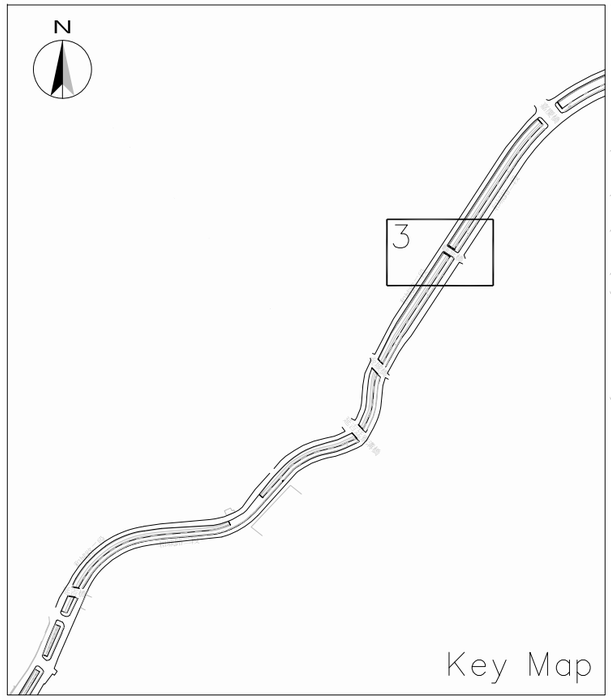

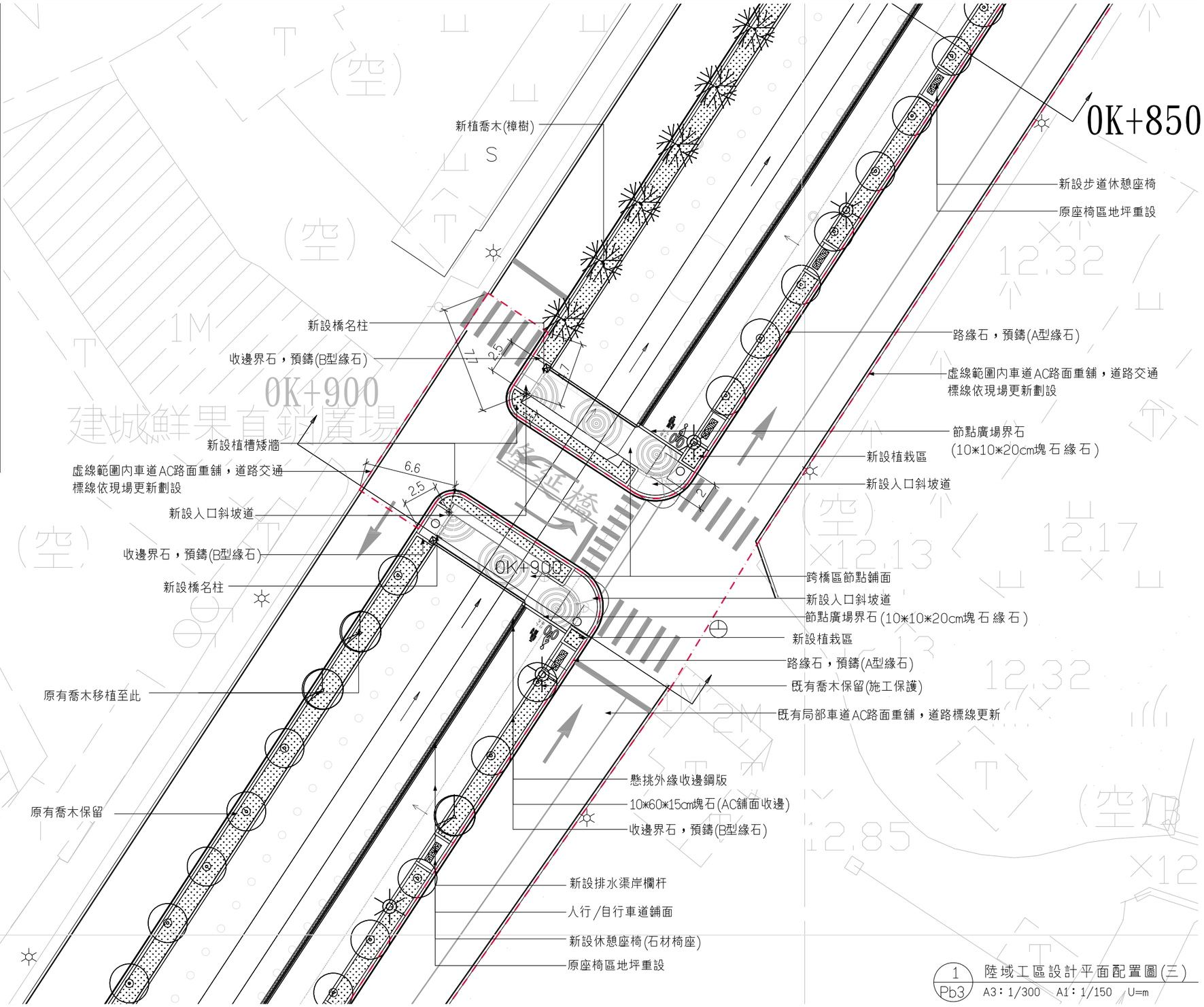

1 Pb3 陸域工區設計平面配置圖(三)

A3：1/300 A1：1/150 U=m

委託單位	新北市政府水利局	繪圖	陳顥荷	設計		規劃/設計單位	瑞晟技術顧問股份有限公司 Rui Cheng Technical Consultant Co., Ltd.	工程名稱	藤寮坑溝排水水環境營造計畫(第二期)	圖號	Pb3
		核對		核准				圖面名稱	陸域工區設計平面配置圖(三)	比例尺 A3:1/300 A1:1/150	日期 111.11	張數

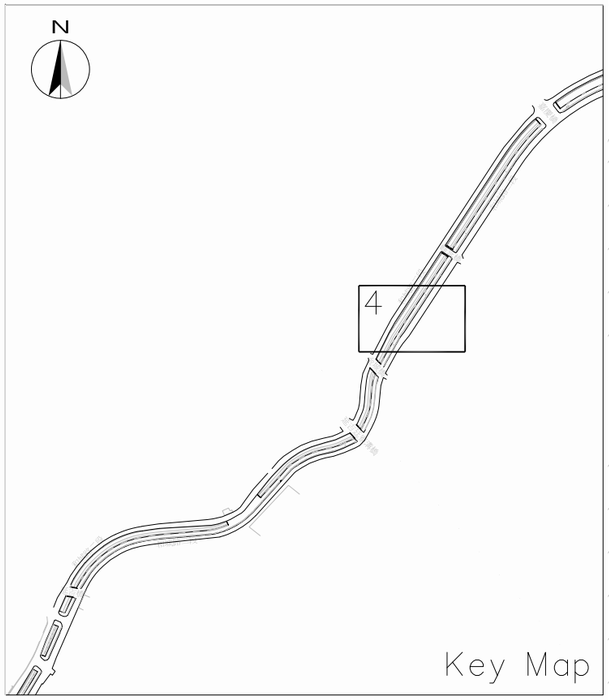

停車場

×12.18

(空)

12.85×

0K+950

原有靠河側高燈移置外側

0K+950

路緣石，預鑄(A型緣石)

虛線範圍內車道AC路面重鋪，道路交通
標線依現場更新劃設

和城路二段

枯樹移除重植喬木
(樟樹)

新設排水渠岸欄杆

懸挑外緣收邊鋼版

既有喬木保護

新設休憩座椅(石材椅座)

原座椅區地坪重設

1K+000

1M

1B

1R

12.08

(空)

12.71

15.31

16.24

1K+000

原右岸拆遷之不鏽鋼河岸欄杆移設至此

原有靠河側高燈移置外側

節點廣場界石
(10*10*20cm塊石緣石)

10*60*15cm塊石(AC舖面收邊)

人行/自行車道鋪面

收邊界石，預鑄(B型緣石)

1 Pb4 陸域工區設計平面配置圖(四)
A3：1/300 A1：1/150 U=m

委託單位	新北市政府水利局	繪圖	陳顗荷	設計		規劃、設計單位	瑞晟技術顧問股份有限公司 Rui Cheng Technical Consultant Co., Ltd.	工程名稱	藤寮坑溝排水水環境營造計畫(第二期)	圖號	Pb4
		核對		核准				圖面名稱	陸域工區設計平面配置圖(四)	比例尺 A3:1/300 A1:1/150 日期 111.11	張數

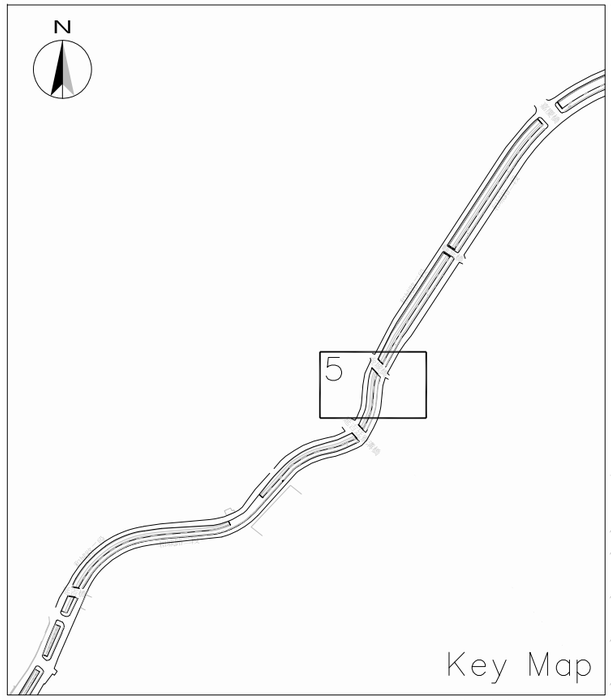

標線標誌配合重設
新設橋名柱
入口斜坡道
新設橋名柱
不繡鋼河岸欄杆維修口預留
新設廊架
新設植栽區
原右岸拆遷之不繡鋼
河岸欄杆移設至此
原有靠河側高燈移置外側
新設植栽區
懸挑外緣收邊鋼版
新設排水渠岸欄杆
10*60*15cm塊石(AC舖面收邊)
人行/自行車道鋪面
收邊界石，預鑄(B型緣石)
節點廣場界石(10*10*20cm塊石緣石)
入口斜坡道
跨橋區節點鋪面
節點廣場界石
(10*10*20cm塊石緣石)
入口斜坡道
新設植栽區
休憩座椅及新設棚架(@單元/2組)
(混凝土椅座1.5m*2)
休憩座椅及新設棚架(@單元/4組)
(石材椅座*2+混凝土椅座1.5m*2)
既有車道路側護墩重設
虛線範圍內車道AC路面重舖，道路交通
標線依現場更新劃設
懸挑外緣收邊鋼版
新設排水渠岸欄杆
10*60*15cm塊石(AC舖面收邊)
人行/自行車道鋪面
植槽矮牆(人行/自行車道)
新設植栽區
1K+050
1K+100
11.17
11.64
11.51
11.25
11.16
(空)
3R
1R
4R
1R
40
40
40
40
7.6
5.4
4.8
2.4

1 Pb5 陸域工區設計平面配置圖(五)
A3：1/300 A1：1/150 U=m

聯結教練場

委託單位	新北市政府水利局	繪圖	陳顗荷	設計		規劃/設計單位	瑞晟技術顧問股份有限公司 Rui Cheng Technical Consultant Co., Ltd.	工程名稱	藤寮坑溝排水水環境營造計畫(第二期)
		核對		核准				圖面名稱	陸域工區設計平面配置圖(五)

比例尺	日期	圖號	張數
A3:1/300 A1:1/150	111.11	Pb5	

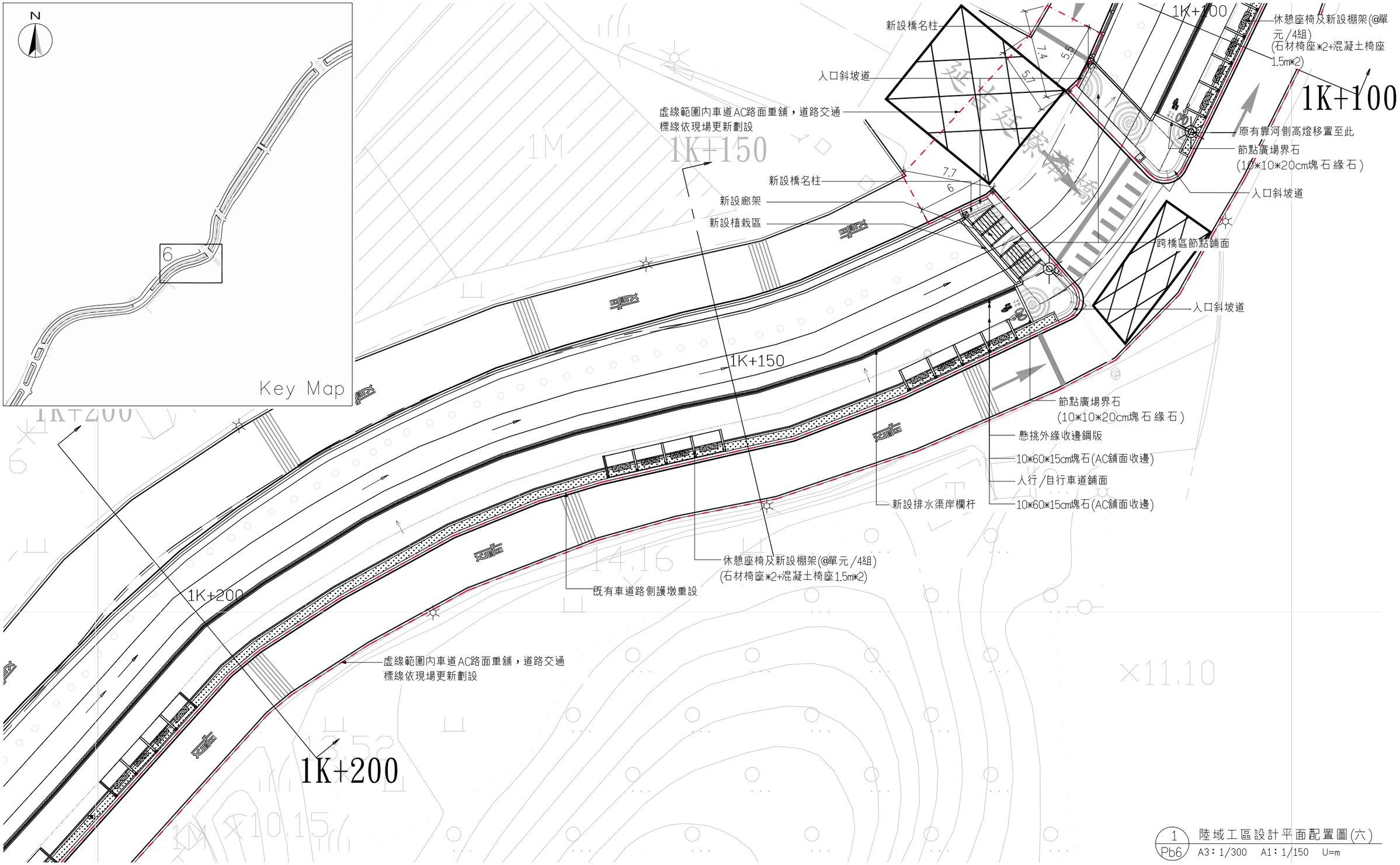

1 Pb6 陸域工區設計平面配置圖(六)

A3：1/300 A1：1/150 U=m

委託單位	新北市政府水利局	繪圖	陳顥荷	設計		規劃/設計單位	瑞晟技術顧問股份有限公司 Rui Cheng Technical Consultant Co., Ltd.	工程名稱	藤寮坑溝排水水環境營造計畫(第二期)		圖號 Pb6
		核對		核准				圖面名稱	陸域工區設計平面配置圖(六)	比例尺 A3:1/300 A1:1/150 日期 111.11	張數

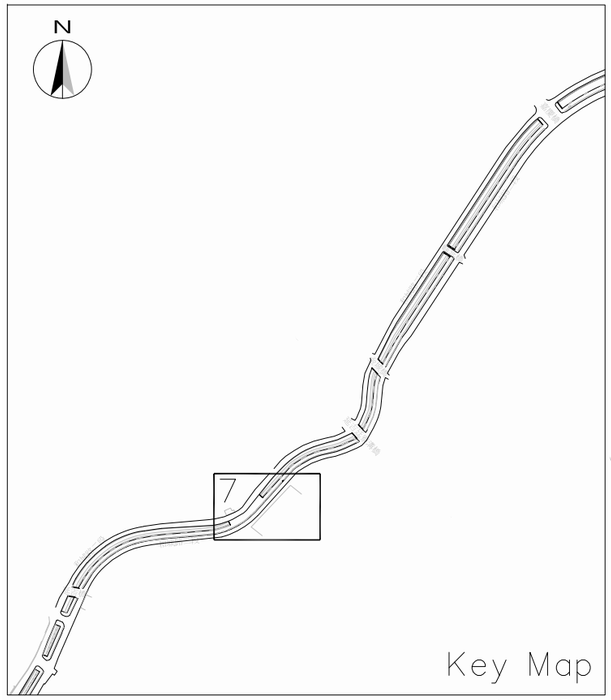

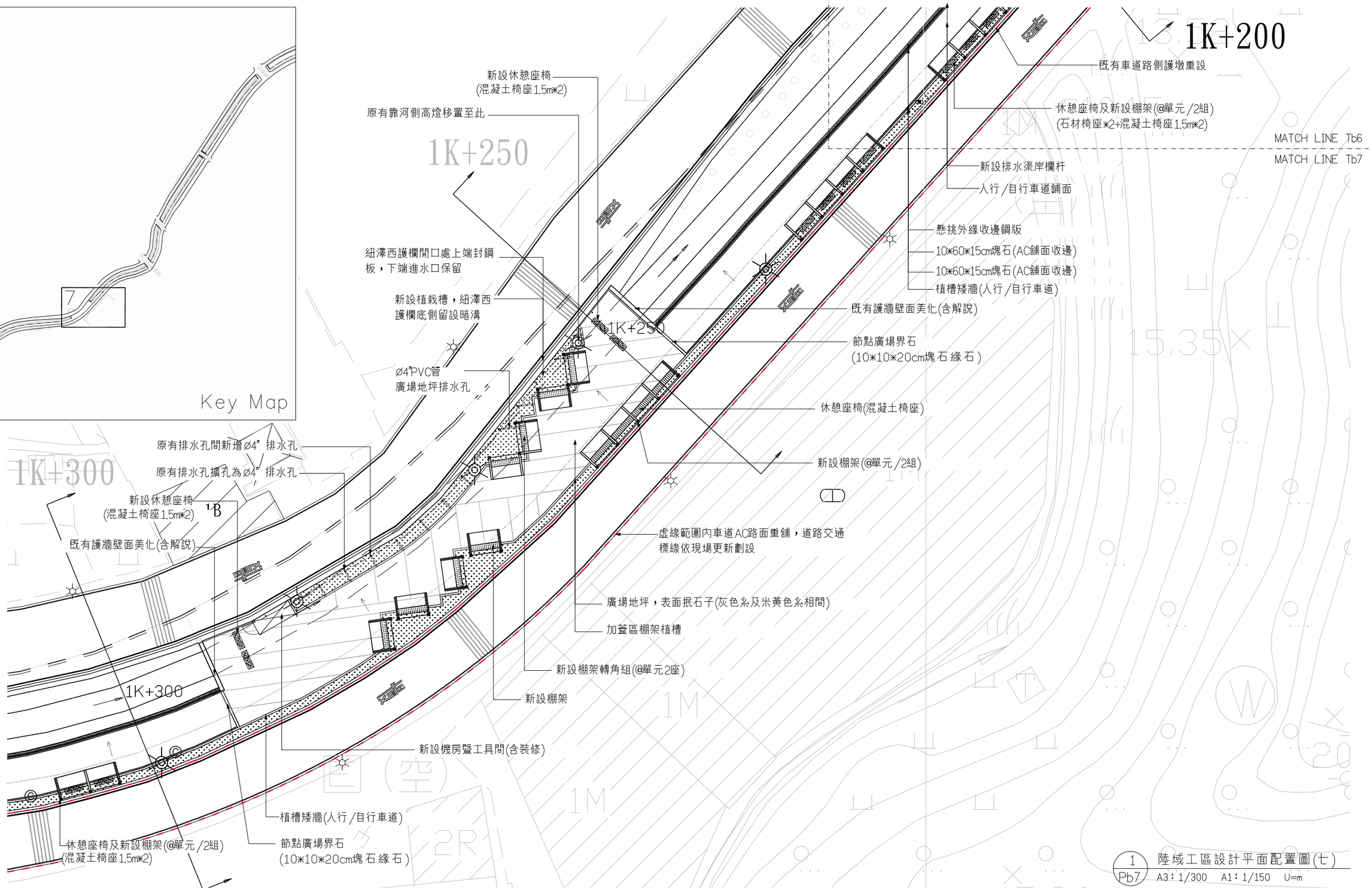

1 Pb7 陸域工區設計平面配置圖(七)

A3：1/300 A1：1/150 U=m

委託單位	新北市政府水利局	繪圖	陳顗荷	設計		規劃/設計單位	瑞晟技術顧問股份有限公司 Rui Cheng Technical Consultant Co., Ltd.	工程名稱	藤寮坑溝排水水環境營造計畫(第二期)
		核對		核准				圖面名稱	陸域工區設計平面配置圖(七)

比例尺	日期	圖號	張數
A3:1/300 A1:1/150	111.11	Pb7	

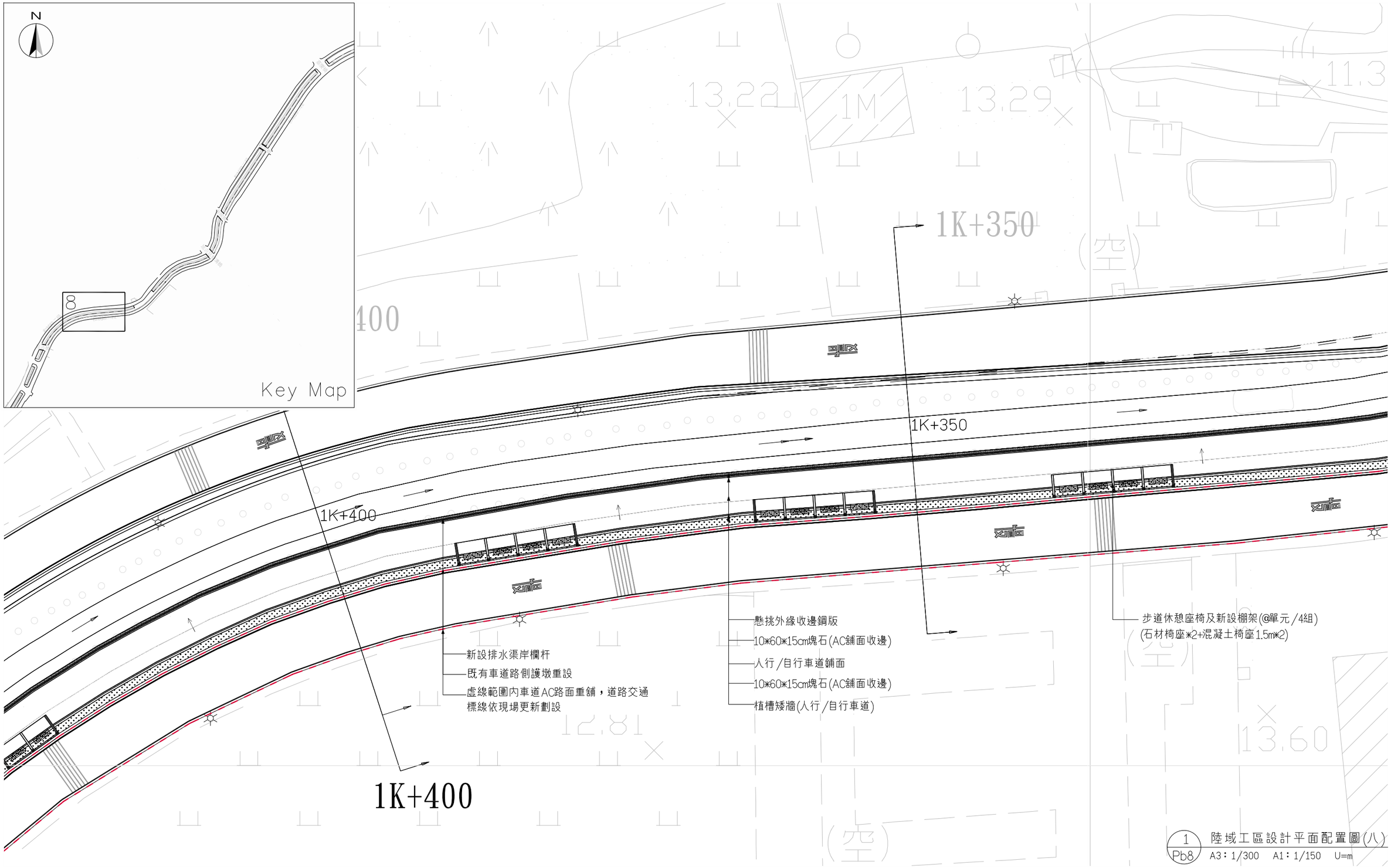

委託單位	新北市政府水利局	繪圖	陳顗荷	設計		規劃/設計單位	瑞晟技術顧問股份有限公司 Rui Cheng Technical Consultant Co., Ltd.	工程名稱	藤寮坑溝排水水環境營造計畫(第二期)		圖號 Pb8
		核對		核准				圖面名稱	陸域工區設計平面配置圖(八)	比例尺 A3:1/300 A1:1/150 日期 111.11	張數

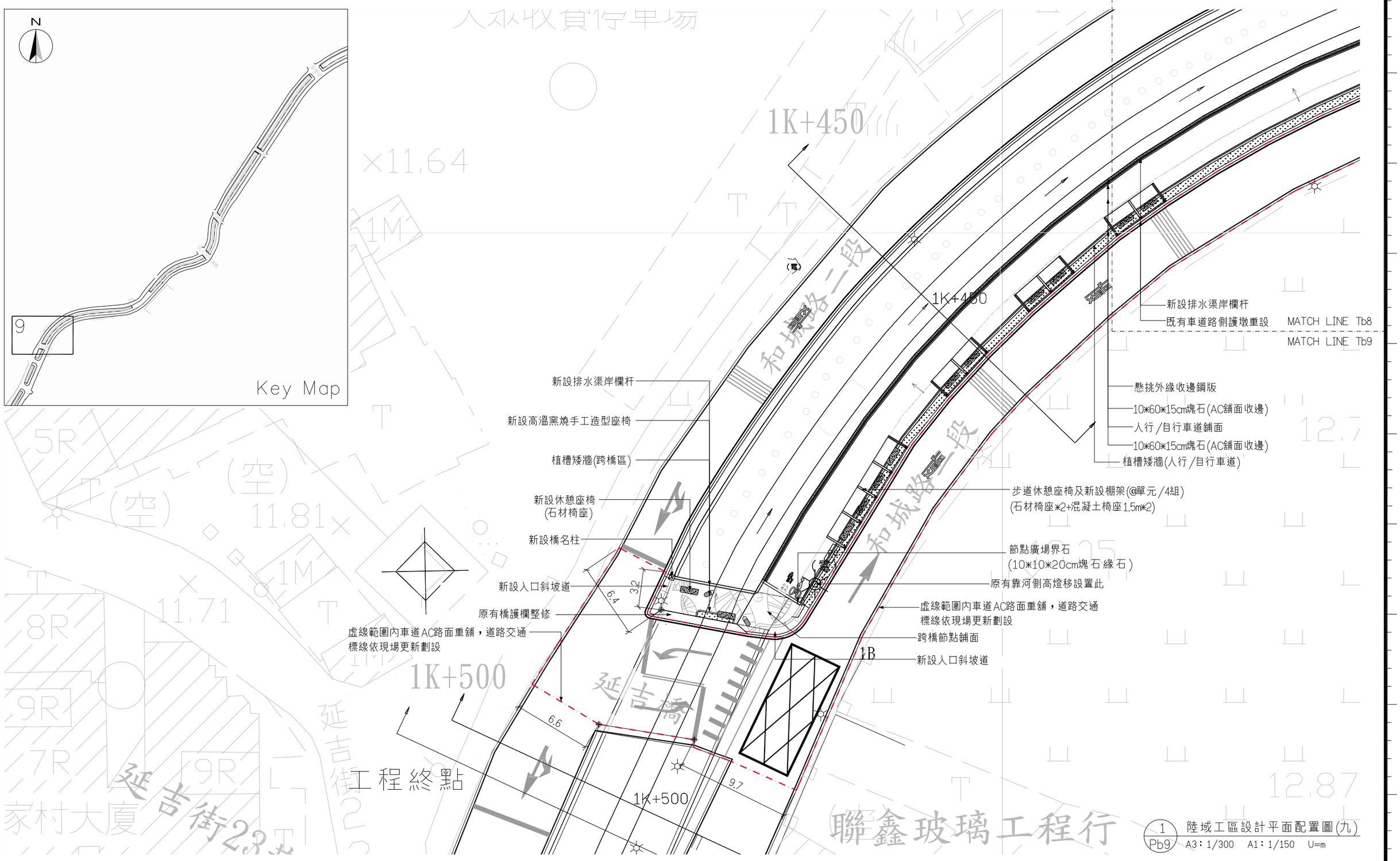

1 Pb9 陸域工區設計平面配置圖(九)
A3：1/300 A1：1/150 U=m

委託單位	新北市政府水利局	繪圖	陳顗荷	設計		規劃、設計單位	瑞晟技術顧問股份有限公司 Rui Cheng Technical Consultant Co., Ltd.	工程名稱	藤寮坑溝排水水環境營造計畫(第二期)		圖號 Pb9
		核對		核准				圖面名稱	陸域工區設計平面配置圖(九)	比例尺 A3:1/300 A1:1/150 日期 111.11	張數

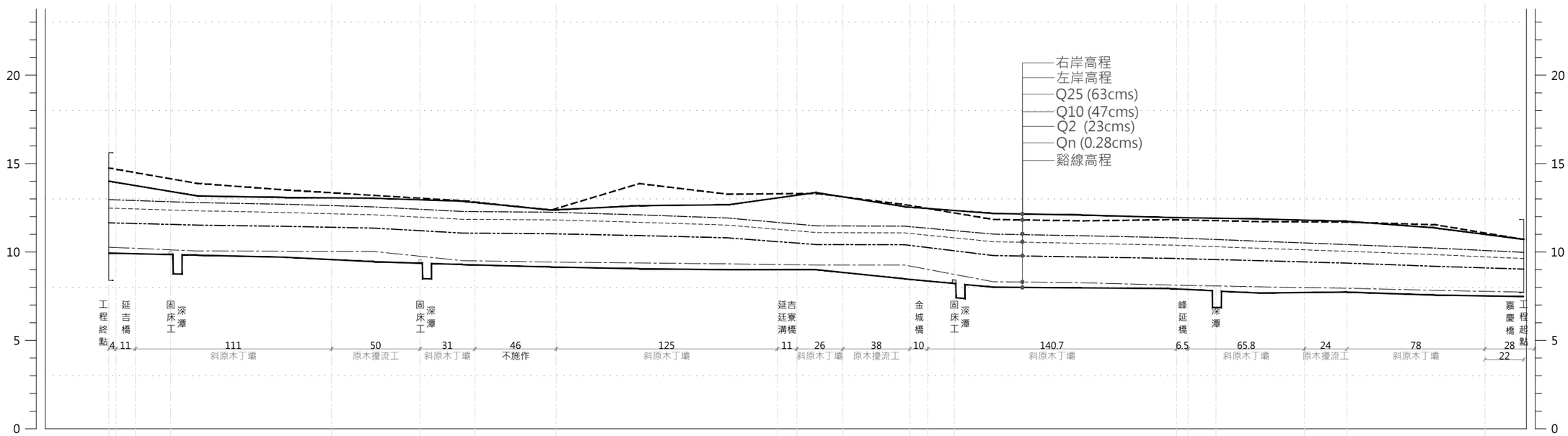

里程	左岸高程 (m)	右岸高程 (m)	谿線高程 (m)	Qn (0.28cms)	Q2 (23cms)	Q10 (47cms)	Q25 (63cms)	間距
1K+503	9.94	14.75	14.01	10.27	11.65	12.48	12.96	50.00
1K+500	9.82	13.88	13.17	10.06	11.52	12.33	12.79	50.00
1K+496								
1K+485								
1K+465	9.70	13.51	13.08	10.04	11.45	12.23	12.70	50.00
1K+450	9.45	13.20	13.04	10.03	11.35	12.10	12.55	50.00
1K+400	9.29	12.90	12.87	9.51	11.07	11.85	12.29	50.00
1K+374	9.15	12.37	12.37	9.43	11.03	11.82	12.25	50.00
1K+350	9.05	13.87	12.62	9.38	10.93	11.68	12.10	50.00
1K+324	9.00	13.27	12.67	9.33	10.80	11.52	11.92	50.00
1K+300	8.48	12.68	12.56	9.26	10.41	11.08	11.46	50.00
1K+293								
1K+250	8.01	11.84	12.18	8.32	9.80	10.58	11.01	50.00
1K+247								
1K+200	7.97	11.76	12.09	8.26	9.72	10.49	10.92	50.00
1K+150	7.93	11.83	11.95	8.13	9.64	10.39	10.81	50.00
1K+122								
1K+111								
1K+100	7.68	11.72	11.87	8.03	9.51	10.21	10.61	50.00
1K+085								
1K+050	7.73	11.69	11.74	7.95	9.37	10.04	10.42	50.00
1K+047								
1K+037								
1K+022	7.56	11.54	11.36	7.83	9.19	9.85	10.22	50.00
1K+000	7.48	10.71	10.71	7.73	9.03	9.63	9.98	0.00
0K+950								
0K+900								
0K+896								
0K+890								
0K+874								
0K+850								
0K+824								
0K+800								
0K+750								
0K+722								
0K+700								

圖例
- 左岸高程
- 右岸高程
- 谿線高程
- Qn(0.28cms)
- Q2(23cms)
- Q10(47cms)
- Q25(63cms)

V: 0 2.5 5 7.5 (m) H: 0 25 50 75 (m)

SCALE: H = 1/250; W = 1/2500

水域工區縱斷面圖

S=A3:1/2500 A1:1/1250 Unit:m

委託單位	新北市政府水利局	繪圖 劉家瑋	設計 張紹祥	規劃、設計單位	瑞晟技術顧問股份有限公司 Rui Cheng Technical Consultant Co., Ltd.	工程名稱	藤寮坑溝排水水環境營造計畫(第二期)
		核對	核准			圖面名稱	水域工區縱斷面圖

比例尺	1/2500	日期	111.11	圖號	Ba0	張數	

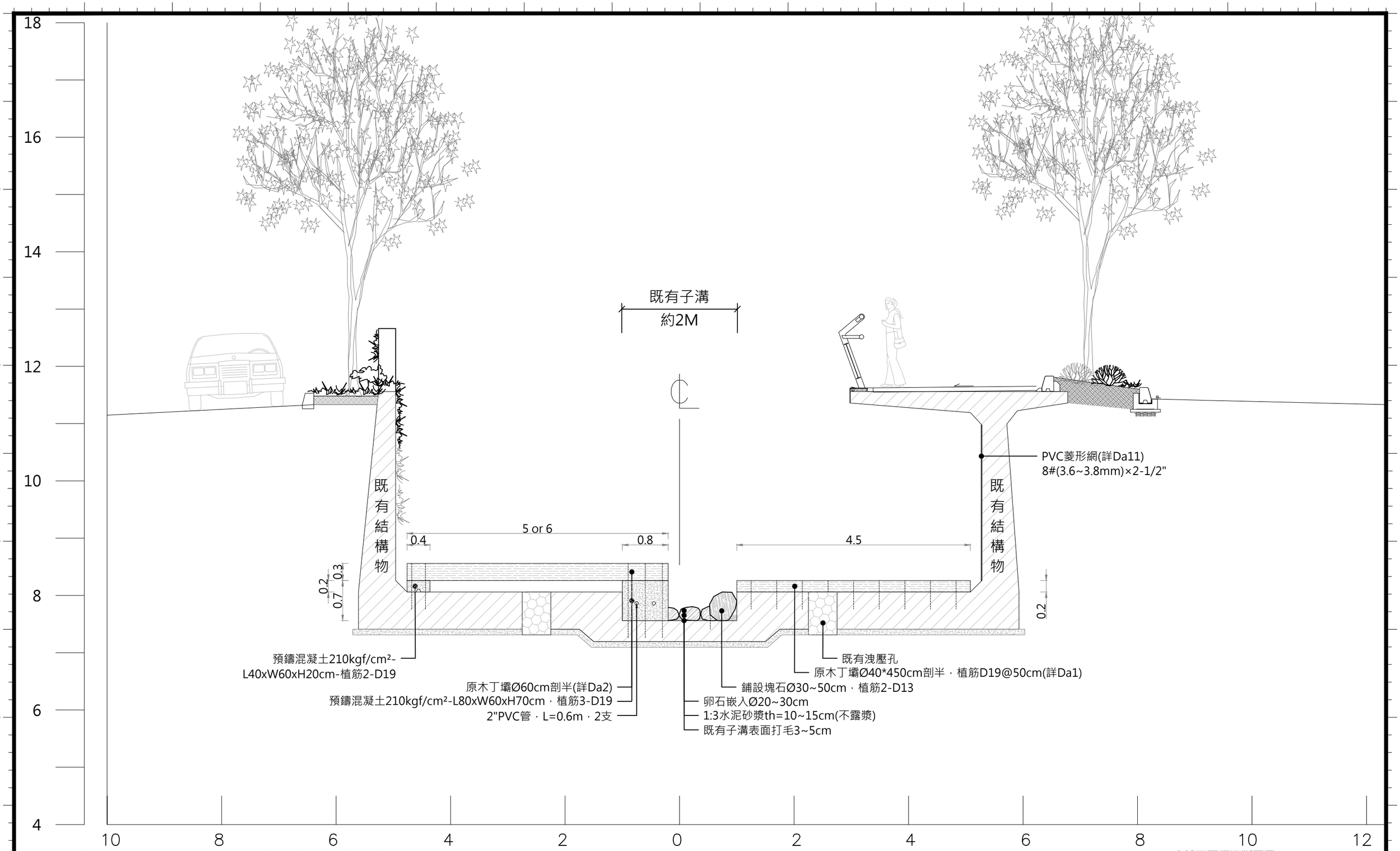

註：1.配置可依現況調整，待甲方及監造單位核可後方可施作。既有洩壓孔之輪傘草需保留。
2.既有結構物系為參考，台北縣中和市中和排水路整治工程-連城支線竣工圖說

0K+734~0K+742

註：植筋深度參閱圖號I6鋼筋植筋說明

水域工區標準斷面圖(一)

S=A3:1/60 A1:1/30 unit:m

委託單位	新北市政府水利局	繪圖	劉家瑋	設計	張紹峰	規劃/設計單位	瑞晟技術顧問股份有限公司 Rui Cheng Technical Consultant Co., Ltd.	工程名稱	藤寮坑溝排水水環境營造計畫(第二期)		圖號 Ba1
		核對	舞文蕙	核准	張紹峰			圖面名稱	水域工區標準斷面圖(一)	比例尺 1/60 日期 111.11	張數

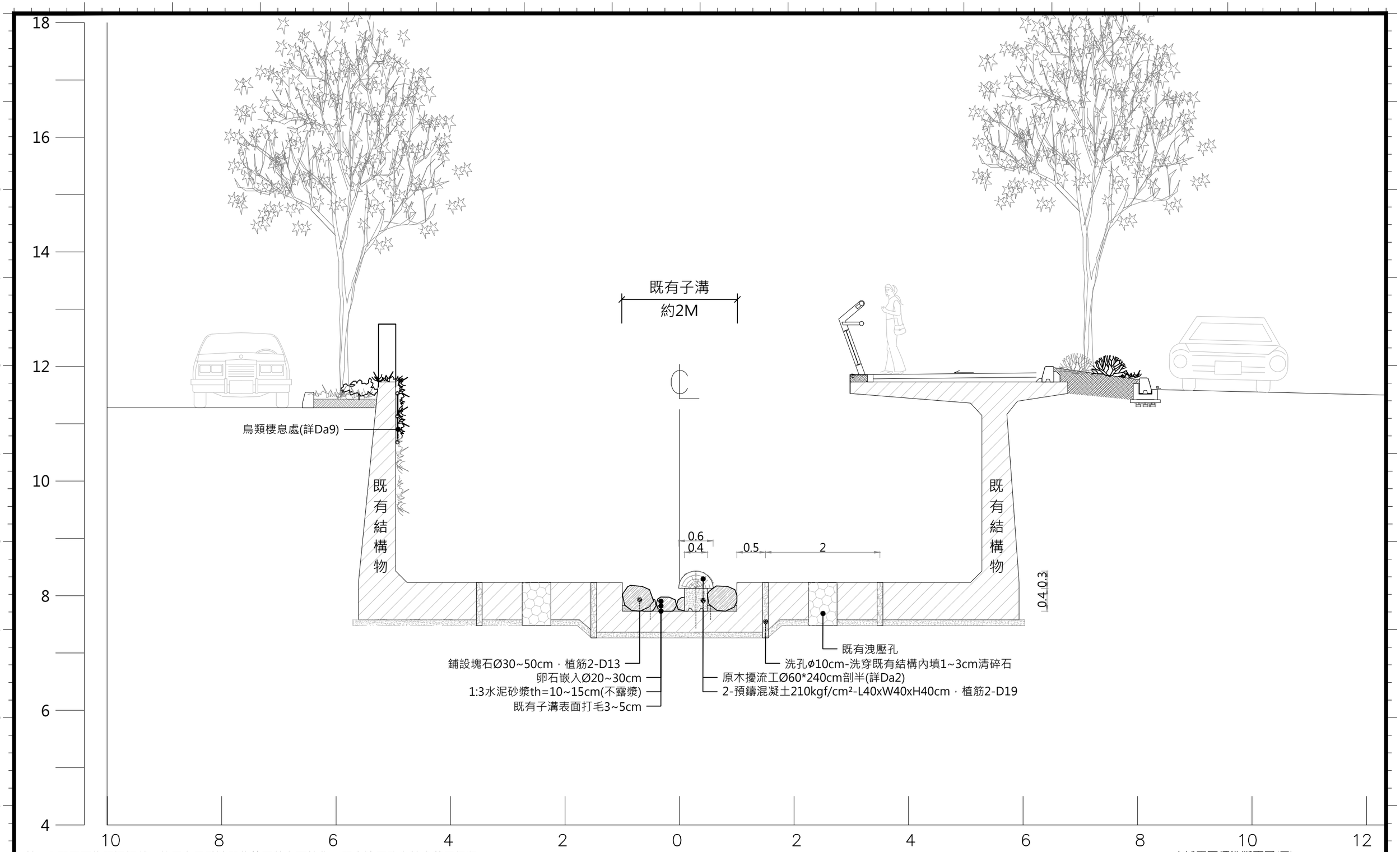

註：1.配置可依現況調整，待甲方及監造單位核可後方可施作。既有洩壓孔之輪傘草需保留。
2.既有結構物系為參考，台北縣中和市中和排水路整治工程-連城支線竣工圖說

註：植筋深度參閱圖號I6鋼筋植筋說明

水域工區標準斷面圖(二)

S=A3:1/60 A1:1/30 unit:m

委託單位	新北市政府水利局	繪圖	劉家瑋	設計	張紹洋	規劃、設計單位	瑞晟技術顧問股份有限公司 Rui Cheng Technical Consultant Co., Ltd.	工程名稱	藤寮坑溝排水水環境營造計畫(第二期)		圖號 Ba2
		核對	蔡文華	核准	李鴻源			圖面名稱	水域工區標準斷面圖(二)	比例尺 1/60 日期 111.11	張數

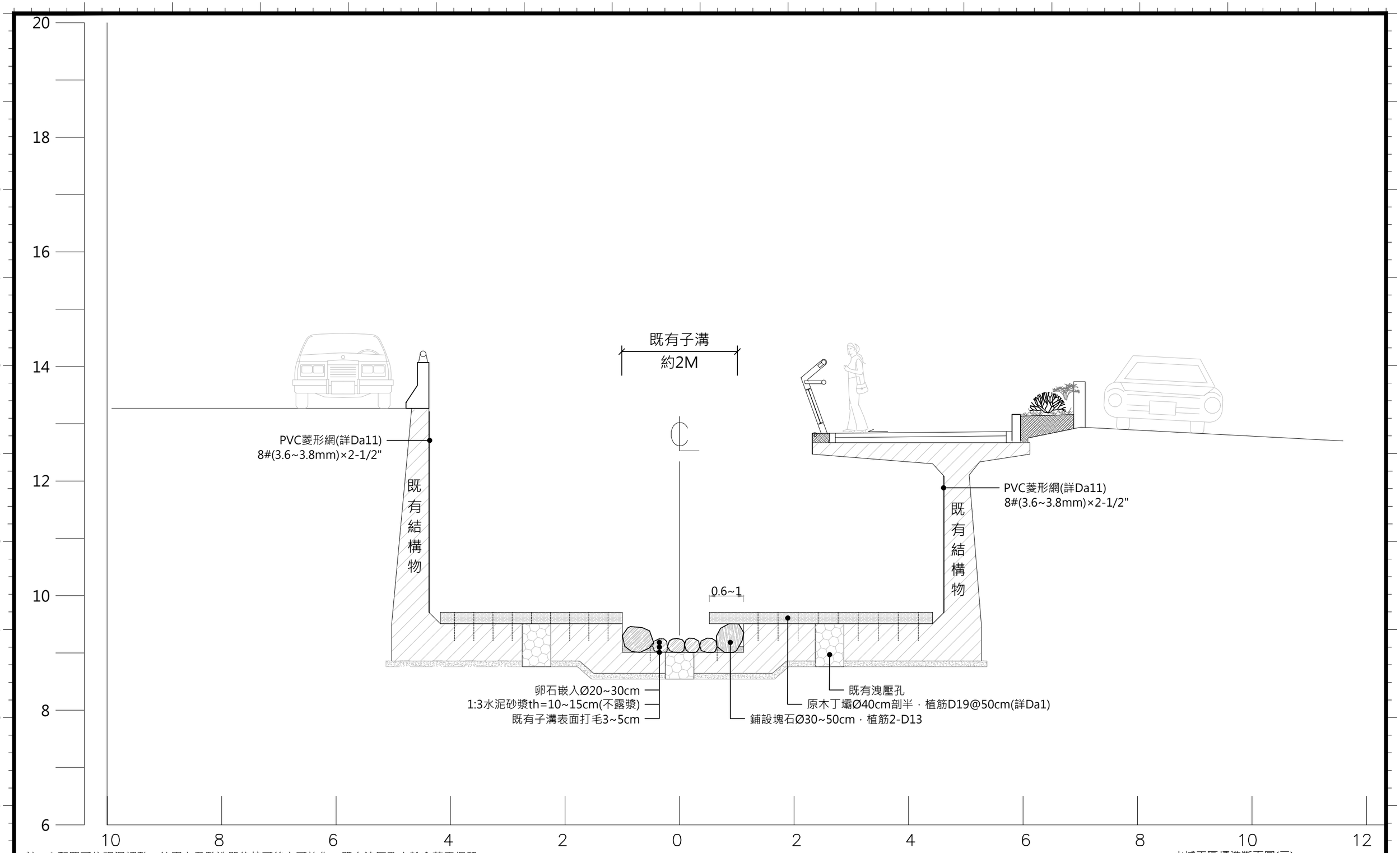

註：1.配置可依現況調整，待甲方及監造單位核可後方可施作。既有洩壓孔之輪傘草需保留。
2.既有結構物系為參考，台北縣中和市中和排水路整治工程-連城支線竣工圖說

1K+140

註：植筋深度參閱圖號I6鋼筋植筋說明

水域工區標準斷面圖(三)

S=A3:1/60 A1:1/30 unit:m

委託單位	新北市政府水利局	繪圖	劉家瑋	設計	張紹洋	規劃(設計)單位	瑞晟技術顧問股份有限公司 Rui Cheng Technical Consultant Co., Ltd.	工程名稱	藤寮坑溝排水水環境營造計畫(第二期)		圖號 Ba3
		核對	蔡文哲	核准	李建明			圖面名稱	水域工區標準斷面圖(三)	比例尺 1/60 日期 111.11	張數

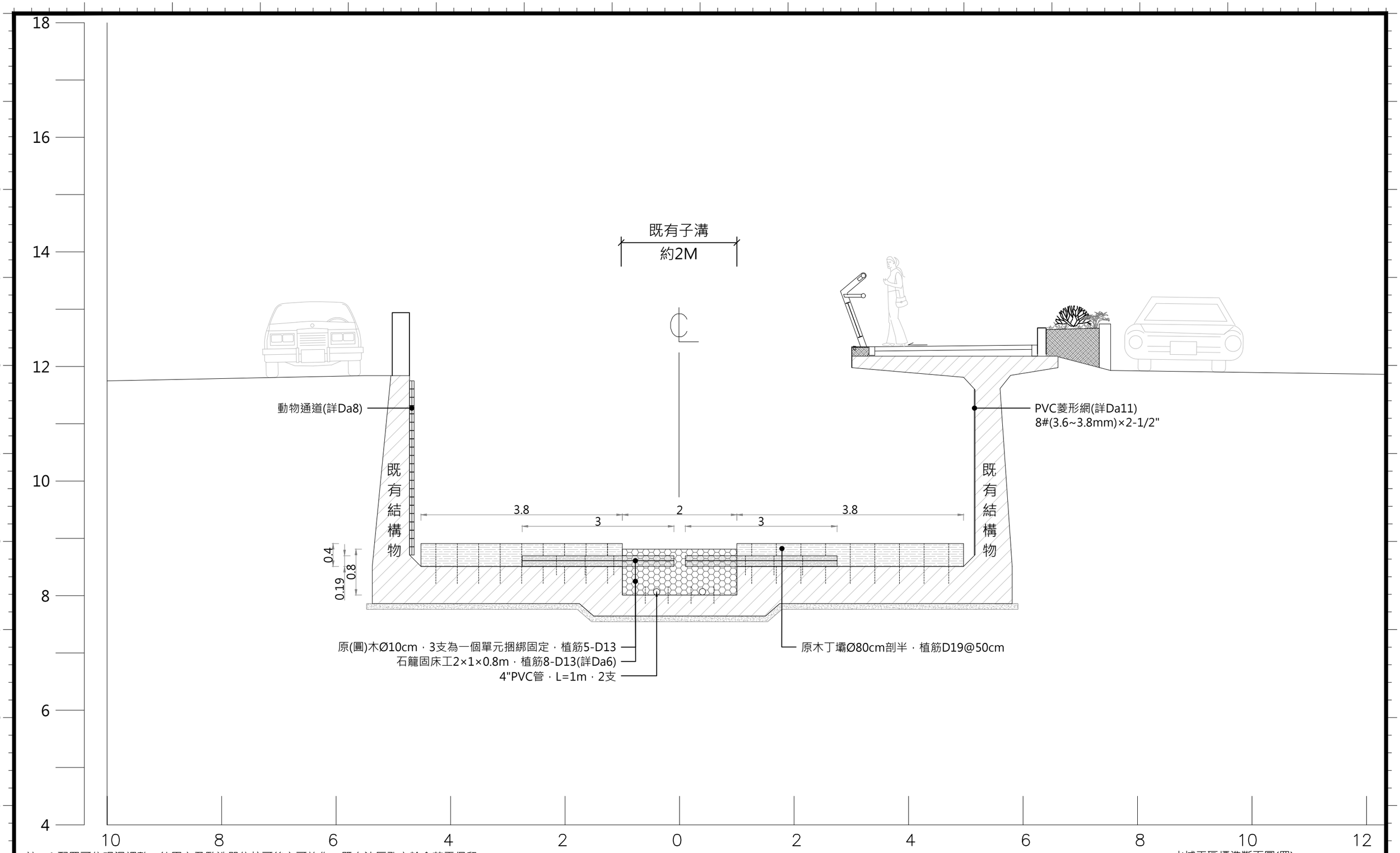

註：1.配置可依現況調整，待甲方及監造單位核可後方可施作。既有洩壓孔之輪傘草需保留。
2.既有結構物系為參考，台北縣中和市中和排水路整治工程-連城支線竣工圖說

1K+018~1K+022

註：植筋深度參閱圖號I6鋼筋植筋說明

水域工區標準斷面圖(四)

S=A3:1/60 A1:1/30 unit:m

委託單位	新北市政府水利局	繪圖	劉家瑋	設計	張銀峰	規劃設計單位	瑞晟技術顧問股份有限公司 Rui Cheng Technical Consultant Co., Ltd.	工程名稱	藤寮坑溝排水水環境營造計畫(第二期)		圖號 Ba4
		核對	彭文泰	核准	李勝雄			圖面名稱	水域工區標準斷面圖(四)	比例尺 1/60 日期 111.11	張數

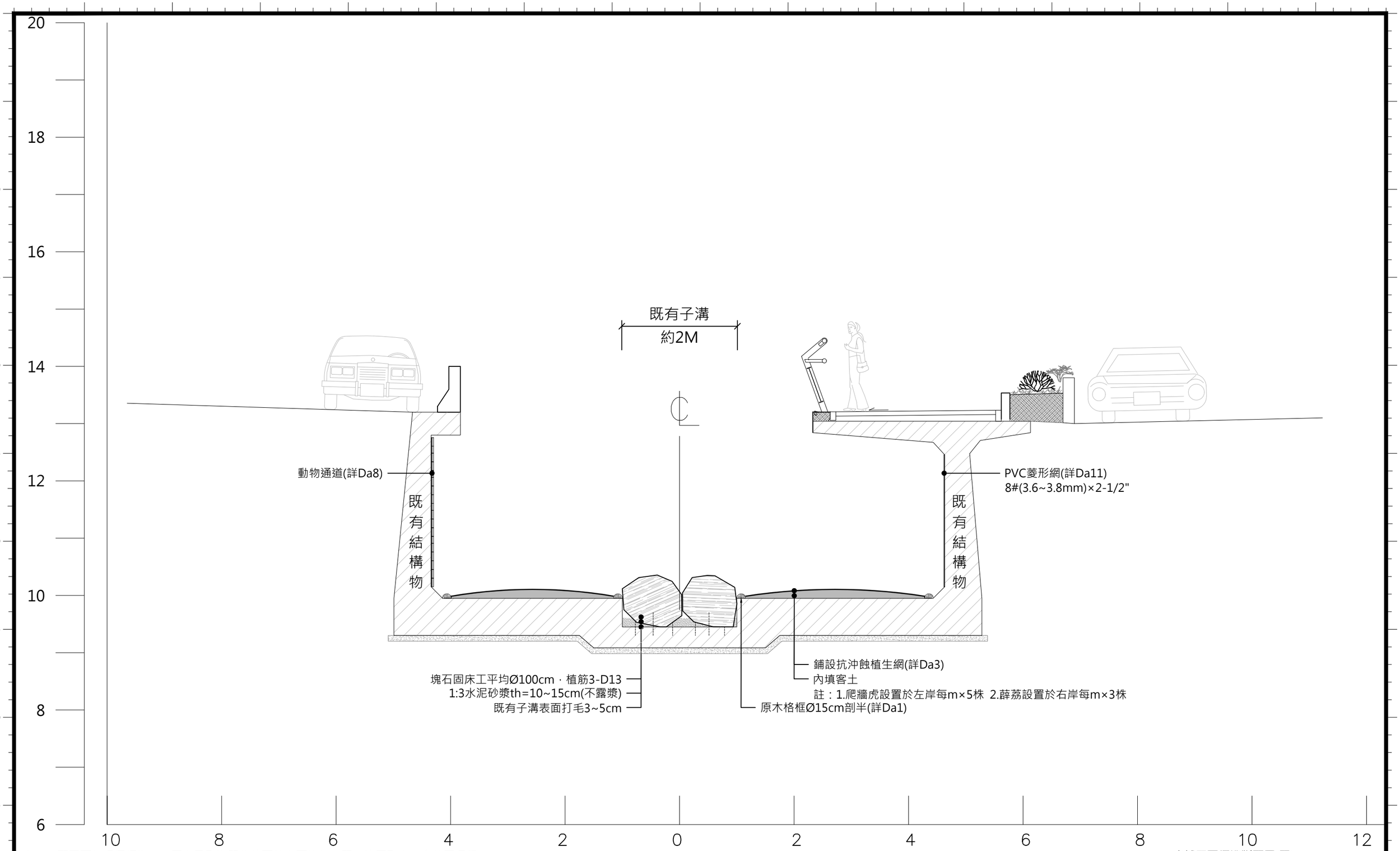

註：1.配置可依現況調整，待甲方及監造單位核可後方可施作。既有洩壓孔之輪傘草需保留。
2.既有結構物系為參考，台北縣中和市中和排水路整治工程-連城支線竣工圖說

1K+324

註：植筋深度參閱圖號I6鋼筋植筋說明

水域工區標準斷面圖(五)

S=A3:1/60 A1:1/30 unit:m

委託單位	新北市政府水利局	繪圖	劉家瑋	設計	張紹峰	規劃/設計單位	瑞晟技術顧問股份有限公司 Rui Cheng Technical Consultant Co., Ltd.	工程名稱	藤寮坑溝排水水環境營造計畫(第二期)		圖號 Ba5
		核對	舞文舞	核准	張紹峰			圖面名稱	水域工區標準斷面圖(五)	比例尺 1/60 日期 111.11	張數

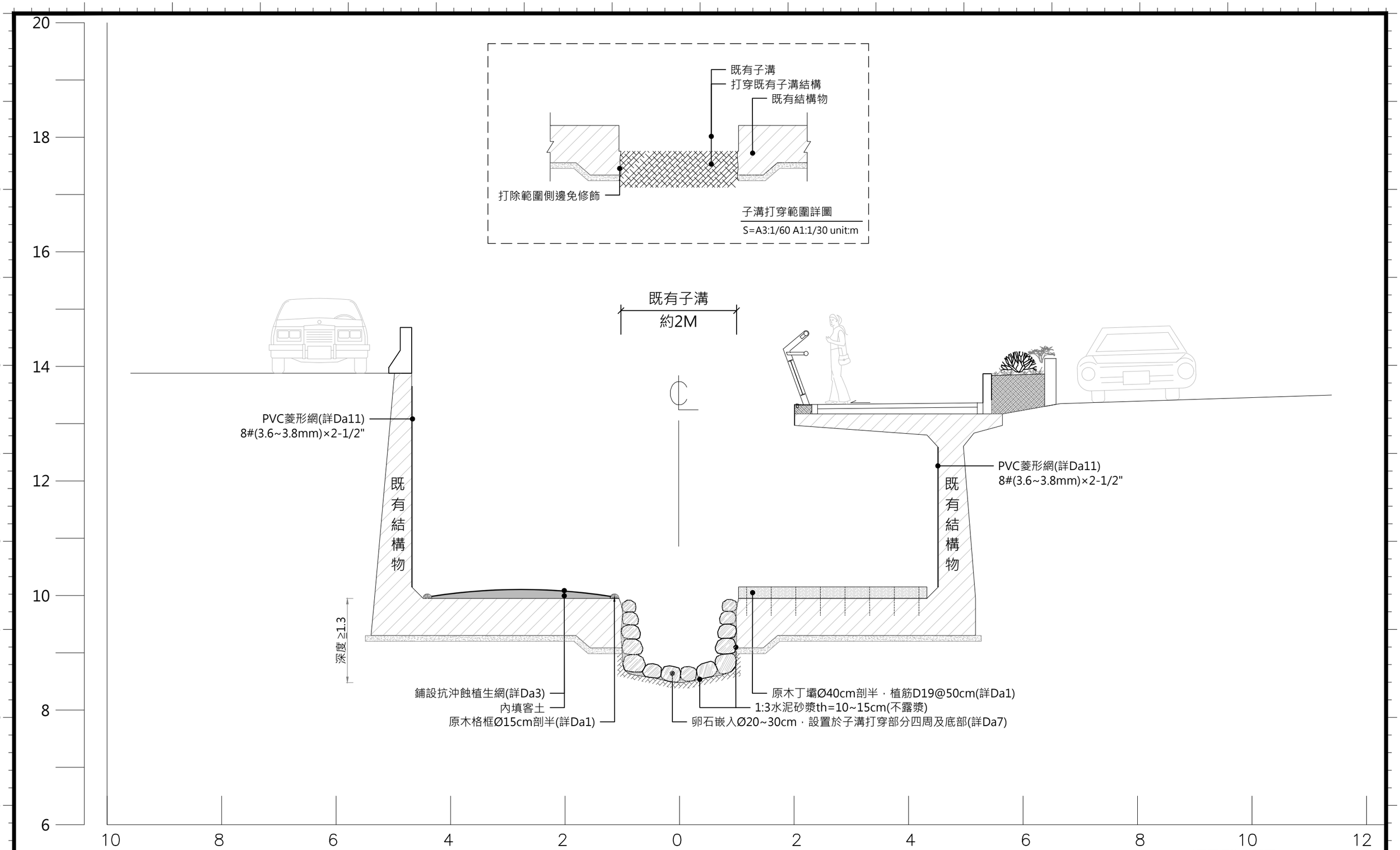

註：1.配置可依現況調整，待甲方及監造單位核可後方可施作。既有洩壓孔之輪傘草需保留。
2.既有結構物系為參考，台北縣中和市中和排水路整治工程-連城支線竣工圖說

註：植筋深度參閱圖號I6鋼筋植筋說明

水域工區標準斷面圖(六)
S=A3:1/60 A1:1/30 unit:m

委託單位	新北市政府水利局	繪圖	劉家瑋	設計	張紹清	規劃/設計單位	瑞晟技術顧問股份有限公司 Rui Cheng Technical Consultant Co., Ltd.	工程名稱	藤寮坑溝排水水環境營造計畫(第二期)		圖號 Ba6
		核對	蔡文章	核准	李建昭			圖面名稱	水域工區標準斷面圖(六)	比例尺 1/60 日期 111.11	張數

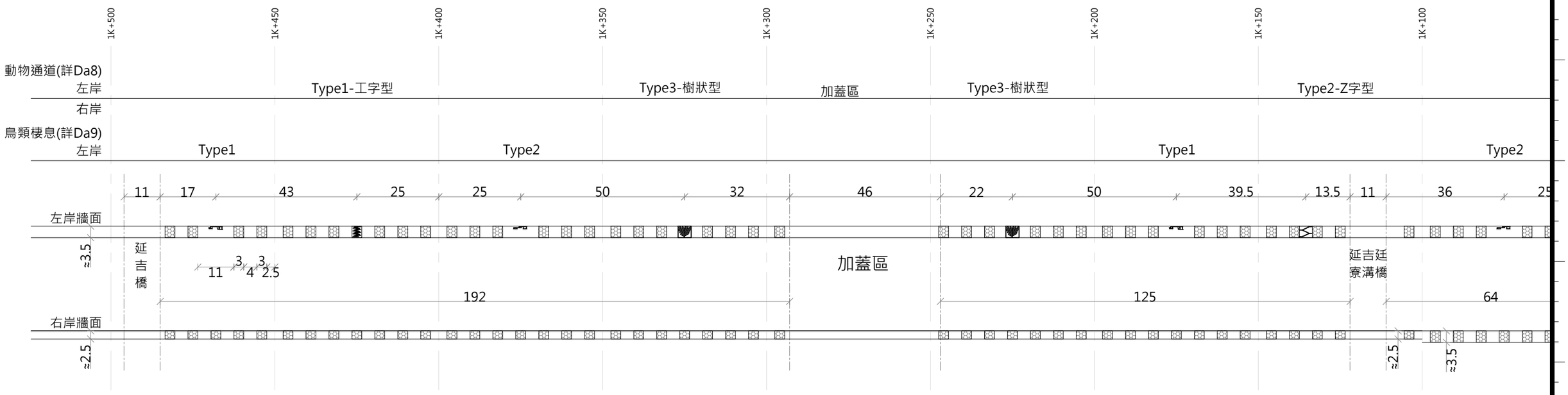

水域工區牆面配置圖-上游

S=A3:1/1200 A1:1/600 Unit:m

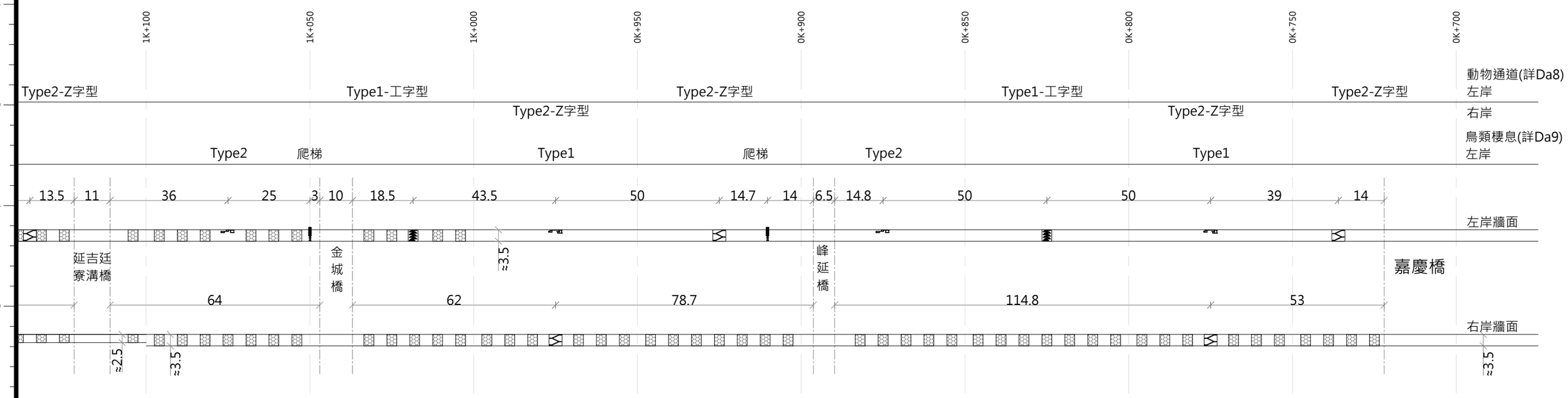

左岸PVC菱形網面積：3*3.5*50=525m²
右岸PVC菱形網面積：3*2.5*46+3*3.5*47=838.5m²
菱形網總面積：525+838.5=1,363.5m²

鋼索Φ0.8*400cm，每組2條：(50+47)*2=194條
鋼索Φ0.8*300cm，每組2條：46*2=92條
鋼索總長：194*4+92*3=1,052m

圖例：鋪設PVC菱形網(詳Da11)

水域工區牆面配置圖-下游

S=A3:1/1200 A1:1/600 Unit:m

註：1.配置可依現況調整，待甲方及監造單位核可後方可施作。牆面既有洩水孔及植物需保留。 2.客土區植栽：爬牆虎設置於左岸每m×5株(嘉慶橋至峰延橋免設)、薜荔設置於右岸每m×3株

委託單位	新北市政府水利局	繪圖	劉家瑋	設計	張紹峰	規劃設計單位	瑞晟技術顧問股份有限公司 Rui Cheng Technical Consultant Co., Ltd.	工程名稱	藤寮坑溝排水水環境營造計畫(第二期)	圖號	Ba7
		核對	郭文興	核准	陳[illegible]			圖面名稱	水域工區牆面配置圖	比例尺 1/1200 日期 111.11	張數

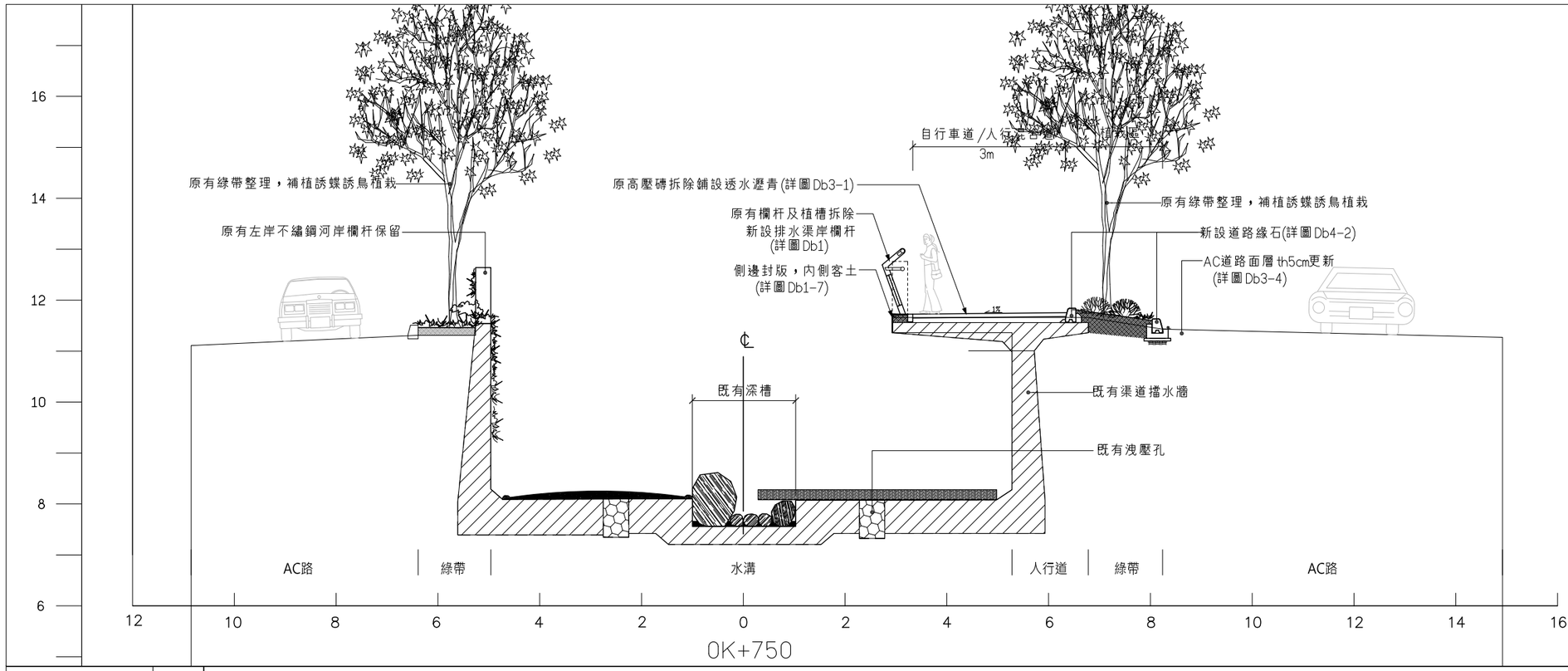

1 剖面圖A
A3：1/100 A1：1/50 U=m

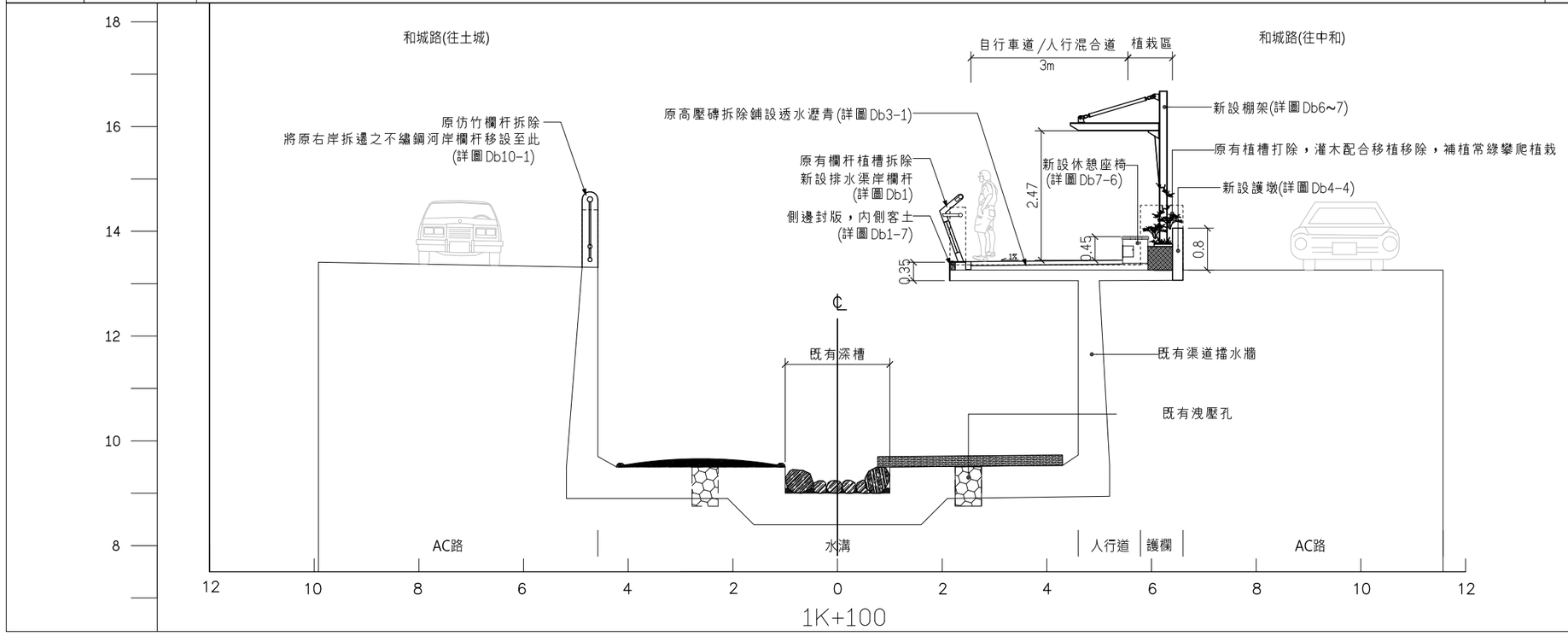

2 剖面圖B
A3：1/100 A1：1/50 U=m

委託單位	新北市政府水利局	繪圖	陳顗荷	設計		規劃、設計單位	瑞晟技術顧問股份有限公司 Rui Cheng Technical Consultant Co., Ltd.	工程名稱	藤寮坑溝排水水環境營造計畫(第二期)
		核對		核准				圖面名稱	陸域工區標準斷面圖(一)
比例尺	A3:1/100 A1:1/50	日期	111.11	圖號	Bb1	張數			

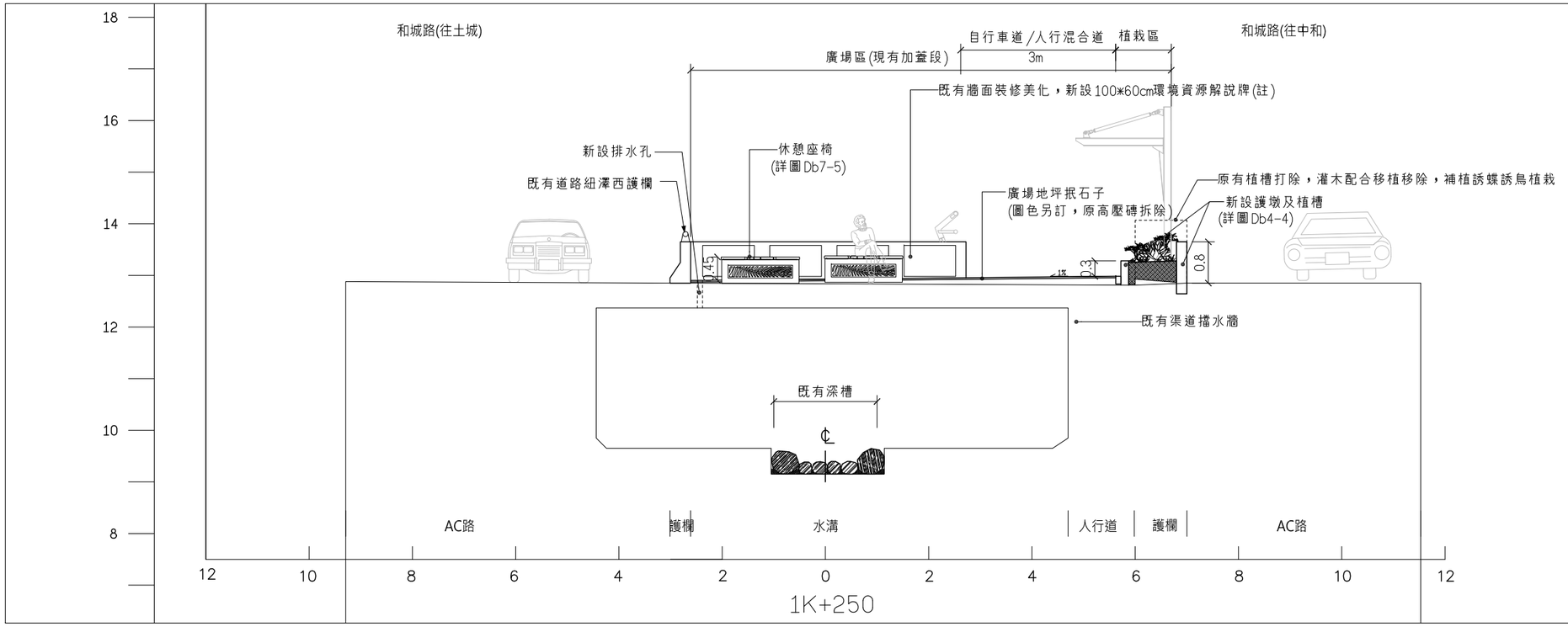

註：

1."環境資源解說牌"施作位置，依設計監造單位現場指定後施作。
2.標示之尺寸僅供參考,承攬廠商應於施工前確實量測現場設施尺寸並配合施工,不得異議。
3.本圖說所示之解說板圖樣僅供承攬廠商參考，主為幫助承攬廠商了解圖樣發想主題及設計原意為目的，並非為最終輸出圖樣，承攬廠商不可直接套用繪製。
4.施作前承攬廠商應先行提送施工計畫，內容包含解說板材質、解說主題、解說文稿、彩色樣稿、色彩計畫及版面編排...等。並經業主及監造單位確認核可後才可施作。
5.本項工程單價已包含主題編訂、資料收集、圖文製作編排、版權費、輸出(含底材)、運費、五金配件、組立安裝等完成本工項所需之費用，不再另行計價。

解說牌示意圖樣

1 / – 剖面圖C

A3：1/100　A1：1/50　U=m

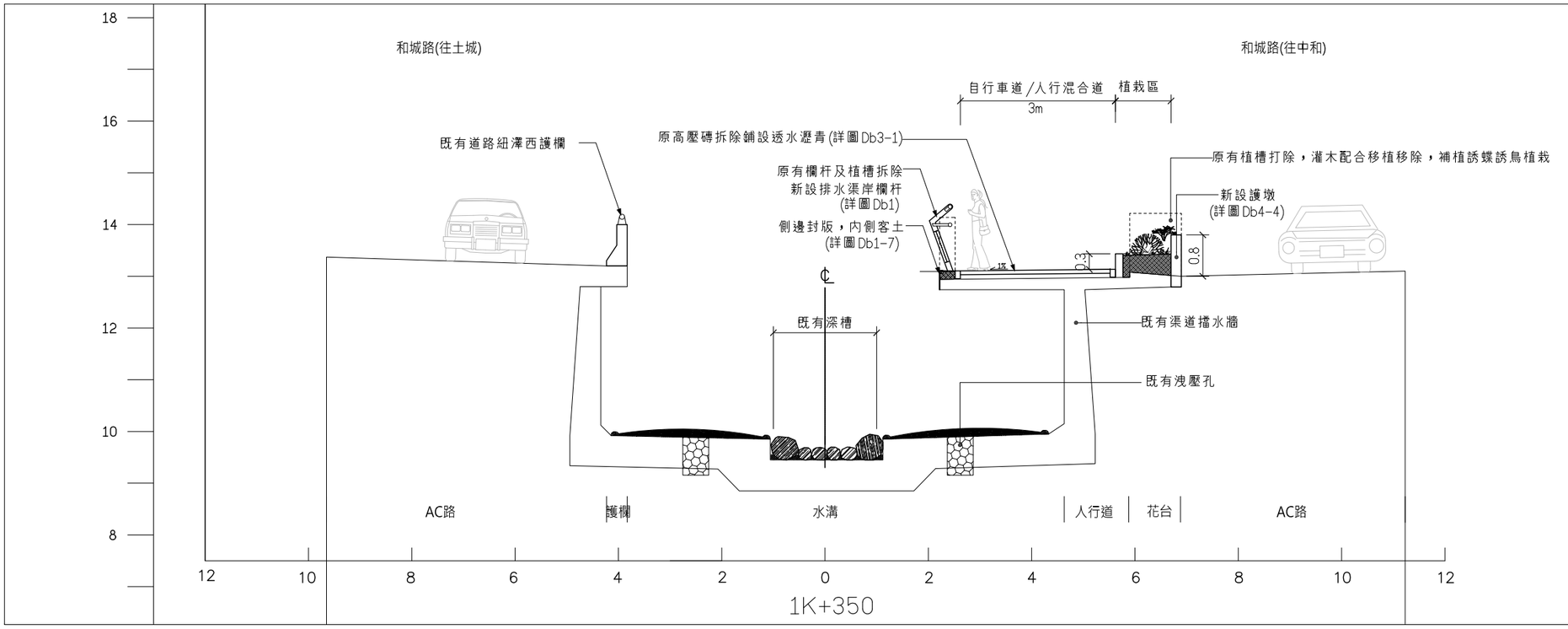

2 / – 剖面圖D

A3：1/100　A1：1/50　U=m

委託單位	新北市政府水利局	繪圖	陳顗荷	設計		規劃/設計單位	瑞晟技術顧問股份有限公司 Rui Cheng Technical Consultant Co., Ltd.	工程名稱	藤寮坑溝排水水環境營造計畫(第二期)	圖號	Bb2
		核對		核准				圖面名稱	陸域工區標準斷面圖(二)	比例尺 A3:1/100 A1:1/50	日期 111.11	張數	

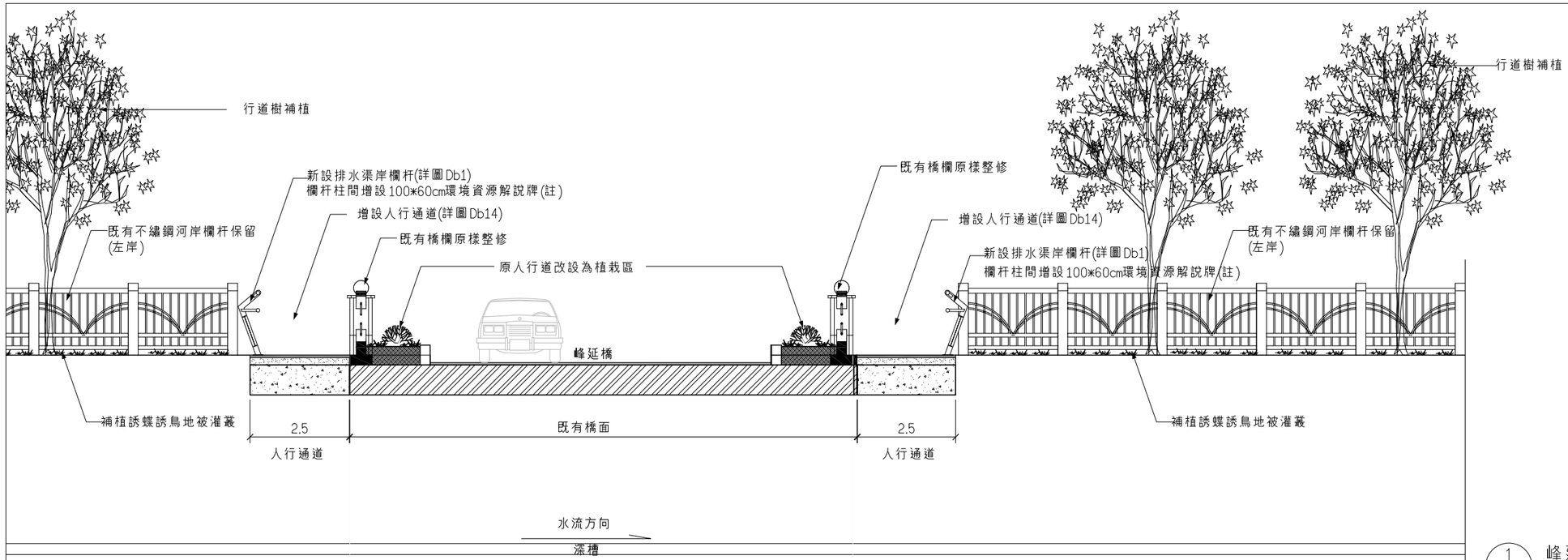

註：
1.環境資源解說牌施作位置依甲方現場指定後施作．
2.標示之尺寸僅供參考,承攬廠商應於施工前確實量測現場設施尺寸並配合施工,不得異議．
3.本圖說所示之解說板圖樣僅供承攬廠商參考，主為幫助承攬廠商了解圖樣發想主題及設計原意為目的，並非為最終輸出圖樣，承攬廠商不可直接套用繪製．
4.施作前承攬廠商應先行提送施工計畫，內容包含解說板材質、解說主題、解說文稿、彩色樣稿、色彩計畫及版面編排...等．並經業主及監造單位確認核可後才可施作．
5.本項工程單價已包含主題編訂、資料收集、圖文製作編排、版權費、輸出(含底材)、運費、五金配件、組立安裝等完成本工項所需之費用，不再另行計價．

解說牌示意圖樣

1 / –　峰延橋整修兩側增設人行通道剖面示意圖
A3：1/100　A1：1/50　U=m

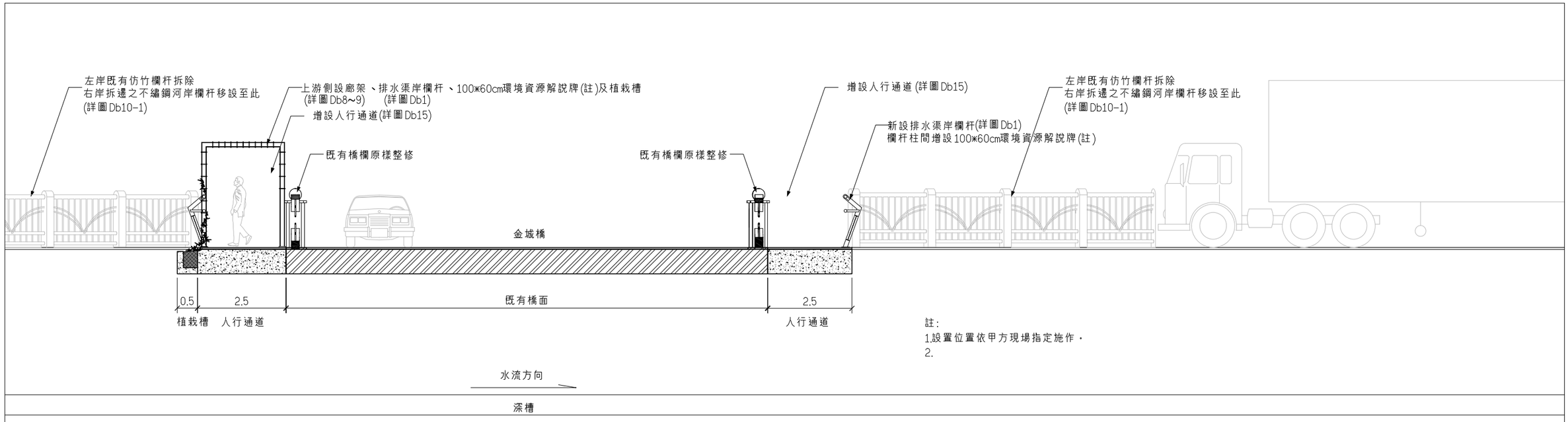

註:
1.設置位置依甲方現場指定施作．
2.

2 / –　金城橋兩側增設人行通道剖面示意圖
A3：1/100　A1：1/50　U=m

委託單位	新北市政府水利局	繪圖	陳顗荷	設計		規劃/設計單位	瑞晟技術顧問股份有限公司 Rui Cheng Technical Consultant Co., Ltd.	工程名稱	藤寮坑溝排水水環境營造計畫(第二期)
		核對		核准				圖面名稱	陸域工區標準斷面圖(三)

比例尺	日期	圖號	張數
A3:1/100 A1:1/50	111.11	Bb3	

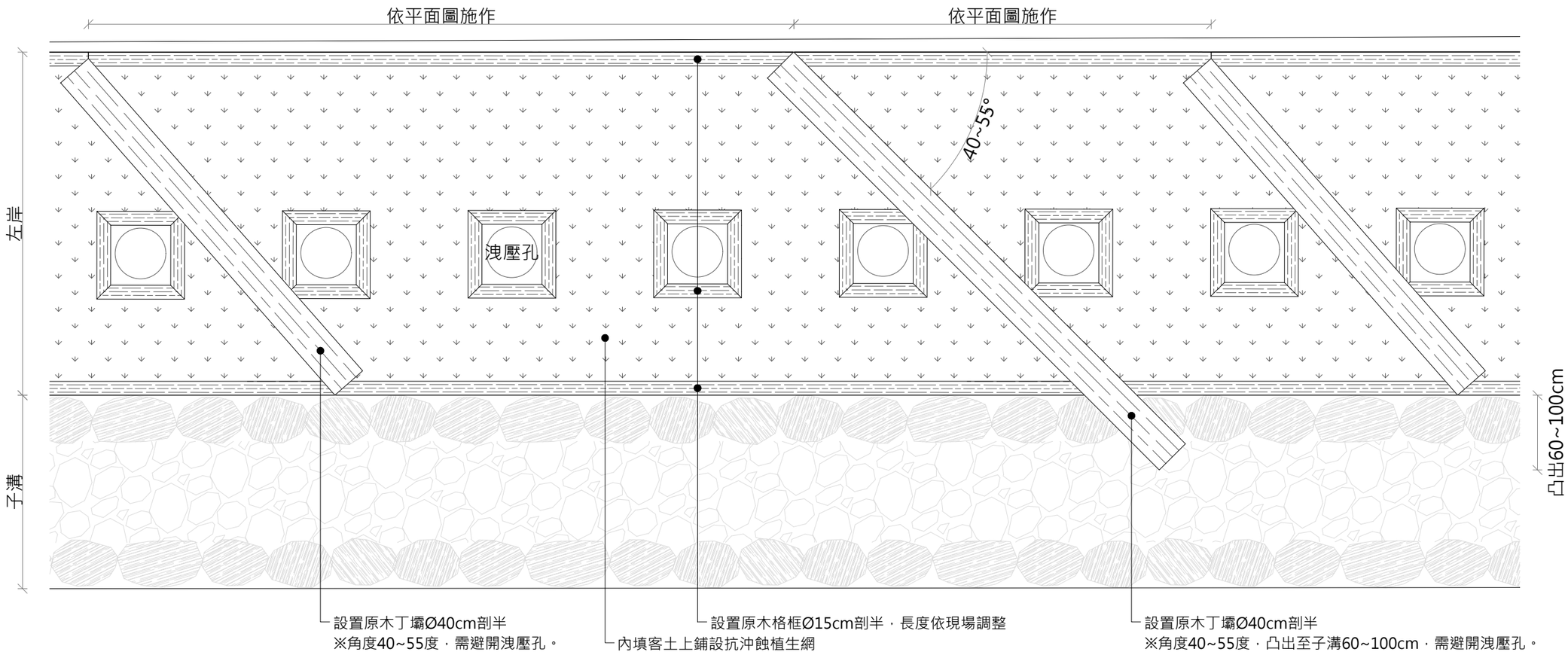

1 平面圖
Scale A1:1/25 A3:1/50 Unit:cm

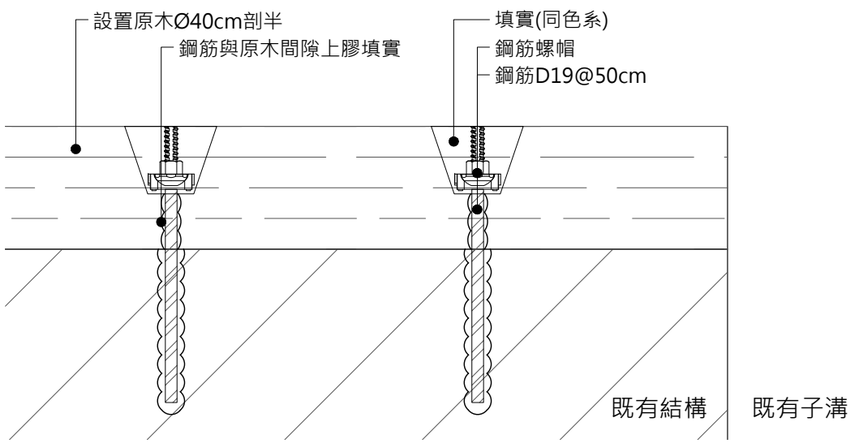

註：植筋深度參考圖號I6鋼筋植筋說明

2 原木丁壩詳圖
Scale A1:1/5 A3:1/10 Unit:cm

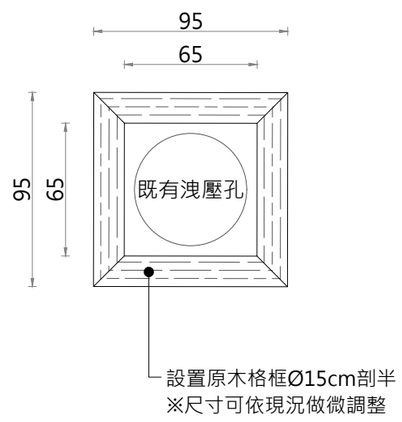

3 洩壓孔詳圖
Scale A1:1/15 A3:1/30 Unit:cm

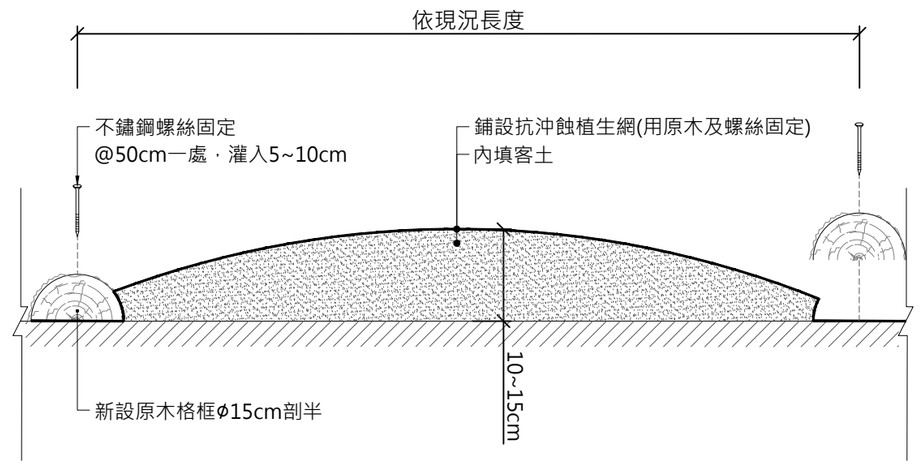

4 客土詳圖
Scale A1:1/5 A3:1/10 Unit:cm

委託單位	新北市政府水利局	繪圖	劉家瑋	設計	張紹峰	規劃/設計單位	瑞晟技術顧問股份有限公司 Rui Cheng Technical Consultant Co., Ltd.	工程名稱	藤寮坑溝排水水環境營造計畫(第二期)		圖號 Da1
		核對	蔡文耀	核准	許鴻源			圖面名稱	原木丁壩、原木格框詳圖	比例尺 依圖面 / 日期 111.11	張數

原木施工規範

中文名稱:金檀木、鐵木(同等品)

英文名稱:Tatajuba,Seranai,Bedaru,Samala,Deradu(同等品)

學　名:Bagassa guianensis(同等品)

Cantleya Spp.(Stemonurus spp.)(同等品)

產　地:南美洲

1、本工程所用木材應符合下列條件：

(1)品質依照CNS15581標準分等木材等級。

(2)木材均需以ACQ真空加壓防腐處理方式，加壓方式符合CNS3000標準，A.C.Q(烷基銅銨化合物) 藥劑符合CNS14495標準。

(3)木材出廠前須窯乾處理含水率達30%以下,並附相關證明。

(4)木材氣乾比重 A、D : 0.75~0.9。

2、材料進場需檢附出廠證明，樹種鑑定及含水率証明。

3、木料需經鉋光導角處理，材料尺寸誤差值±20mm;木料出廠後因儲存地點不同，材料本身收縮尺寸誤差為3%。

4、材料進場需檢附相關送審文件:

(1).進口證明

(2).產地証明

(3).檢附1年內工程案例證明(包含樹種鑑定+含水率)

(4).原木材料樣品

(5).公司相關基本資料(公司登記證明+工廠登記證)

5、木料應於現場查驗並需配合監造單位，於現場內隨機抽樣並送至公立學術機構進行樹種鑑定，檢附檢驗報告。

6、本工程除非圖面標註特殊材質，其餘皆採用不銹鋼五金配件。

7、承包廠商如有工程施作上的疑問須先向現場監造呈報，待現場監造解釋後，方得繼續施作。圖說及補充之施工說明不明處，由設計單位指示施工之。

8、保護漆採咖啡色，需檢附相關證明文件，由設計監造單位核可之護木塗料塗佈應於木料加工或施工完成後，先行塗佈乙次。塗佈後在尚未完全乾時做第二次塗佈。保固期間內承包商於每年塗布一次護木漆。

9、廠商於材料進場後須保證施工材料與木料規範相符，一旦查驗不符混淆

材料檢驗項目:

項次	材料名稱	材料試驗項目	材料進場證明文件
1.	金檀木、鐵木	樹種鑑定/含水率/氣乾比重/ACQ防腐處理: 材料進場時(或工廠驗料時)取樣送學術單位檢驗證明	1.出廠證明 2.樹種鑑定/含水率/ACQ防腐

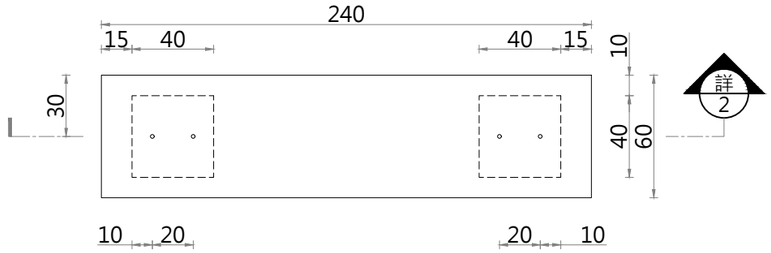

1 擾流工平面圖

Scale A1:1/15 A3:1/30 Unit:cm

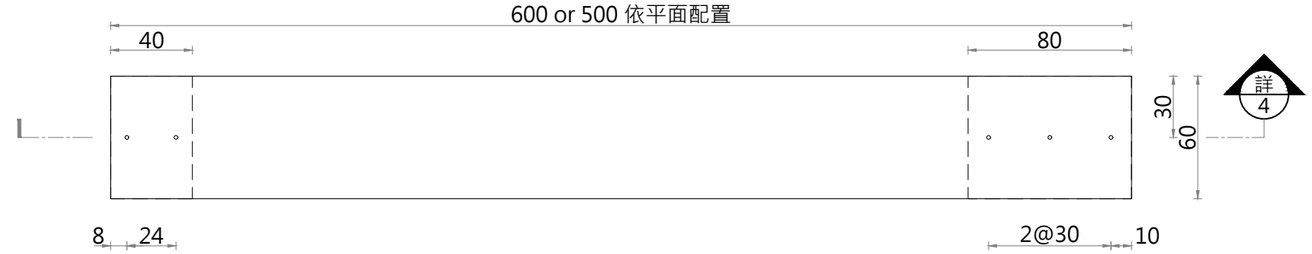

3 丁壩平面圖

Scale A1:1/15 A3:1/30 Unit:cm

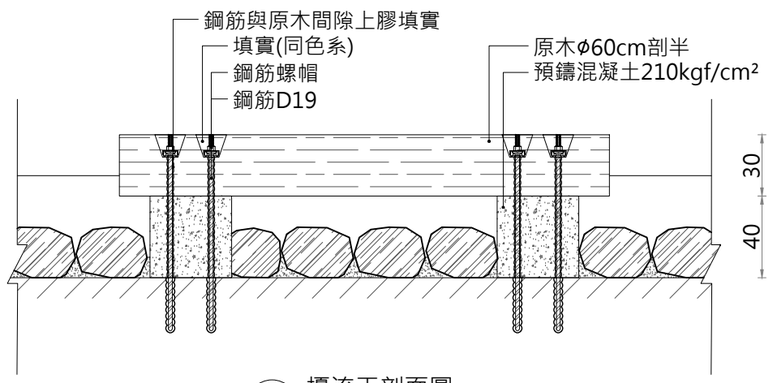

2 擾流工剖面圖

Scale A1:1/15 A3:1/30 Unit:cm

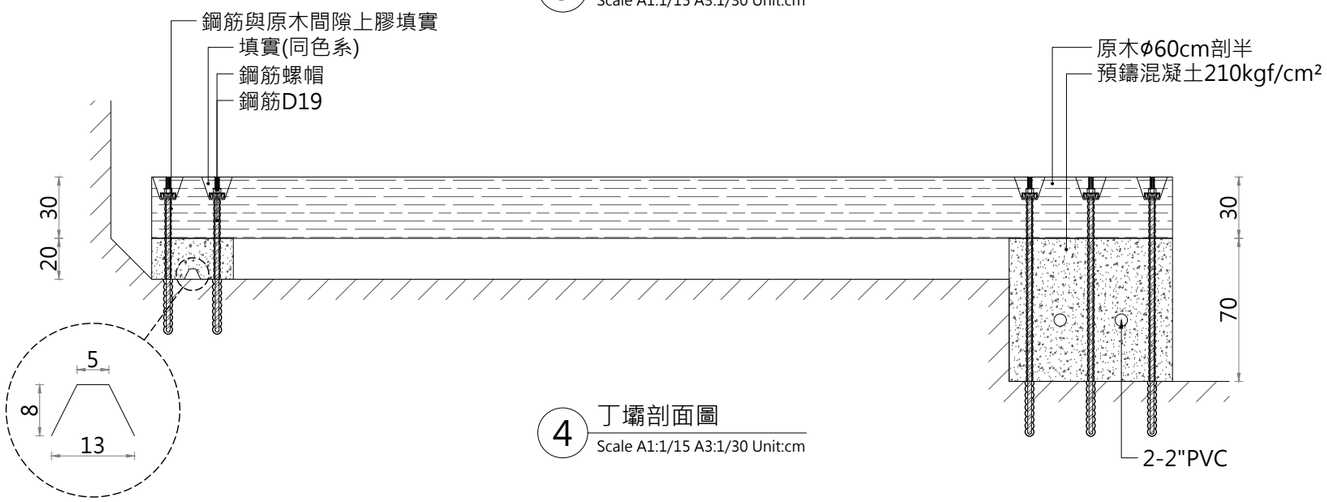

4 丁壩剖面圖

Scale A1:1/15 A3:1/30 Unit:cm

註：植筋深度參考圖號I6鋼筋植筋說明

委託單位	新北市政府水利局	繪圖	劉家瑋	設計	張紹峰	規劃/設計單位	瑞晟技術顧問股份有限公司 Rui Cheng Technical Consultant Co., Ltd.	工程名稱	藤寮坑溝排水水環境營造計畫(第二期)	圖號	Da2
		核對	郭文義	核准	張紹峰			圖面名稱	擾流工、丁壩詳圖	比例尺 依圖面 日期 111.11 張數	

一、抗沖蝕植生網規格及說明

1.說明

抗沖蝕網係主要以針軋複合纖維為抗沖蝕保水層，上下輔以PET聚酯纖維外覆SBR、PU或壓克力系列等環保樹脂護層加勁固土網及PP聚丙烯固定補強網，形成多層結構，可用於植生及抵抗逕流對土壤沖蝕。用邊坡綠化工程之沃土植栽，增進表土透氣性和保水性功能，提供植物最適合的生長環境，以達到水土保持、環境綠化及穩定邊坡之目的。

2.規格要求

檢 驗 項 目	規 格	檢 驗 標 準
固土網材質	PET聚酯纖維外覆SBR、PU或壓克力系列等環保樹脂護層	燃燒法 或 FTIR光譜分析
固定補強網材質	PP聚丙烯	燃燒法 或 FTIR光譜分析
縱向抗拉強度(KN/m)	≧40	ASTM D6818 或 ASTM D6637
橫向抗拉強度(KN/m)	≧20	ASTM D6818 或 ASTM D6637
厚度(mm)	≧2.5	ASTM D6525
覆蓋率(%), 材料送審提供	≧80	ASTM D6567

3.材料送審：送審文件須包含下列項目

抗沖蝕植生網於施工前應提送型錄、樣品及上述規格要求相關試驗報告，其試驗報告需經監造工程司認可之試驗室(應有TAF認證)、國立學術單位或國外經認證合格試驗室所開具符合規格要求之試驗報告，送經工程司核可後始可進場。

4.材料檢驗頻率與驗收：

(1)抗沖蝕植生網進場前，承包商應對實際使用數量進行估算並經工程司核可送審資料後始可進場。抗沖蝕植生網應存放於安全、潔淨及無直接受陽光日曬之場所。每批材料進入工地倉庫後，於施前應會同工程司取樣1.5M*1.5M見方之材料，送經監造工程司指定之試驗室(應有TAF認證)或國立學術單位試驗，待規格表內試驗項目合格後方得使用。檢驗頻率為每進場5,000m²取樣一組，不足1,000m²則無需取樣。

(2)驗收時承包商應出具材料供應商出廠(貨)證明，內含進場數量。供應商品質保證書及進場材料試驗合格證明書，提交工程司作為驗收文件。

5.同等品認定：

承包商可依採購法相關規定提請同等品認定，檢送材料樣品、詳細規格及相關試驗證明報告，經監造單位及業主認可符合功能、效益及規範的原則下核備，且經取樣檢驗合格後同意施工。

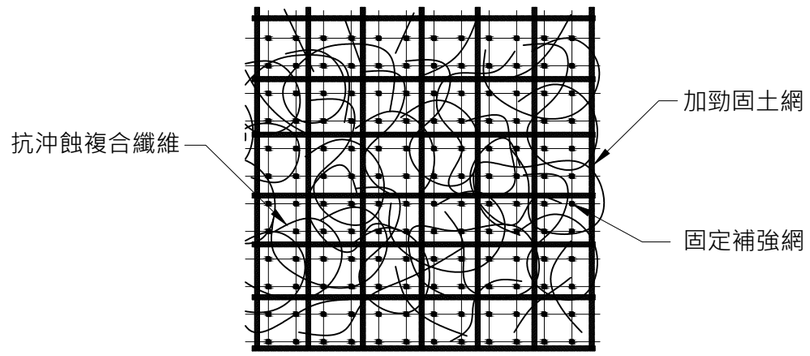

1-1. 抗沖蝕網示意圖

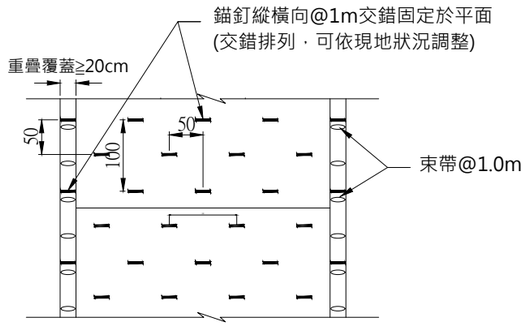

網材固定配置示意圖

N.T.S(cm)

委託單位	新北市政府水利局	繪圖	劉家瑋	設計	張紹峰	規劃/設計單位	瑞晟技術顧問股份有限公司 Rui Cheng Technical Consultant Co., Ltd.	工程名稱	藤寮坑溝排水水環境營造計畫(第二期)			圖號	Da3
		核對	蔡文榮	核准	陳建明			圖面名稱	抗沖蝕植生網詳圖	比例尺	依圖面	日期	111.11	張數	

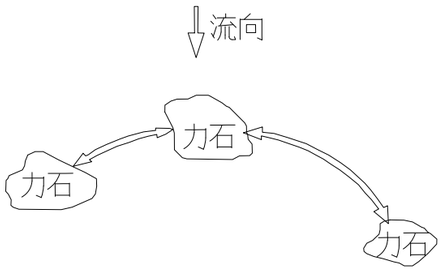

力石的設置間隔

輪石的設置概略

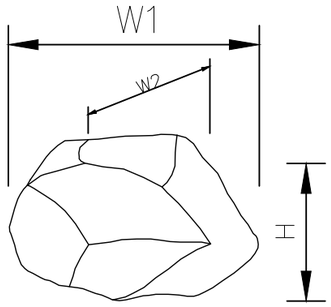

石材尺寸
NTS

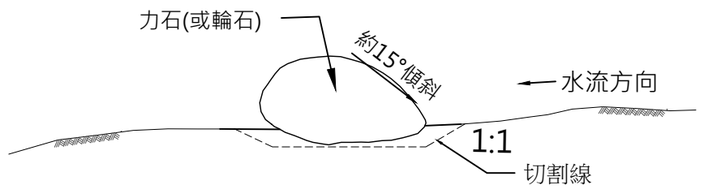

固床工側面單元示意圖一(河床)
NTS

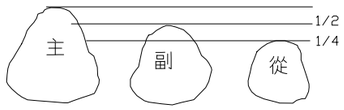

力石的平均尺寸

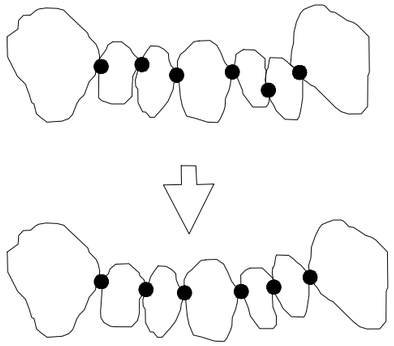

輪石的接點狀況契合方式

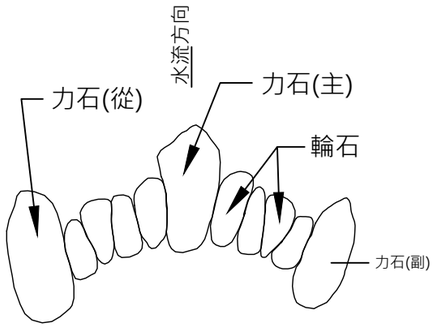

落差工平面示意圖
NTS

附 註：

1. 本圖為一般性原則，承商應依設計單位指示施作。
2. 主要石材規格建議如下：
   (1) 力石 :H ： 1.0m, W1 ： 1.2m以上， W2 :0.8m以上
   (2) 輪石 :H ： 0.5 ～ 0.8M
   W1 , W2 ： 0.5 ～ 0.9M
3. 石塊接合時，以點接合方式接合。

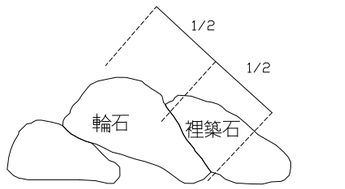

輪石的設置

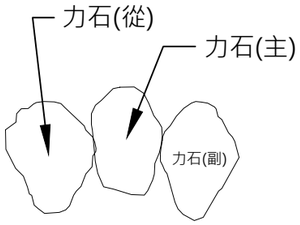

2.5m落差工平面示意圖
NTS

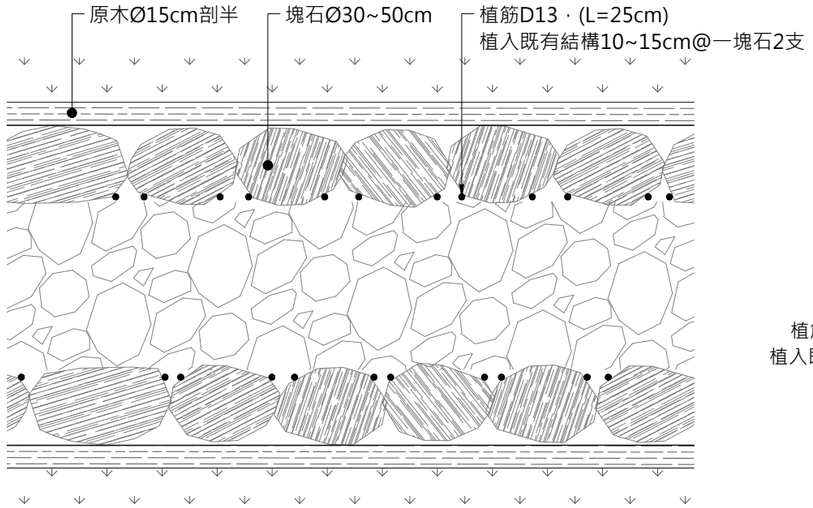

固定塊石Ø30~50cm平面詳圖
Scale:NTS Unit:cm

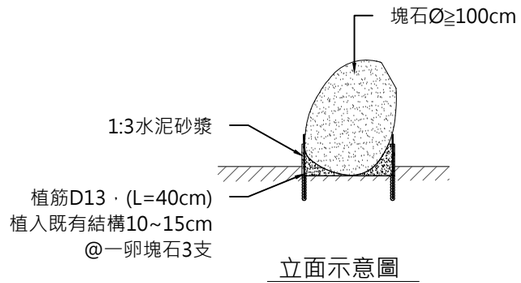

立面示意圖

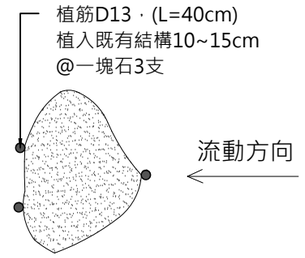

平面示意圖

固定塊石Ø≧100cm詳圖
Scale:NTS Unit:cm

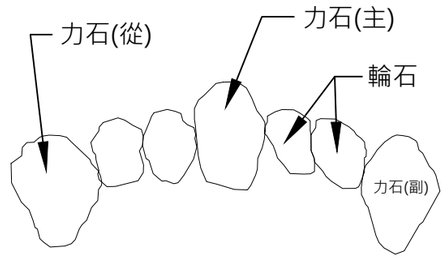

4.8m落差工平面示意圖
NTS

委託單位	新北市政府水利局	繪圖	劉家瑋	設計	張紹峰	規劃/設計單位	瑞晟技術顧問股份有限公司 Rui Cheng Technical Consultant Co., Ltd.	工程名稱	藤寮坑溝排水水環境營造計畫(第二期)	圖號	Da4
		核對	蔡文哲	核准	陳建明			圖面名稱	塊石詳圖	比例尺 依圖面 日期 111.11	張數

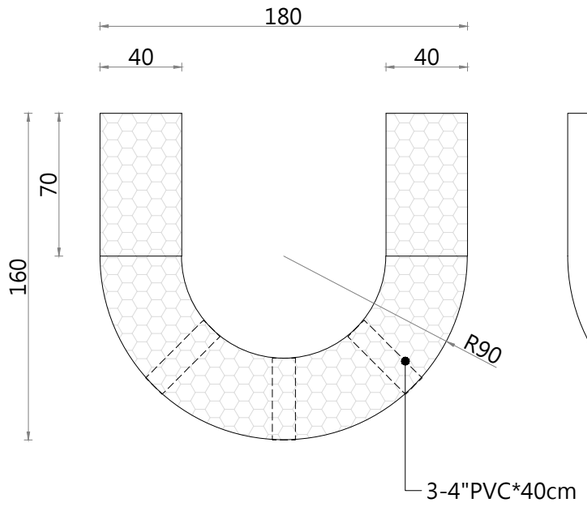

1 平面圖
Scale A1:1/15 A3:1/30 Unit:cm

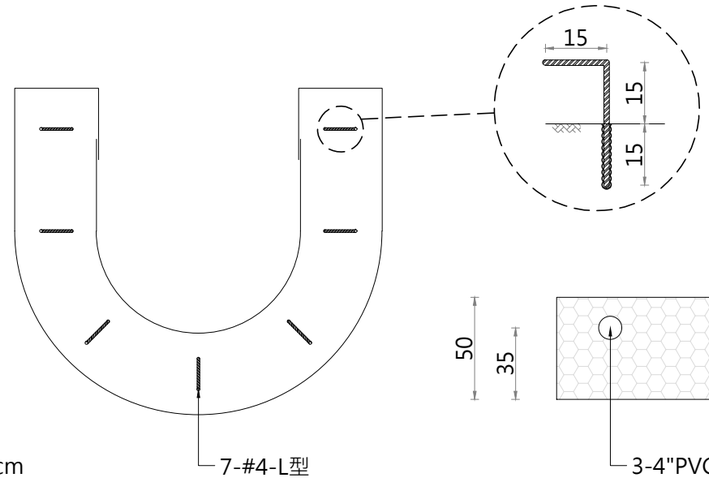

2 平面配筋圖
Scale A1:1/15 A3:1/30 Unit:cm

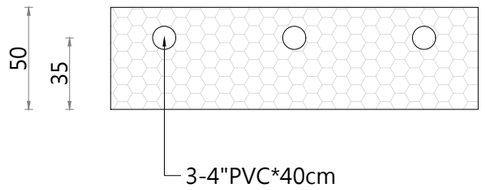

3 前視圖
Scale A1:1/15 A3:1/30 Unit:cm

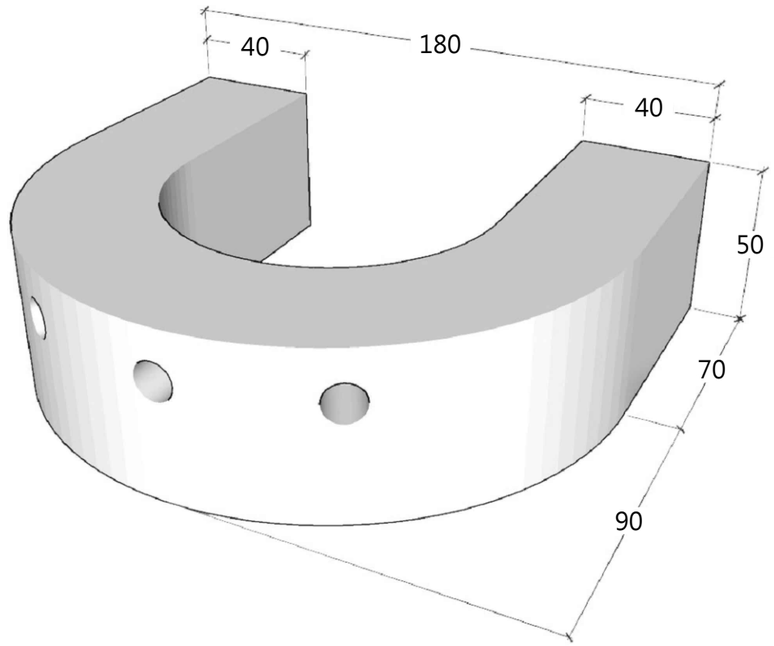

4 3D示意圖
Scale:NTS Unit:cm

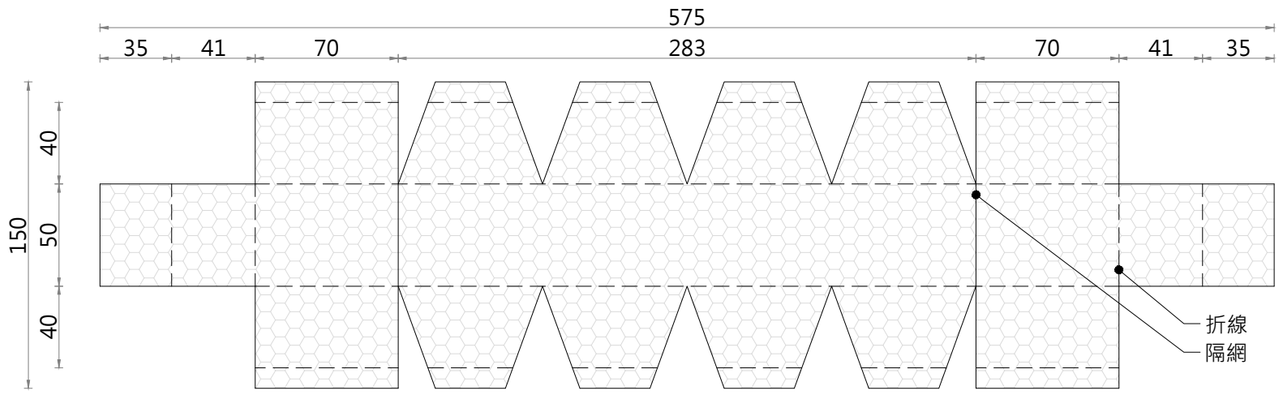

5 機編高鍍鋅石籠展開圖(外側)
Scale A1:1/15 A3:1/30 Unit:cm

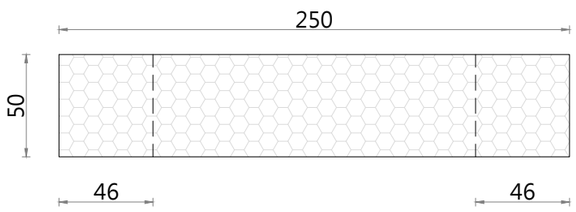

6 機編高鍍鋅石籠展開圖(內側)
Scale A1:1/15 A3:1/30 Unit:cm

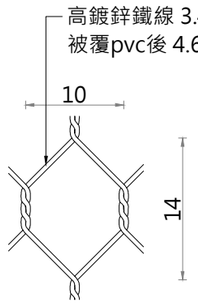

7 網目詳圖
Scale:NTS Unit:cm

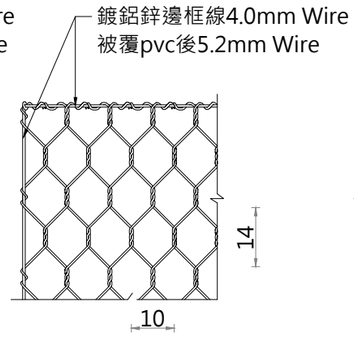

8 網目詳圖
Scale:NTS Unit:cm

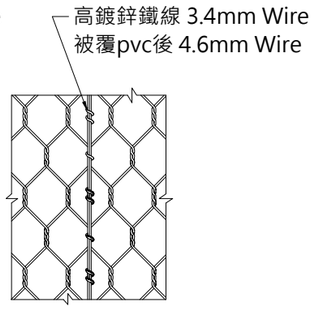

9 網目詳圖
Scale:NTS Unit:cm

機編高鍍鋅被覆PVC石籠規範

一. 石籠網籠體係使用熱浸高鍍鋅鐵線外層被覆PVC後以機械編製而成，邊框線使用鍍鋁鋅鐵線外層被覆PVC後以作為牢固框架之目的。石籠籠體需以全張網折製成型,其兩端端網及中間以同材質線徑3.4mm作成之螺旋線纏繞及固定於全張網體上。

二. 機編高鍍鋅石籠網係經機械編織扭撓三圈而成,網目呈規則之六角形狀,網目尺寸須不得大於10cm x 14cm、網目線徑、邊框線徑允許公差為0.08mm，組合線徑允許公差為0.07mm，高度 、寬度、長度、允許誤差率為±3%.

三. 石籠網籠體及組立時所使用之組合鐵線其材質規格為高鍍鋅鐵線,且須符合以下之規定(依CNS 1468 G3029 及CNS 2111 (1996)及CNS 1247 (1995)方法檢驗)
邊框線所使用之材質規格為鍍鋁鋅鐵線。

A. 高鍍鋅鐵線:
1. 鍍鋅量: 組合線 2.2mm ≧155 g/m
網目線 3.4mm ≧245 gr/m
2. 抗拉強度: ≧30-55 kg/mm²

B.鍍鋁鋅鐵線：
1. 鍍鋅量: 邊框線 4.0mm ≧245 g/m
2. 抗拉強度: ≧30-55 kg/mm²

C. PVC 包覆層(材料送審提供):
1. 比重: ≧1.25 (ASTM D792)
2. 抗拉強度: ≧175kg/cm² (ASTM D638)
3. 延伸率: ≧175% (ASTM D638)

四. 承包商應於進貨後會同甲方與監造單位取樣，檢送國內具TAF認證之試驗單位檢驗，檢驗合格後方得使用。平均每1500 M3檢驗一次，數量未達1500 M3時亦須檢驗一次。提供三年內之試驗報告 。

註：1.新設石籠陰井設置於下水道放流口前。
2.本施工步驟示意圖僅供參考，廠商可依現況決定工法，經工程司核可後使用。

委託單位	新北市政府水利局	繪圖	劉家瑋	設計	張紹峰	規劃/設計單位	瑞晟技術顧問股份有限公司 Rui Cheng Technical Consultant Co., Ltd.	工程名稱	藤寮坑溝排水水環境營造計畫(第二期)		圖號 Da5
		核對	韋文蕙	核准	陳鴻基			圖面名稱	石籠陰井詳圖	比例尺 依圖面 日期 111.11	張數

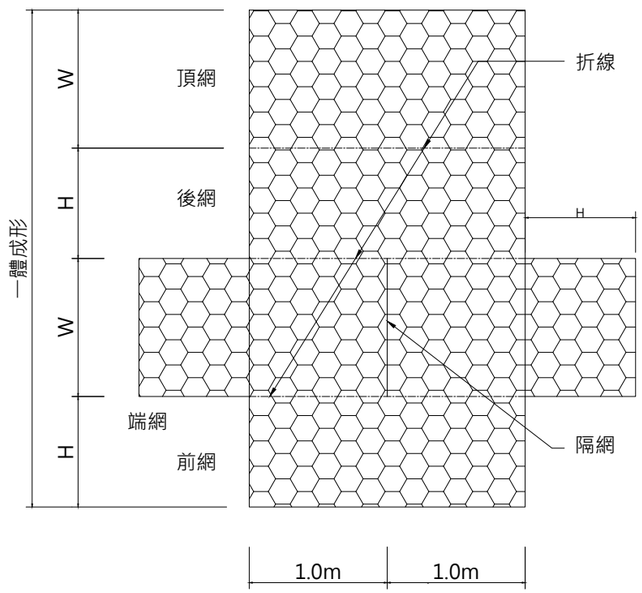

機編高鍍鋅石籠展開圖

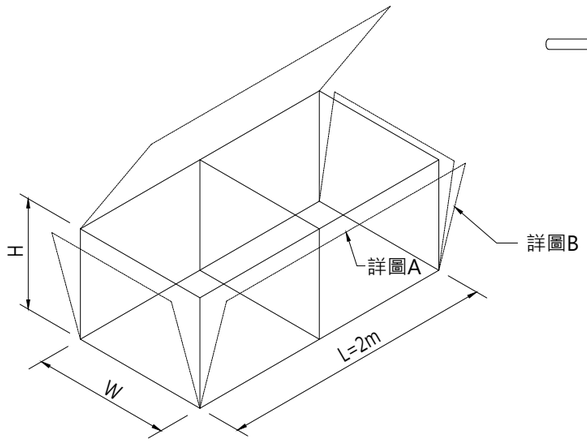

單一石籠組合示意圖

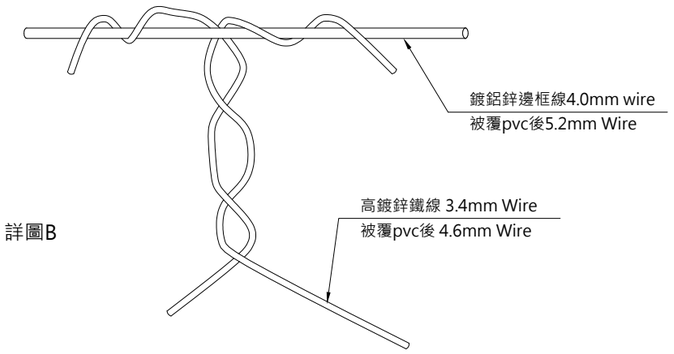

邊框詳圖

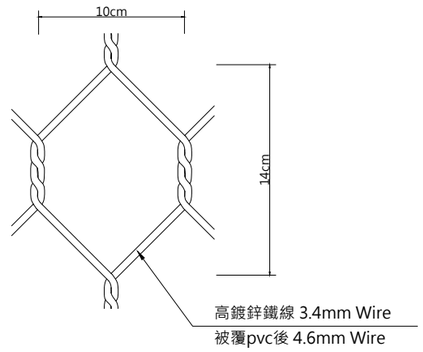

網目詳圖

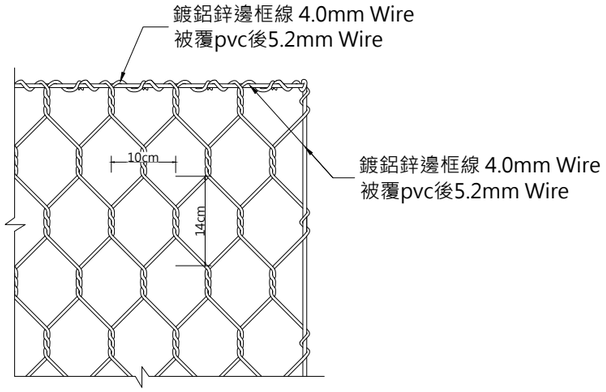

詳圖A

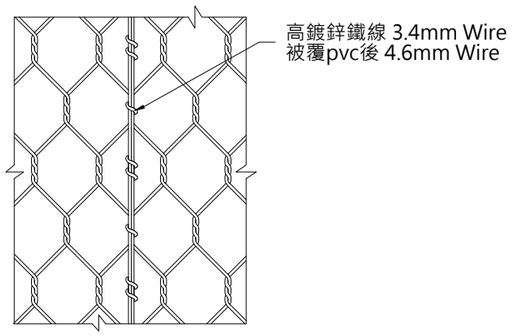

詳圖B

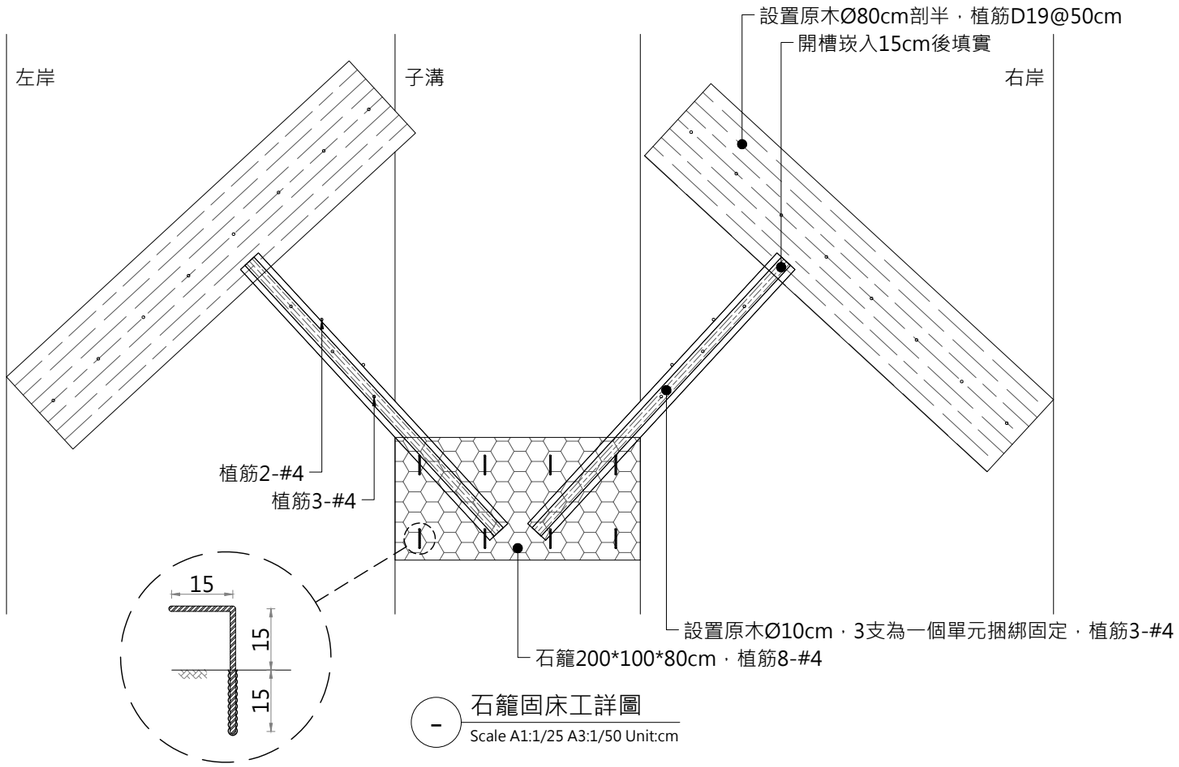

石籠固床工詳圖

Scale A1:1/25 A3:1/50 Unit:cm

石籠選用表

本工程擬使用	長(L) (M)	寬(W) (M)	高(H) (M)	網目線徑 (mm)	邊框線徑 (mm)	網目尺寸 (CM)
○	5	1	1	3.4	4.0	10x14
○	3	1	1	3.4	4.0	10x14
●	2	1	0.8	3.4	4.0	10x14
○	3	1	0.4	3.4	4.0	10x14

● 為本工程擬使用之項目

委託單位	新北市政府水利局	繪圖	劉家瑋	設計	張紹峰	規劃/設計單位	瑞晟技術顧問股份有限公司 Rui Cheng Technical Consultant Co., Ltd.	工程名稱	藤寮坑溝排水水環境營造計畫(第二期)
		核對	蔡文哲	核准	李建興			圖面名稱	石籠固床工詳圖

比例尺：依圖面　日期：111.11　圖號：Da6　張數：

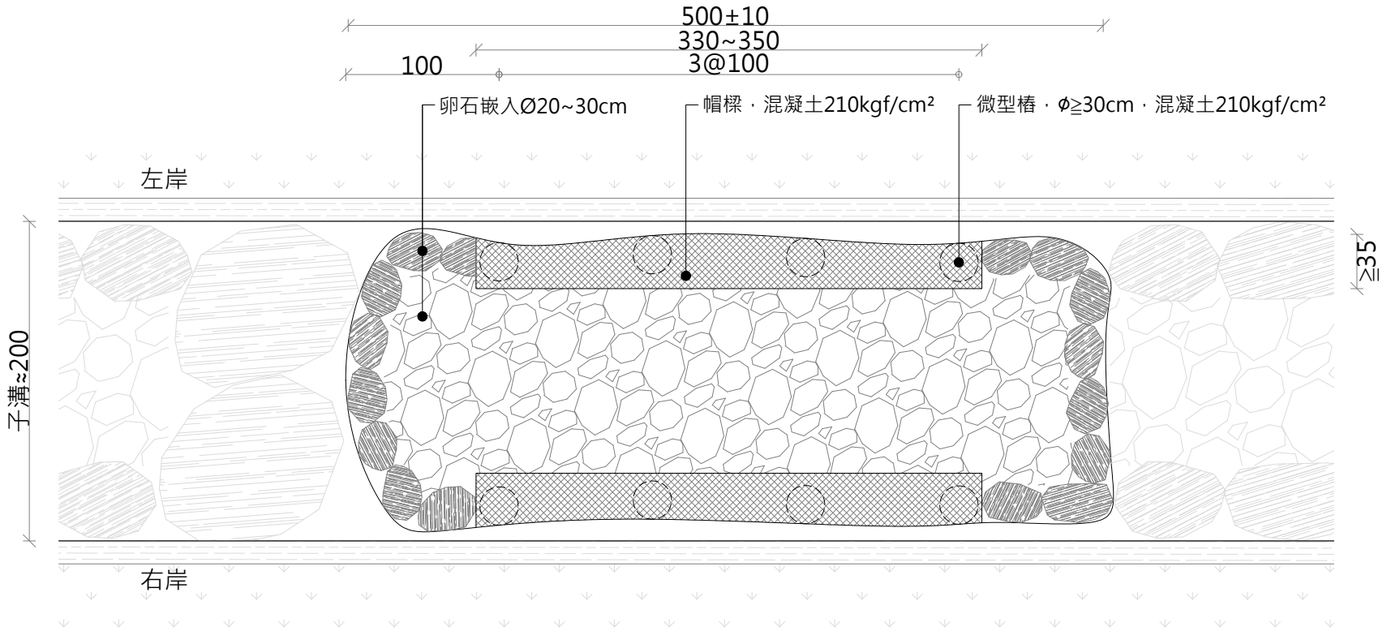

1 深潭平面圖
Scale A1:1/20 A3:1/40 Unit:cm

微型樁施工說明：

1.微型樁鑽孔時其鑽頭外徑不得小於設計孔徑。鑽孔進行中，並需以套管保護孔壁，以免發生崩坍現象。
2.承包商於施工前提送完整詳細施工計劃送工程司審核，核可後始得據以施工，施工計劃內容包括各項工作之細部施工法，施工機具（含廠牌、規格等型錄說明書）施工步驟、材料及其來源、人員安排、施工構台、材料存放、動線、具體之防止污染設施或工法及工程預訂進度等。
3.除另有規定外，於工作進行中，每單元應抽驗取樣製作抗壓強度試體一只（試體模 5cm*5cm*5cm），以檢驗水泥（砂）漿之抗壓強度（須達 210kg/cm²）。費用由承包商負擔。試驗結果如未達設計標準時，其所代表之支數之灌漿樁不予計價外，承包商在已施工之灌漿樁周圍或指定之位置，再做同數量之樁，以達設計要求。
4.灌漿時如發現注入壓及注入量有異常之情況時，須立即停止灌漿，以調查其原因並採適當之措施後，使得繼續施工。
5.30cm 微型樁水泥砂漿最小強度 fc'=210kg/cm² (水：水泥：砂比約1 : 3 : 4)。承包商應於施工計畫中提送漿液配比，經試拌且試體強度符合設計要求時,方可使用。
6.微型樁施作時視現場狀況必要時以隔支(或隔數支)跳躍方式施工。
7.樁頭處裡：微型樁水泥砂漿灌置帽樑頂部，敲除高30cm再施作帽樑。

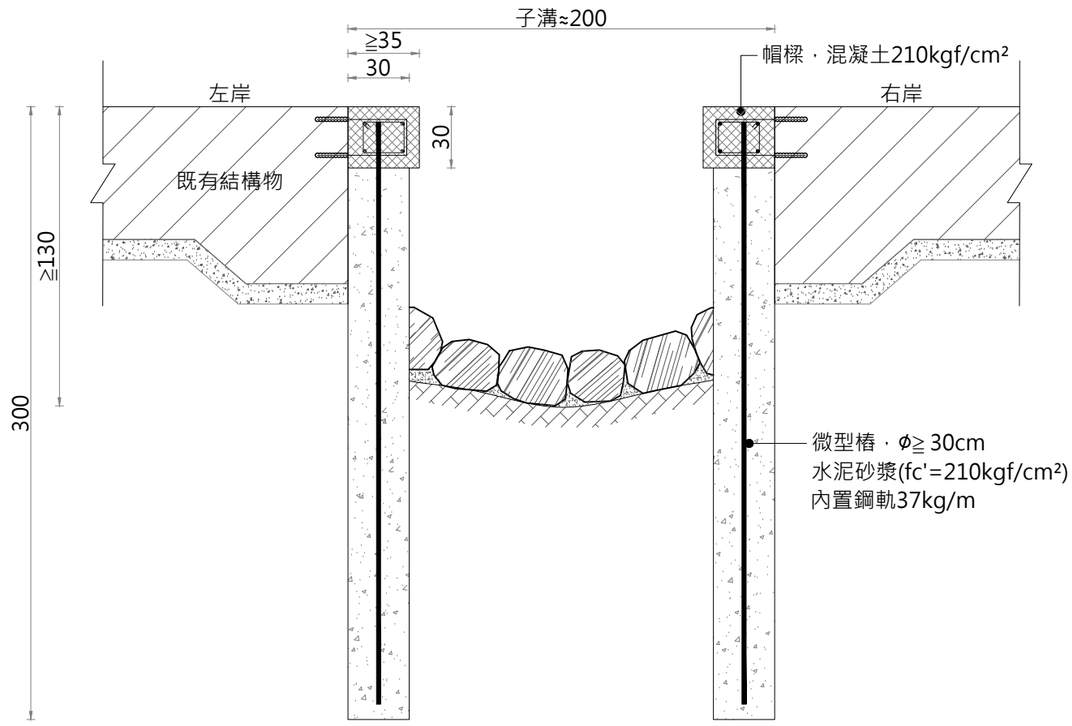

2 微型樁斷面圖
Scale A1:1/15 A3:1/30 Unit:cm

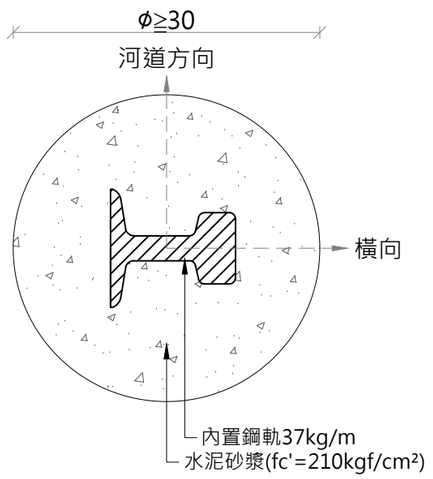

3 微型樁詳圖
Scale A1:1/3 A3:1/6 Unit:cm

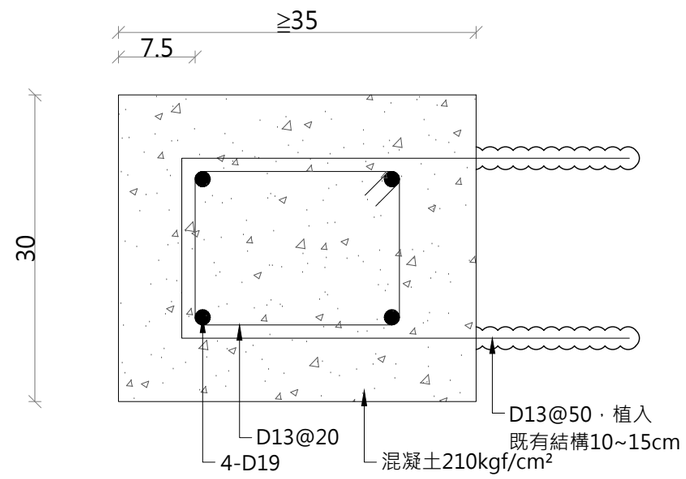

4 帽樑配筋圖
Scale A1:1/3 A3:1/6 Unit:cm

註：1.打穿既有子溝結構，深潭底部至母溝至少1.3m，打除範圍四周免修飾。
2.本施工步驟示意圖僅供參考，廠商可依現況決定工法，經工程司核可後使用。

委託單位	新北市政府水利局	繪圖	劉家瑋	設計	張紹峰	規劃/設計單位	瑞晟技術顧問股份有限公司 Rui Cheng Technical Consultant Co., Ltd.	工程名稱	藤寮坑溝排水水環境營造計畫(第二期)			圖號	Da7
		核對	彭文英	核准	李勝雄			圖面名稱	深潭詳圖	比例尺	依圖面	日期	111.11	張數	

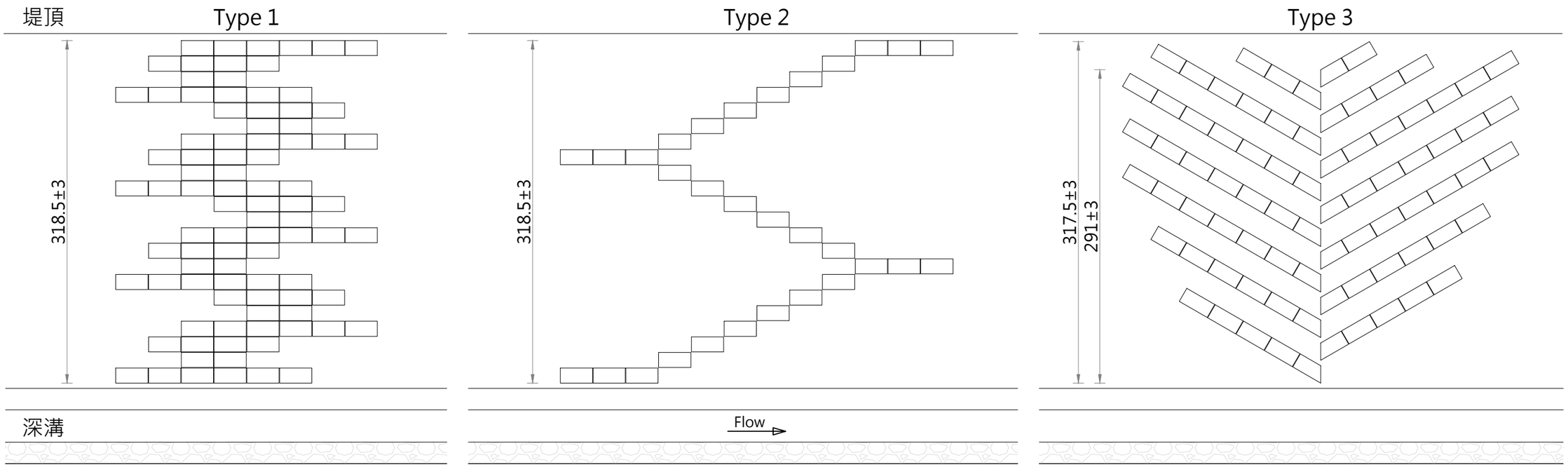

1 動物通道立面圖
Scale A1:1/20 A3:1/40 Unit:cm

註：1.配置可依現況調整，待甲方及監造單位核可後方可施作。
2.通道沿用原陸域木椅，拆除後需上護木漆及防腐處理等。
3.需閃避牆面既有排水孔，牆面植物需保留。
4.本施工步驟示意圖僅供參考，廠商可依現況決定工法，經工程司核可後使用。

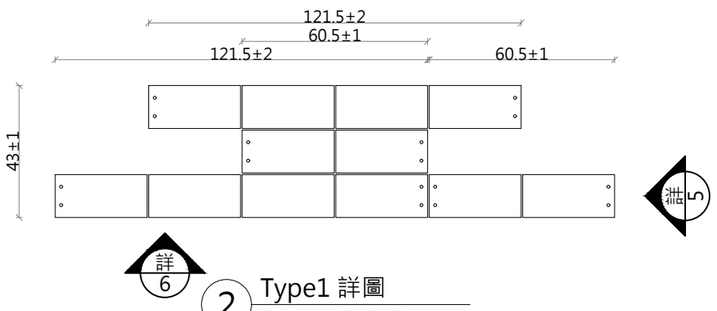

2 Type1 詳圖
Scale A1:1/10 A3:1/20 Unit:cm

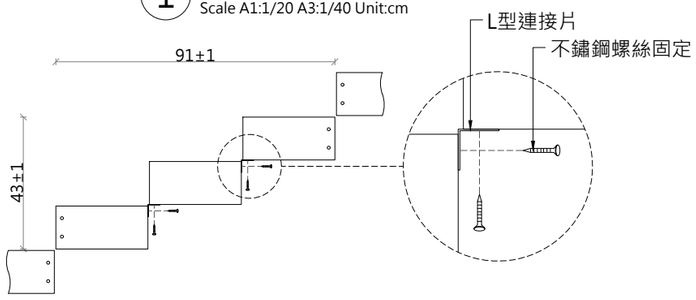

3 Type2 詳圖
Scale A1:1/10 A3:1/20 Unit:cm

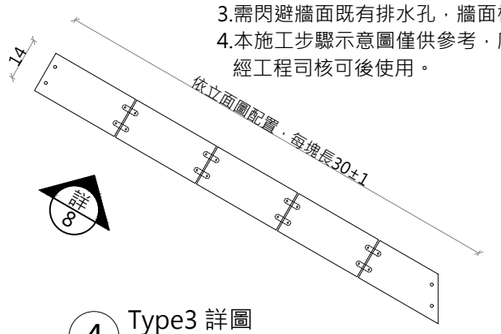

4 Type3 詳圖
Scale A1:1/10 A3:1/20 Unit:cm

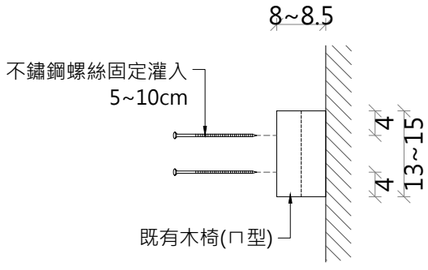

5 詳圖
Scale A1:1/5 A3:1/10 Unit:cm

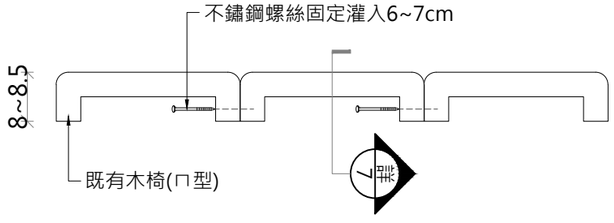

6 詳圖
Scale A1:1/5 A3:1/10 Unit:cm

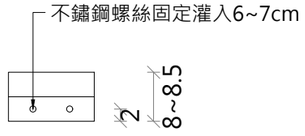

7 詳圖
Scale A1:1/5 A3:1/10 Unit:cm

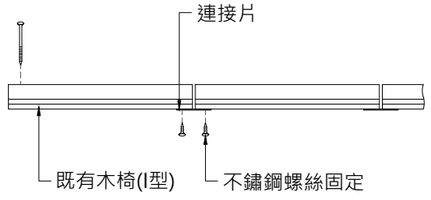

8 詳圖
Scale A1:1/5 A3:1/10 Unit:cm

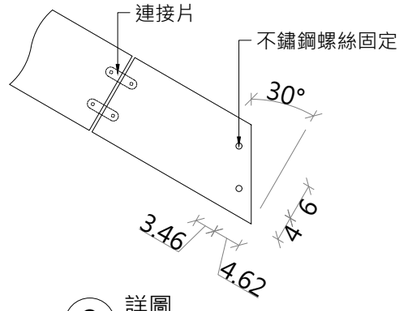

9 詳圖
Scale A1:1/5 A3:1/10 Unit:cm

委託單位	新北市政府水利局	繪圖	劉家瑋	設計	張紹峰	規劃/設計單位	瑞晟技術顧問股份有限公司 Rui Cheng Technical Consultant Co., Ltd.	工程名稱	藤寮坑溝排水水環境營造計畫(第二期)
		核對	劉文義	核准	張紹峰			圖面名稱	動物通道詳圖

比例尺	依圖面	日期	111.11	圖號	Da8	張數	

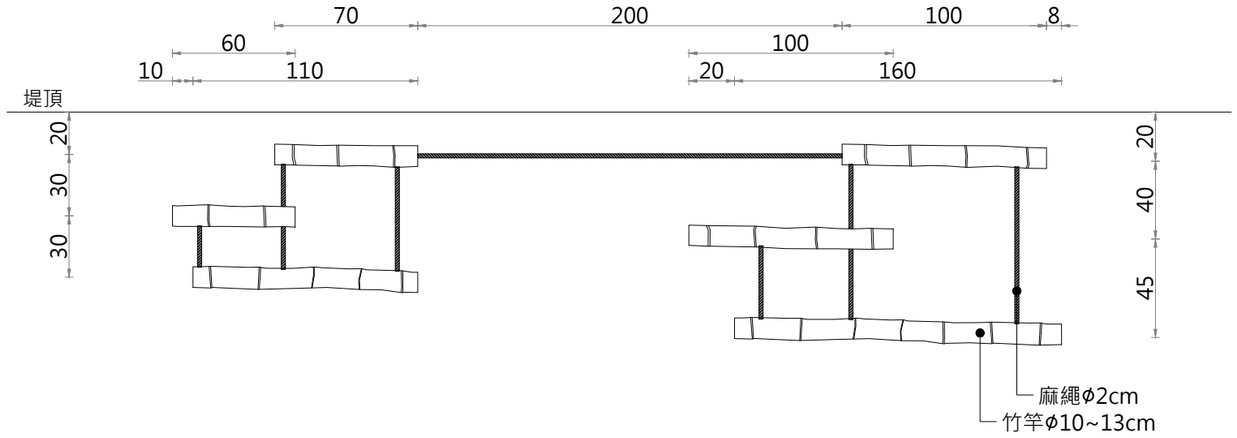

1 Type1 詳圖
Scale A1:1/15 A3:1/30 Unit:cm

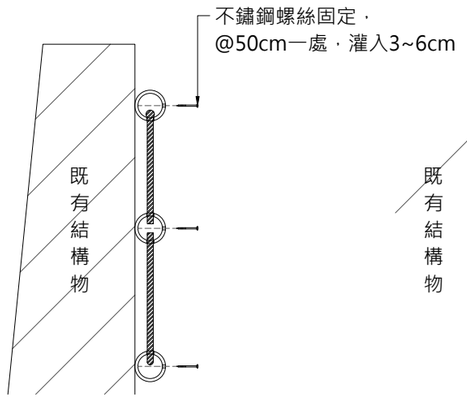

3 斷面詳圖
Scale A1:1/10 A3:1/20 Unit:cm

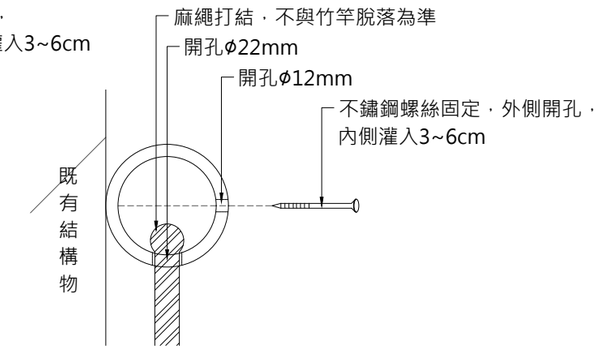

4 鎖固詳圖
Scale A1:1/2.5 A3:1/5 Unit:cm

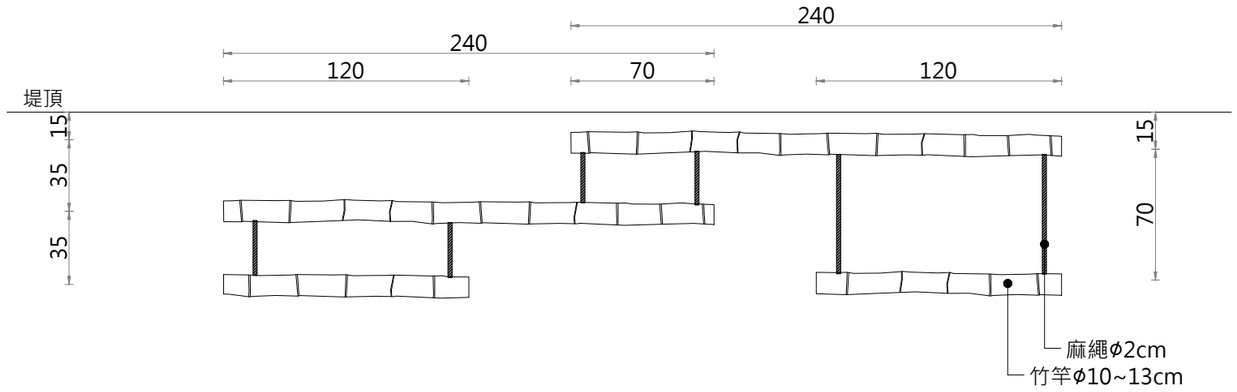

2 Type2 詳圖
Scale A1:1/15 A3:1/30 Unit:cm

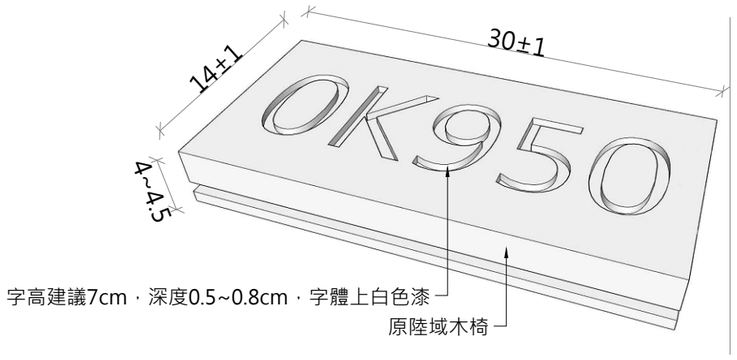

5 里程牌詳圖
Scale:NTS Unit:cm

註：
1. 圖號①、②尺寸可±1cm做微調整
2. 配置可依現況調整，待甲方及監造單位核可後方可施作。
3. 需閃避牆面既有排水孔，牆面植物需保留。
4. 本施工步驟示意圖僅供參考，廠商可依現況決定工法，經工程司核可後使用。
5. 里程牌於左岸0K700~1K500每隔50m設置一處，共17處。

委託單位	新北市政府水利局	繪圖	劉家瑋	設計	張紹峰	規劃、設計單位	瑞晟技術顧問股份有限公司 Rui Cheng Technical Consultant Co., Ltd.	工程名稱	藤寮坑溝排水水環境營造計畫(第二期)		圖號 Da9
		核對	蔡文哲	核准	李鴻源			圖面名稱	鳥類棲息處、里程牌詳圖	比例尺 依圖面 日期 111.11	張數

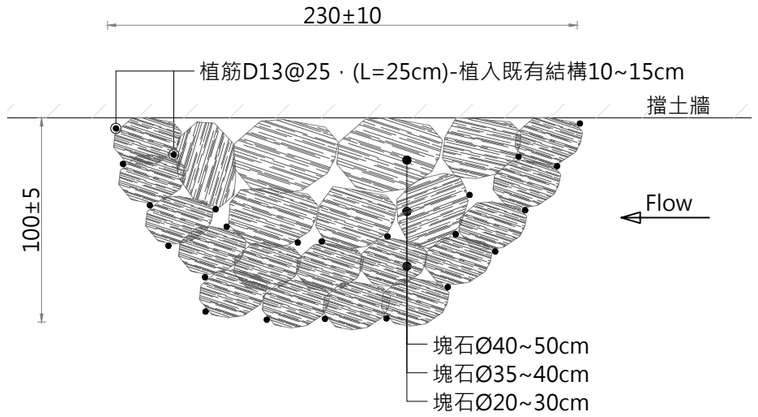

1 鋪設塊石通道平面示意圖
Scale A1:1/15 A3:1/30 Unit:cm

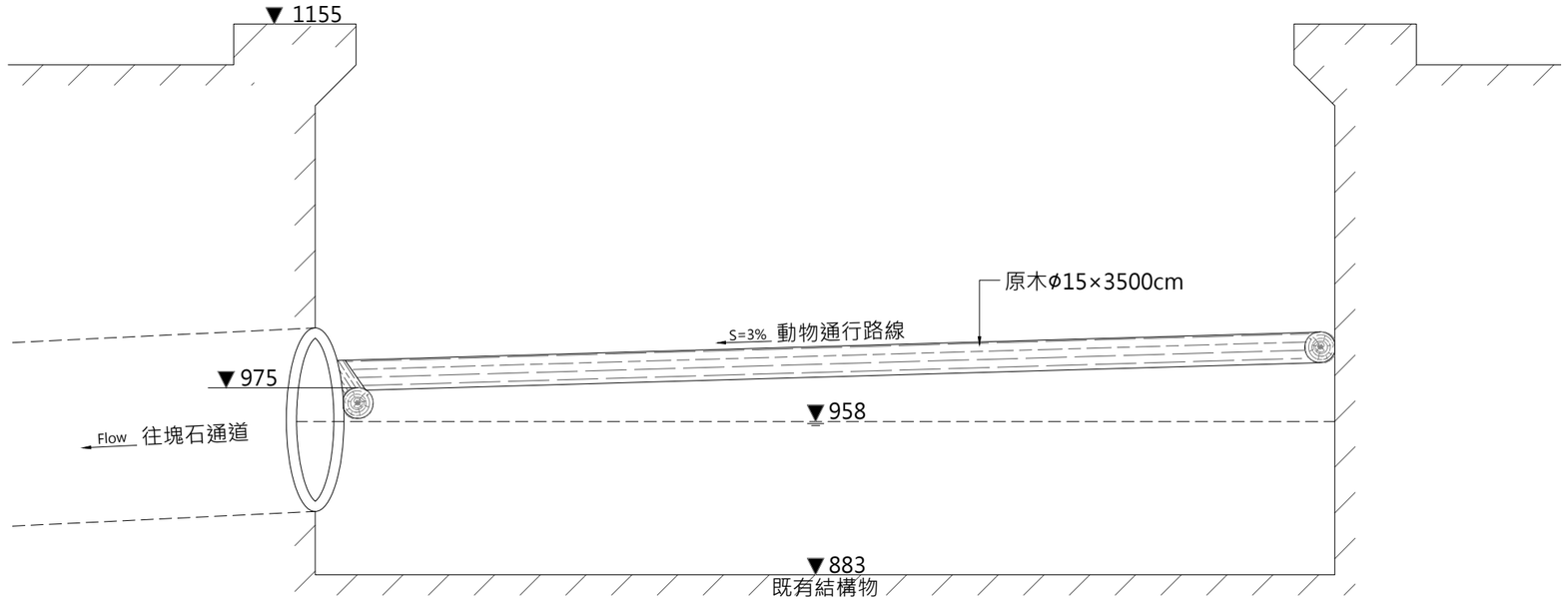

3 原木動物通道詳圖
Scale A1:1/15 A3:1/30 Unit:cm

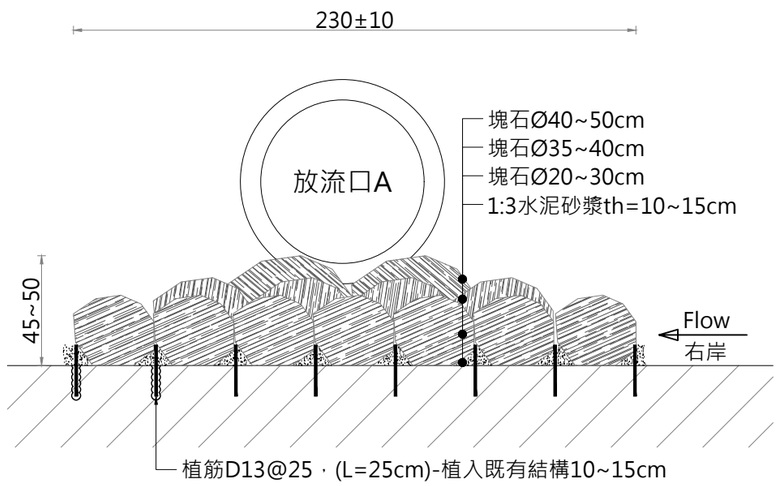

註: 1. 規格：長230×寬100×高50cm。
2. 位置：0K+720右岸放流口。

2 鋪設塊石通道立面示意圖
Scale A1:1/15 A3:1/30 Unit:cm

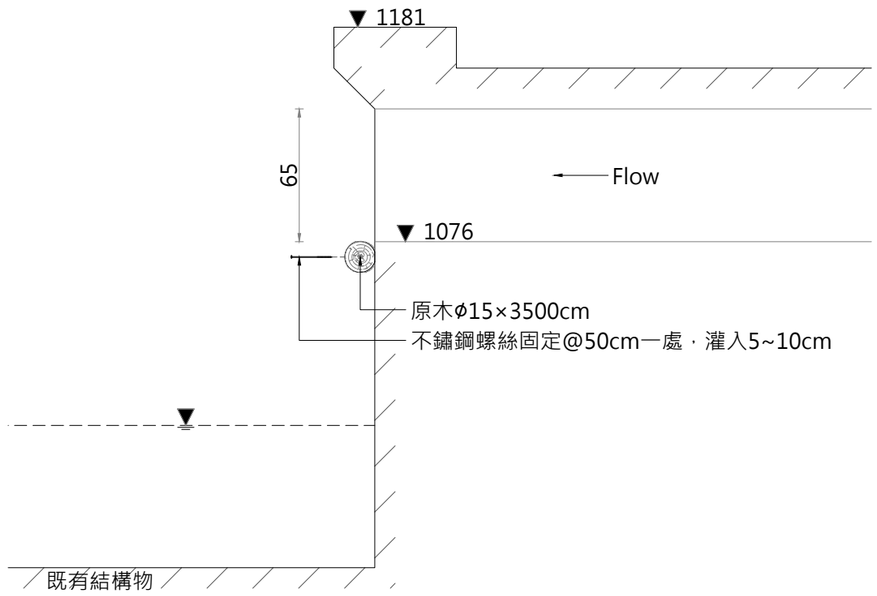

4 原木動物通道詳圖
Scale A1:1/15 A3:1/30 Unit:cm

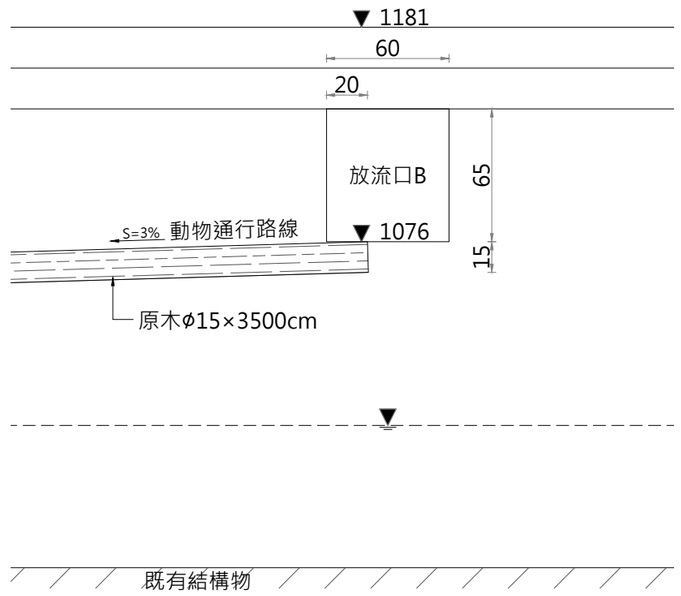

5 原木動物通道詳圖
Scale A1:1/15 A3:1/30 Unit:cm

註：原木動物通道延既有沉砂池牆面施作，坡度3%。設置位置由北側RCP管入口至東側放流口B。

委託單位	新北市政府水利局	繪圖	劉家瑋	設計	張紹峰	規劃、設計單位	瑞晟技術顧問股份有限公司 Rui Cheng Technical Consultant Co., Ltd.	工程名稱	藤寮坑溝排水水環境營造計畫(第二期)				圖號	Da10
		核對	蔡文哲	核准	李鍾熙			圖面名稱	塊石通道、原木動物通道詳圖	比例尺	依圖面	日期 111.11	張數	

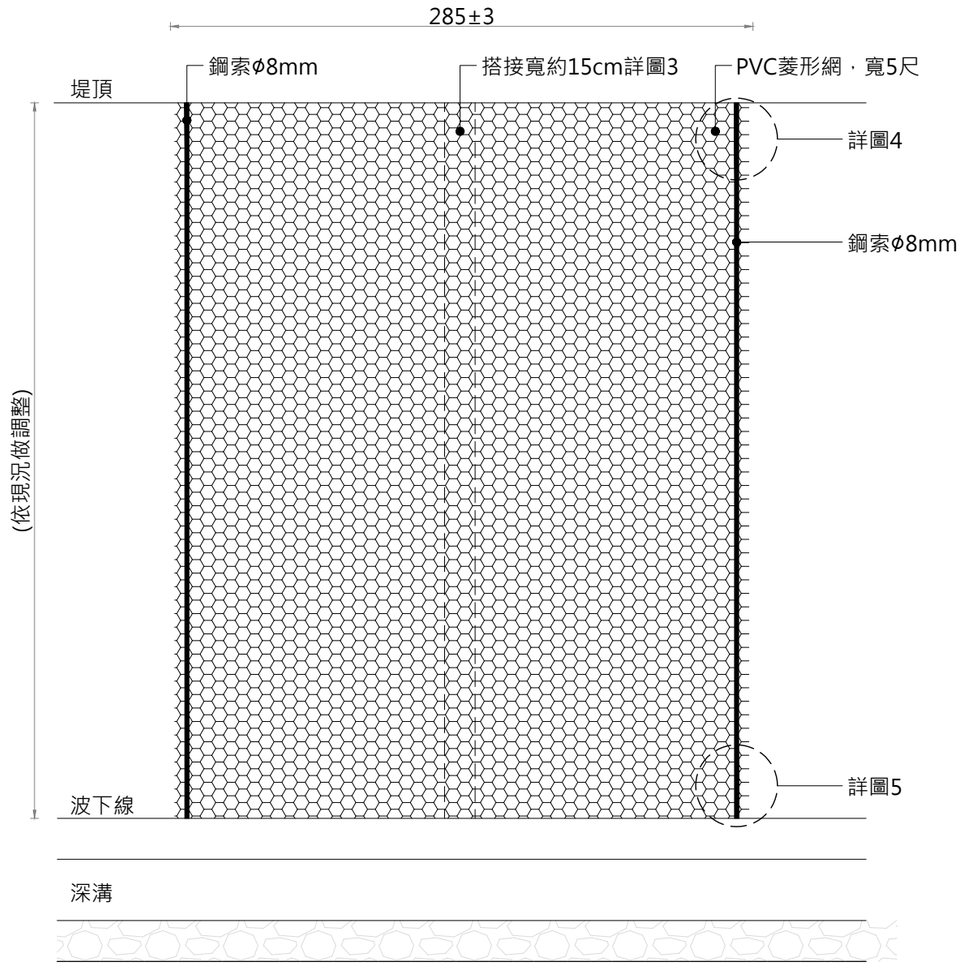

1 PVC菱形網
Scale A1:1/15 A3:1/30 Unit:cm

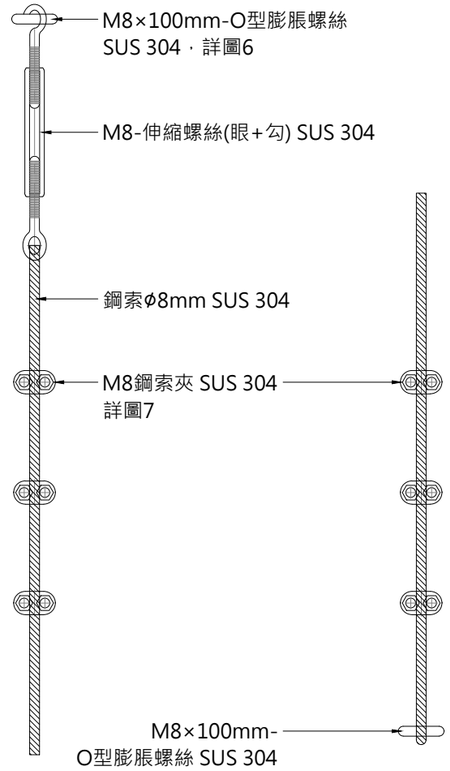

4 鋼索詳圖
Scale A1:2/5 A3:1/5 Unit:cm

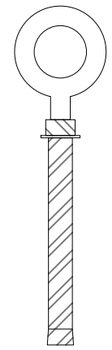

6 O型膨脹螺絲示意圖
Scale:NTS Unit:cm

5 鋼索詳圖
Scale A1:2/5 A3:1/5 Unit:cm

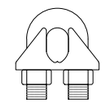

7 鋼索夾示意圖
Scale:NTS Unit:cm

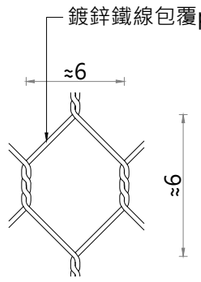

2 網目詳圖
Scale:NTS Unit:cm

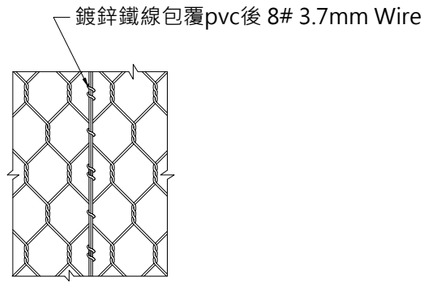

3 網目詳圖
Scale:NTS Unit:cm

註：
1. 施工位置參閱圖號Ba07-水域工區牆面配置圖。
2. 高度 、寬度、長度、允許誤差率為±3%.
3. PVC菱形網頂部及底部需補強自攻螺絲@50cm一處。
4. 兩側鋼索需與PVC菱形網做交錯纏繞@50cm一處，確實將菱形網固定於既有牆面。
5. 本施工步驟示意圖僅供參考，廠商可依現況決定工法，經工程司核可後使用。

委託單位	新北市政府水利局	繪圖	劉家瑋	設計	張紹洋	規劃/設計單位	瑞晟技術顧問股份有限公司 Rui Cheng Technical Consultant Co., Ltd.	工程名稱	藤寮坑溝排水水環境營造計畫(第二期)		圖號 Da11
		核對	蔡文哲	核准	李建明			圖面名稱	牆面PVC菱形網詳圖	比例尺 依圖面 日期 111.11	張數

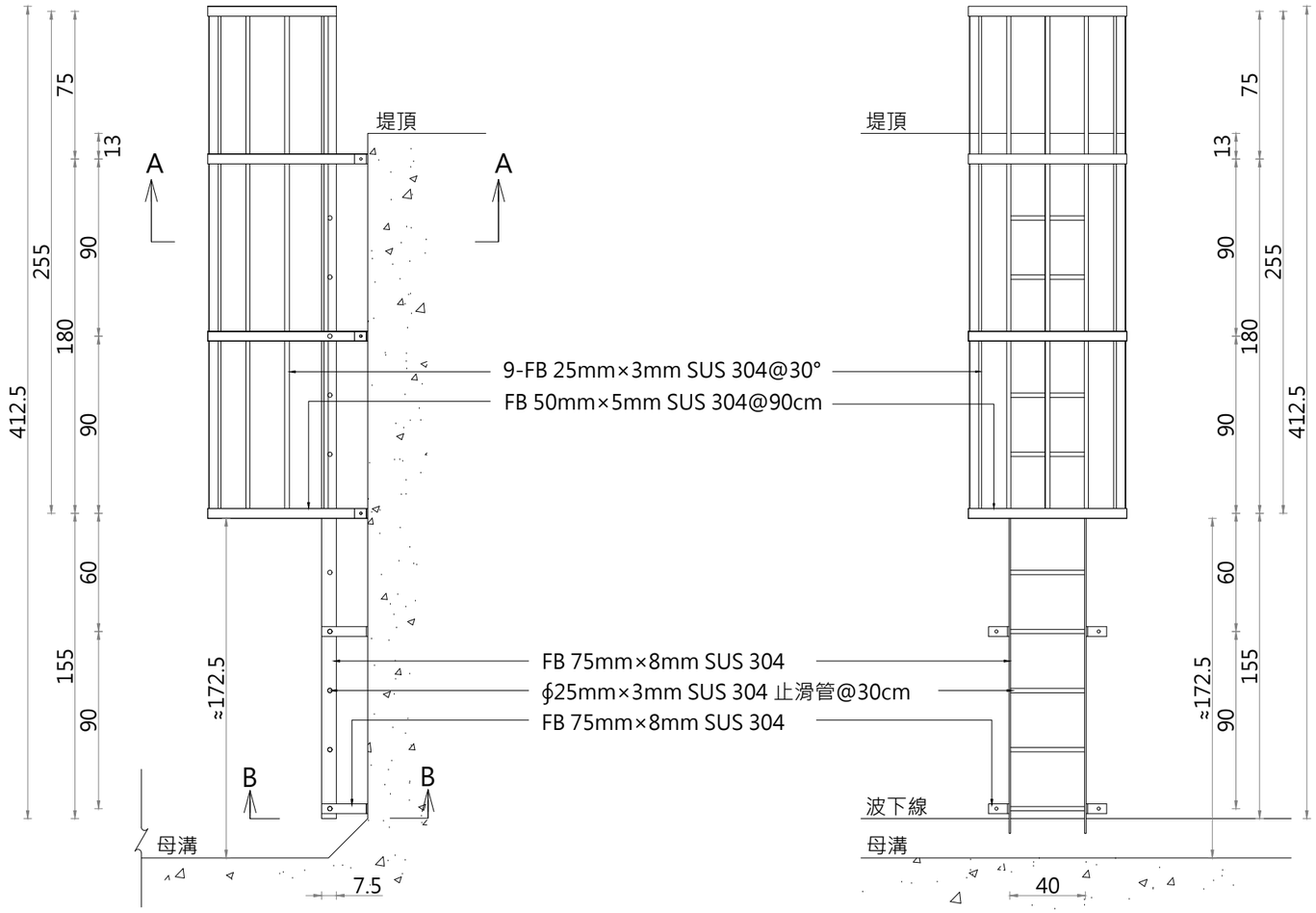

1 安全護籠爬梯
Scale A1:1/15 A3:1/30 Unit:cm

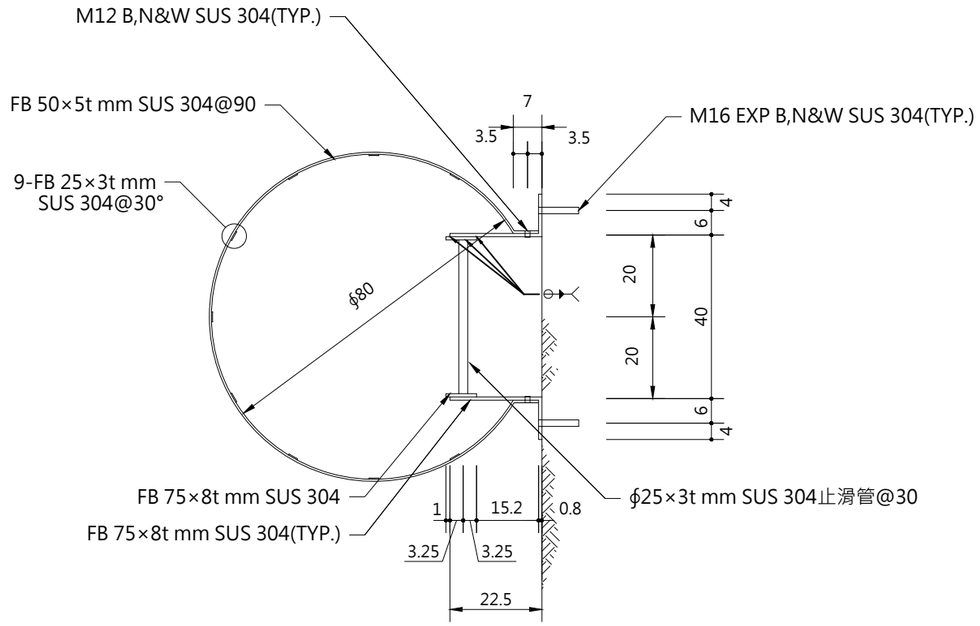

2 A-A 剖面圖
Scale A1:1/7.5 A3:1/15 Unit:cm

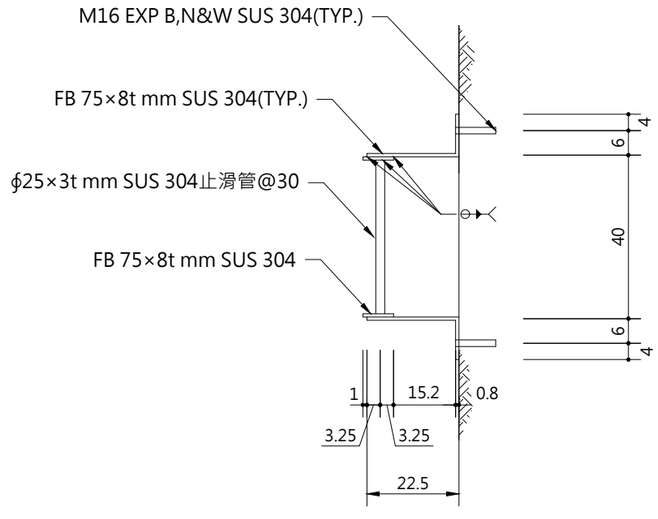

3 B-B 剖面圖
Scale A1:1/7.5 A3:1/15 Unit:cm

註：
1. 施工位置：左岸0K+914、1K+050，共兩處，設置於欄杆維修口前。
2. 本工程包括 SUS304不銹鋼管、加工、包裝、安裝、吊運及施工機具、拆撕保護膠膜、清潔。
3. 不銹鋼管焊接的焊道須滿焊及接點的焊道須磨光後不得有氣泡。
4. 本施工步驟示意圖僅供參考，廠商可依現況決定工法，經工程司核可後使用。

委託單位	新北市政府水利局	繪圖	劉家瑋	設計	張紹峰	規劃/設計單位	瑞晟技術顧問股份有限公司 Rui Cheng Technical Consultant Co., Ltd.	工程名稱	藤寮坑溝排水水環境營造計畫(第二期)		圖號 Da12
		核對	蔡文義	核准	李賢哲			圖面名稱	安全護籠爬梯詳圖	比例尺 依圖面 日期 111.11	張數

300

170

新北市政府水利局

工程名稱 (Project Name)	藤寮坑溝水環境營造工程(第2期)		
監造單位 (Construction Supervisor)		設計單位 (Designer)	
施工廠商 (Contractor)			
工程概要 (Project Description)			
施工期間 (Duration)	民國○○年○○月○○日至○○年○○月○○日 (DD/MM/YYYY~DD/MM/YYYY)		
工地主任 (Site Manager)		電話 (TEL)	
品質管理人員 (Quality Control Engineer)		電話 (TEL)	
職業安全衛生人員 (Ocuupation Safety And Health Management Personnel)		電話 (TEL)	
專任工程人員 (Contractor's Professional Engineer)		電話 (TEL)	
通報專線 (Complaints & Suggestions)	全民督工專線及網址 (Hot Line and Web site)	0800-009-609 http://www.pcc.gov.tw	
	政風單位 (Government Ethics Department)		

透視圖或平面位置圖
(Perspective Drawing or Location Plan)

經費來源 (Budgetary Sources)

1.中央：_____(千元) (unit:NT$1,000)

2.地方：_____(千元) (unit:NT$1,000)

重要公告事項 (Notice)

歡迎下載使用全民督工APP程式

工程告示牌正面

(查核金額以上未達巨額)

工程告示牌附註：

一、所有尺寸除另有註明外，均以cm為單位。

二、告示牌：

(1)漆綠色底、白色正楷字體、線條及框。

(2)"配合單位"欄由工地視實際情況填寫。

(3)工程竣工後由承商自行拆除處理。

三、告示牌材質得採用鐵板或木板製等材質，唯對牌面之固定方式須另行處理。

四、告示牌及施工銘牌之相關規定，須依據行政院公共工程委員會最新公告之工程告示牌及施工銘牌設置要點辦理。

150

90

職業安全衛生告示牌

(Labor Safety & Health Signboard)

年 月 日

工程名稱 (Projet Name)			
主辦機關 (Title of the Agency)	新北市政府水利局		
監造單位 (Construction Supervistor)			
施工廠商 (Contractor)		安全衛生管理人員 (Safety & Health Keeper)	
工地主任 (Site Manager)		本日出工人數 (Attendance number)	
本日工作項目 (Particulars)	安全衛生注意事項 (Safety & Health Notice)	特別注意事項 (Extra Notice)	
緊急事故聯絡電話 (TEL.)	主辦機關(The Agency)： 監造單位(Construction Supervistor)： 施工廠商(Contractor)：		

職業安全衛生告示牌

75

120

各位鄉親您好：
本工程因○○○○○○○因素，
需展延○○天，預定○○○年○
○月○○日完工，施工期間造成
您生活不便，深表歉意，為了創
造更美好的明天，懇請您鼎力支
持，如果您有建議請電：
○○○○○○○○○○
(○○工務所)。

新北市政府水利局　　敬啟
中華民國○○○年○○月○○日

柔性告示牌詳圖

S=N.T.S.

柔性說明告示牌附註：

一、牌面應使用鋁板，並經陽極處理。除契約圖說另有規定外，尺度應為 75 ㎝×120 ㎝(厚度 3mm 以上)，牌面離地面淨高至少 100cm。

二、綠色底漆應符合台灣區塗料油漆工業同業公會色樣第 6 號。

三、字體應為白色正楷（可採用防水貼紙電腦割字黏貼），外框寬採 1.0㎝白色線條。

120

114

3

124

10@10

3 15 3 3 22 3

25

25

新北市政府水利局
(Title of the Agency)

工程名稱 (Project Name)			
工程概要 (Project Descriptions)			
監工單位 (Contruction Supervister)			
承包廠商 (Contractor)			
施工期間 (Construction Duration)	日曆工作天(自 年 月 日預定至 年 月 日)		
停工期間 (Duration)	日曆工作天(自 年 月 日預定至 年 月 日)		
工地安全聯絡人 (Site Salety Manager)	工地主任 (日) (夜)	品質管製人員 (日) (夜)	
通報專線 (Complaints & Suggestions)	勞工安全衛生人員 (日) (夜)	專任工程人員 (日) (夜)	
	監造人員 (日) (夜)	環保公害舉報電話	
全民督工電話及網址 (Hot Line and Internet address)	0800-009-609 http://www.pcc.gov.tw	全民督工APP	

ϕ $\frac{1}{2}$ 鍍鋅鋼管

活動告示牌詳圖

S=N.T.S.

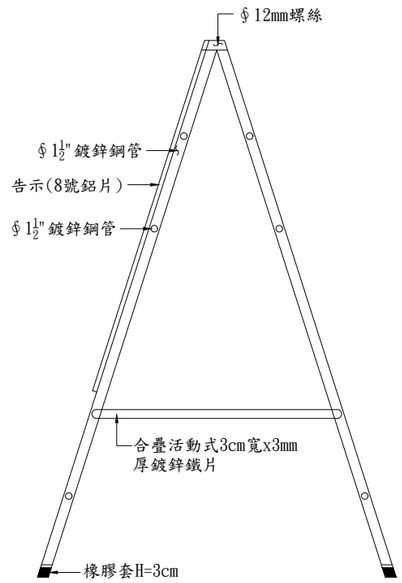

側視圖

活動告示牌附註:

一、字體：綠底白色印刷體、線條及框。

二、本告示牌為租用，視施工路段移動並設置於該地點之。適當位置並加以壓重器材固定。

三、所有尺寸除特別註明者外，均以公分為單位。

四、工程告示牌內容及牌面尺寸，請依最新規定型式辦理，並以適當方式加以固定。

委託單位	新北市政府水利局	繪圖	劉家瑋	設計	張紹洋	規劃、設計單位	瑞晟技術顧問股份有限公司 Rui Cheng Technical Consultant Co., Ltd.	工程名稱	藤寮坑溝排水水環境營造計畫(第二期)	圖號	Da13
		核對	蔡文哲	核准	陳鴻基			圖面名稱	工程告示牌標準圖	比例尺 NTS / 日期 111.11	張數

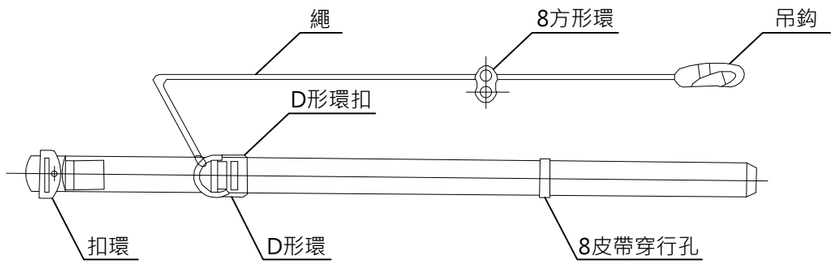

安全帶 示意圖

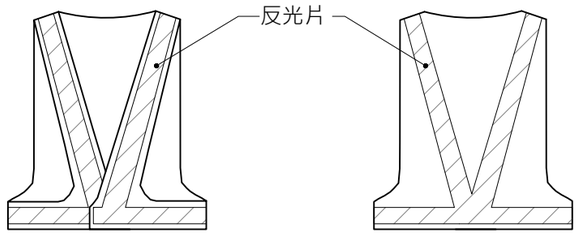

反光背心 正面示意圖　　反光背心 背面示意圖

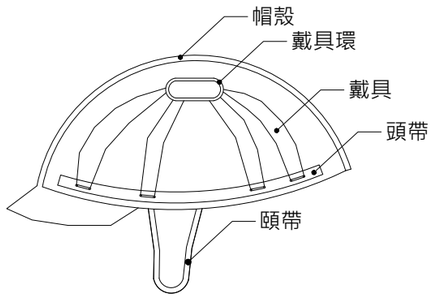

安全帽

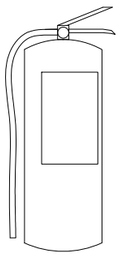

滅火器 示意圖

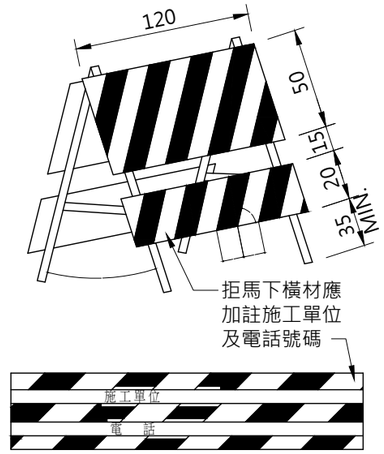

活動型拒馬
S=N.T.S

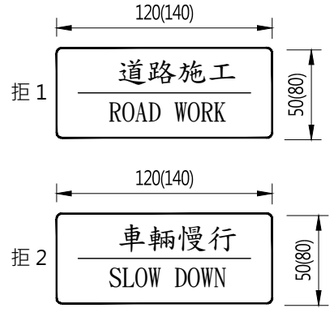

道路施工標記牌示意圖
S=N.T.S

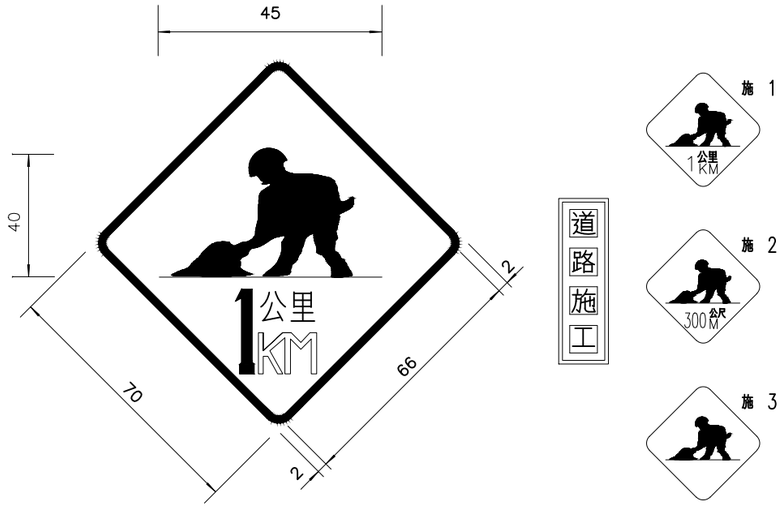

（標準型）道路施工標誌 (施1~3)
S=N.T.S

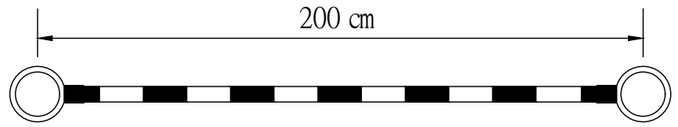

交通錐連桿示意圖

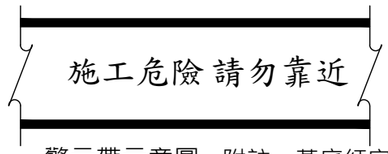

警示帶示意圖　附註：黃底紅字
S=N.T.S

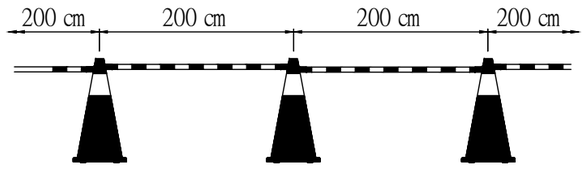

交通錐及連桿組合示意圖
S=N.T.S

◎說明：
1.滅火器本體容器(包括進口產品)，應用中文以不易磨滅之方法標示(標示事項參照施工規範第13901章)。
2.安全帶之材料、強度及檢驗應符合國家標準CNS 7534 Z2037 高處作業用安全帶。
3.對於進入營繕工程工作場所作業人員，應提供適當安全帽，並使其正確戴用。
4.參考行政院勞工委員會「營造安全衛生設施標準」圖解第11條之1、第23條編修。
5.警示帶規格以寬度6"或以上均可，黃色材質，紅色字體。
6.所有尺寸除另有註明外，均以cm為單位。

委託單位	新北市政府水利局	繪圖	劉家瑋	設計	張紹峰	規劃、設計單位	瑞晟技術顧問股份有限公司 Rui Cheng Technical Consultant Co., Ltd.	工程名稱	藤寮坑溝排水水環境營造計畫(第二期)		圖號 Da14
		核對	蔡文哥	核准	陳建勳			圖面名稱	職業安全衛生設施(一)	比例尺 NTS / 日期 111.11	張數

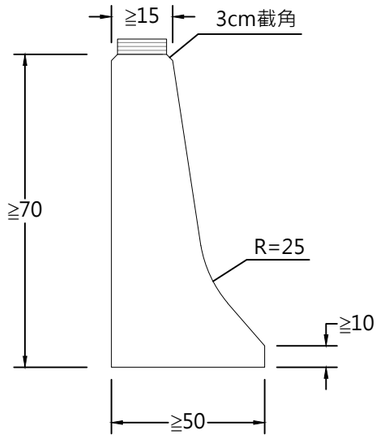

灌水式活動護欄 側視圖

Scale:N.T.S. Unit:cm

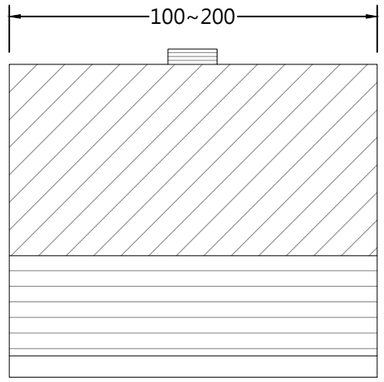

灌水式活動護欄 正視圖

Scale:N.T.S. Unit:cm

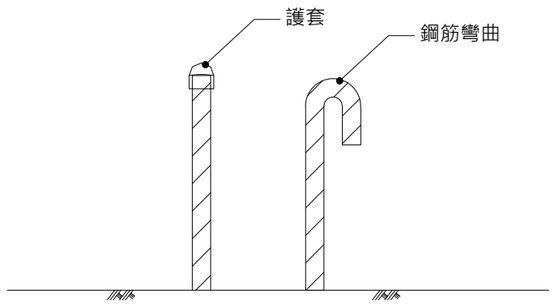

凸出鋼筋尖端處理

Scale:N.T.S.

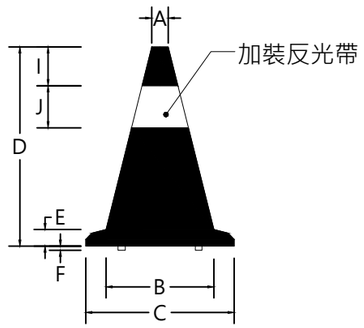

交通錐

Scale:N.T.S. Unit:cm

交通錐之尺寸規格

部位 \ 高度	70cm
A	5.6
B	30.6
C	36.5
D	70.0
E	2.8
F	0.7
I	10.0
J	15.0

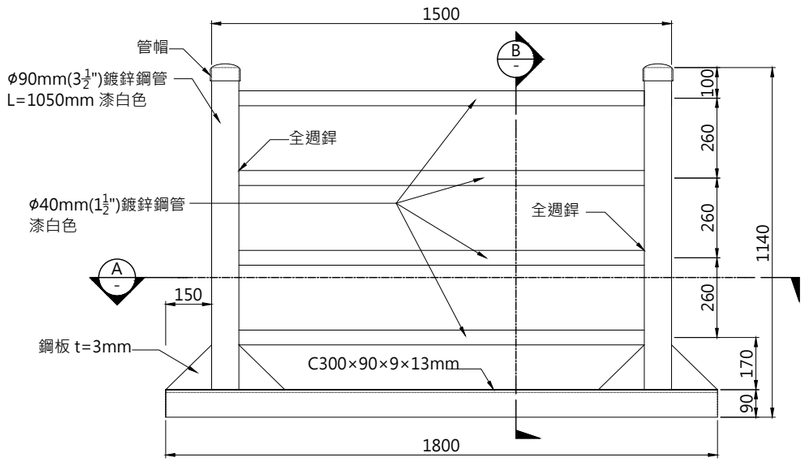

槽鋼護欄正立面圖

A1 (1:10) A3 (1:20) Unit:mm

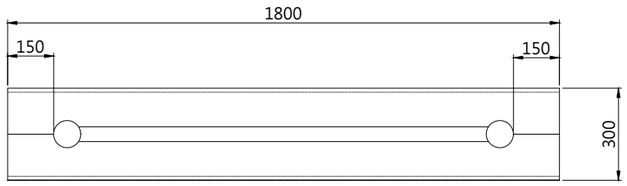

槽鋼護欄平面圖A

A1 (1:10) A3 (1:20) Unit:mm

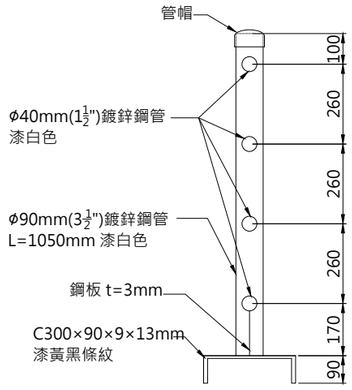

槽鋼護欄剖面圖B

A1 (1:10) A3 (1:20) Unit:mm

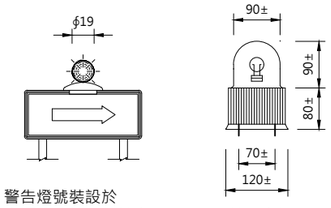

警告燈號裝設於
交通錐或施工標誌上

回轉閃光燈

警示燈詳圖

Scale:N.T.S. Unit:mm

附註:
1.分電瓶用(12V)及交流電源(110V 60MZ)兩種。
2.黃色或紅色閃光燈或定光燈(可用普通乾電池，日夜自動熄亮)。
3.安裝於槽鋼護欄上，每3m裝設1支。
4.旋轉反射鏡每分鐘90~140rpm，轉動馬達可連續使用，其溫度升高不超過60°C使用黃銅製蝸型齒輪及耐龍齒輪盤，不需加油。使用範圍-5°C~60°C電瓶式12V，燈泡為12V/3A30W，亮度3000cd以上交流電(110V/40W)。

◎說明：
1.灌水式活動護欄為塑膠一體成型，顏色鮮明醒目，應具堅韌、耐衝擊、耐候、易於搬運，可串聯連結。
2.凸出鋼筋端部採用打彎或加護套方式加以保護，且附近應設置警示標語。
3.交通錐用耐衝、耐候性之塑膠材料，可用橡膠、砂或特殊之加重底座加強交通錐之穩定性。
4.交通錐之顏色可分全橙色及橙白相間斜紋兩種。
5.槽鋼護欄底座漆黃黑條紋，可採用舊品，惟進場前應先清理，維持平整。

委託單位	新北市政府水利局	繪圖	劉家瑋	設計	張紹峰	規劃/設計單位	瑞晟技術顧問股份有限公司 Rui Cheng Technical Consultant Co., Ltd.	工程名稱	藤寮坑溝排水水環境營造計畫(第二期)		圖號 Da15
		核對	韋文哲	核准	陳建豪			圖面名稱	職業安全衛生設施(二)	比例尺 依圖面 日期 111.11	張數

註：

1.原木扶手防腐處理後，表面塗護木油一底二度，顏色另訂(檢送樣品)。其餘規範同圖Da2原木施工規範。

2.造型鋼板圖騰僅供參考，施作前需先檢送確認圖樣並經核可後才可施作，另含承商因應工序作業接合五金及方式，相關費用已包含於單價內，不另行計價。

3.欄杆須因應平面配置及現場實際施作狀況，於工廠分割處理單元製作(柱基鋼板20*24cm或12*10cm*2)，完成後至現場安裝組立，儘量降低於現場焊接。施工前需檢送施工製造圖(含接合桿件五金等)經甲方及監造單位核可後，方可施工。

4.本工程鋼構材除特別註明外，均採用SS400滿焊接合，表面氟碳烤漆塗裝處理。依契約施工規範公共工程第05732章烤漆鋼板要求規定辦理。膜厚至少為40μ以上。

5.焊接須依契約施工規範公共工程第05091章鋼結構銲接要求規定辦理。承商須訂定檢驗停留點自主品管，完善合格後方得進行表面烤漆及塗裝作業。

6.塗裝後承商須於塗裝廠進行自主品管，確認成品良好使得出貨。並須完善保護吊運至現場安裝。若有掉漆施工情形，監造得要求退回塗裝廠重新作業。

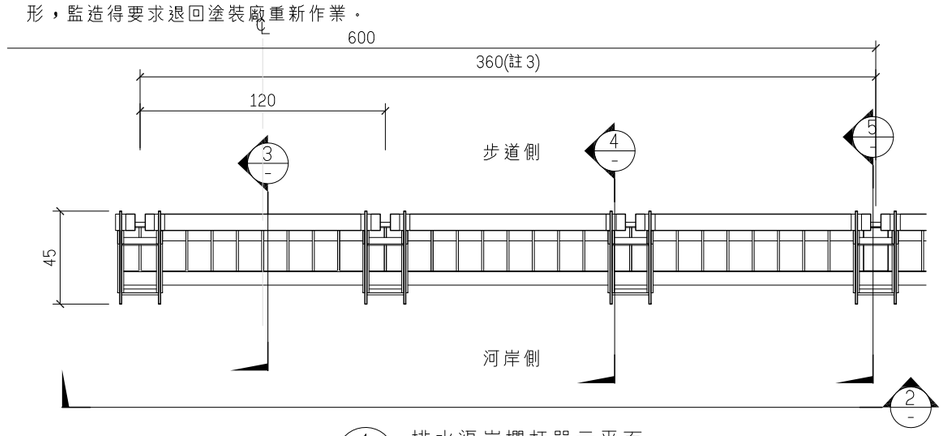

1 Db1 排水渠岸欄杆單元平面
A3：1/30 A1：1/15 U=cm

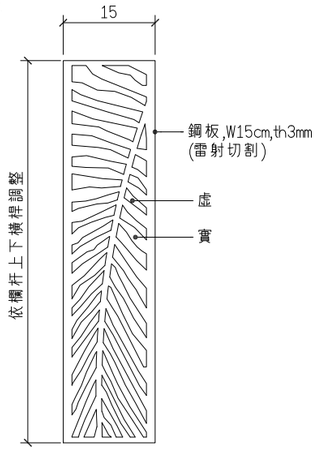

參考圖樣(一)

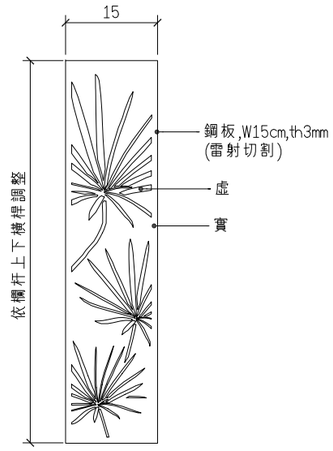

參考圖樣(二)

6 Db1 造型鋼板尺寸展開圖
A3：1/10 A1：1/5 U=cm

註:
@6m配合造型鋼板位置設置，安裝前須再確認投射燈安裝空間是否足夠，必要時得於監造單位及甲方核可下退縮或角度調整。

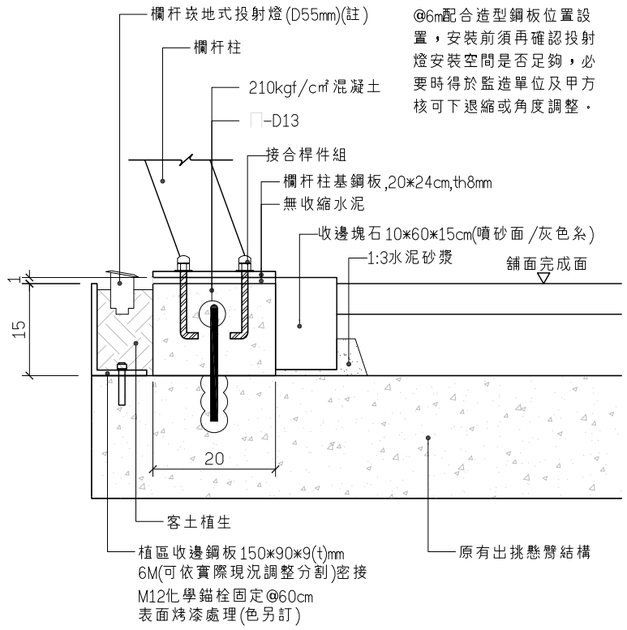

7 Db1 排水渠岸欄杆基礎大樣
A3：1/10 A1：1/5 U=cm

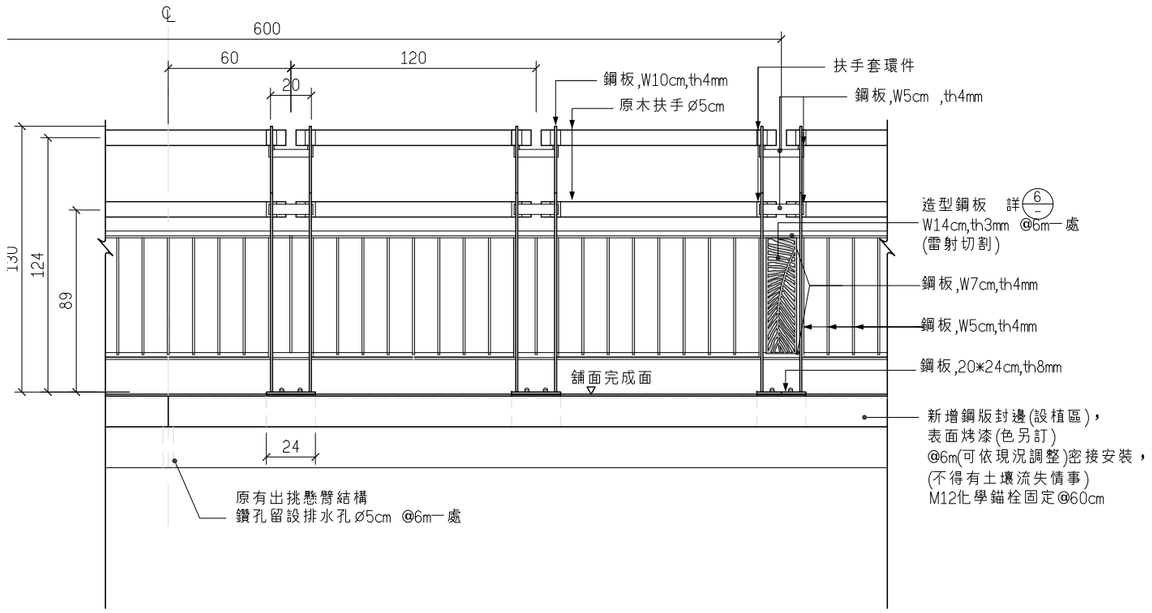

2 Db1 排水渠岸欄杆單元立面
A3：1/30 A1：1/15 U=cm

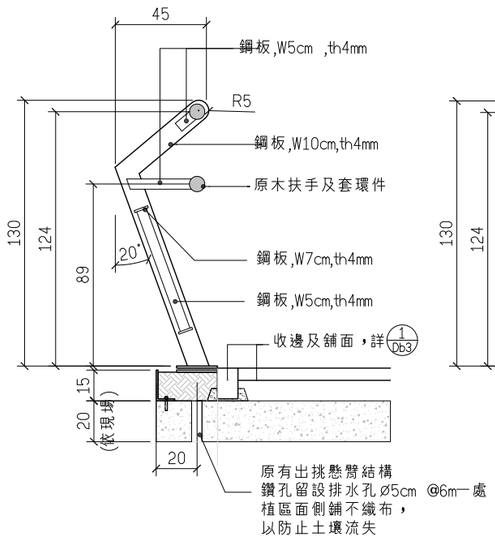

3 Db1 排水渠岸欄杆柱剖面A
A3：1/30 A1：1/15 U=cm

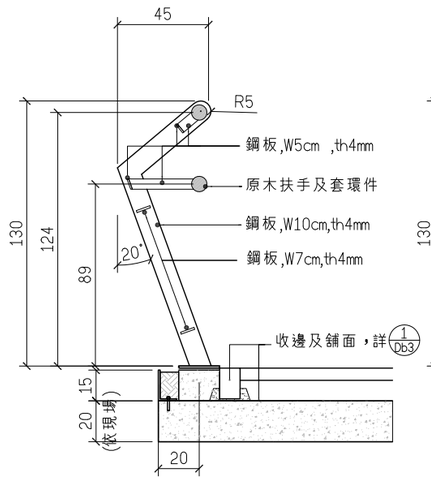

4 Db1 排水渠岸欄杆柱剖面B
A3：1/30 A1：1/15 U=cm

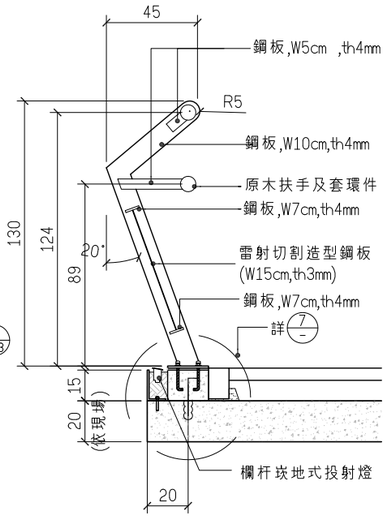

5 Db1 排水渠岸欄杆柱剖面C
A3：1/30 A1：1/15 U=cm

委託單位	新北市政府水利局	繪圖	陳顥荷	設計		規劃/設計單位	瑞晟技術顧問股份有限公司 Rui Cheng Technical Consultant Co., Ltd.	工程名稱	藤寮坑溝排水水環境營造計畫(第二期)
		核對		核准				圖面名稱	排水渠岸欄杆大樣詳圖

比例尺	A3:1/30 A3:1/10 A1:1/15 A1:1/5	日期	111.11	圖號 Db1
				張數

1.本工程鋼構材除特別註明外，均採用SS400滿焊接合，表面氟碳烤漆塗裝處理．依契約施工規範公共工程第05732章烤漆鋼板要求規定辦理．膜厚至少為40μ以上．焊接須依契約施工規範公共工程第05091章鋼結構銲接要求規定辦理．承商須訂定檢驗停留點自主品管，完善合格後方得進行表面烤漆及塗裝作業．
2.剪影圖樣僅供參考，施作前需提送樣稿供審，包含其固定方式以確保維修拆裝完善，經設計監造單位審查甲方核可後再行施作．
3.座椅採花崗石材(顏色另訂)，六面機切，周邊四面燒面方式處理，施工前需先檢送石樣(含面層處理)，並經設計監造單位審查甲方核可後才可施作．
4.座椅打鑿留設安裝燈具設置區，其內槽底面需為斜面以利排水．前緣切割溝槽並鑽孔預埋五金供步道側透光板固定所需，以利未來透光版拆裝及燈具維修．該鏤空造型鋼板固定後不得突出椅壁面．
5.座椅內LED條燈必須安裝固定於內槽頂部，固定於步道前須確認燈具安裝作業無虞，裝設必要固定配件，施工固定後不得藉詞要求更換燈具安裝位置．
6.木椅面底座及接合固定五金零件均採SUS304不銹鋼材，完工後不得有鏽蝕汙染椅座之情事．

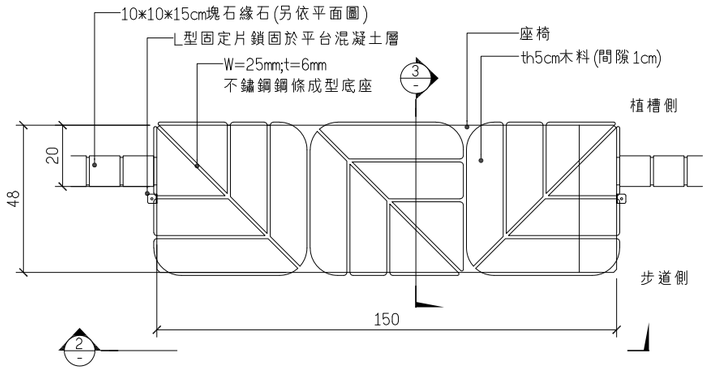

1 Db2 休憩座椅平面大樣
A3：1/20 A1：1/10 U=cm

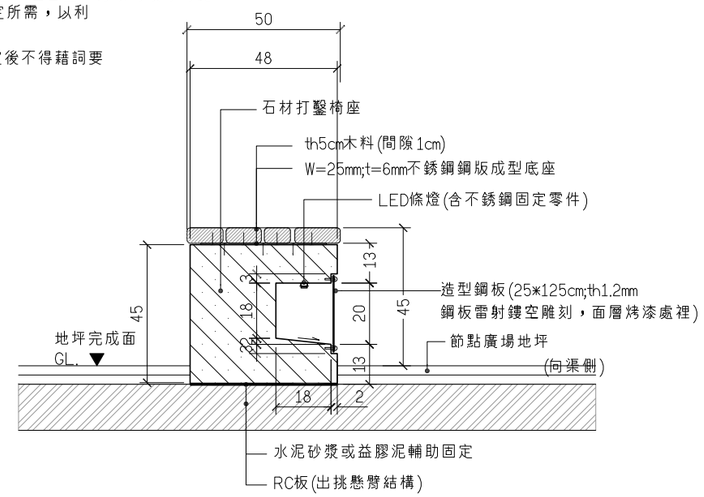

3 Db2 剖面大樣
A3：1/20 A1：1/10 U=cm

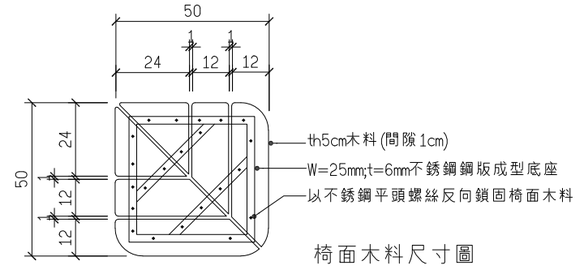

椅面木料尺寸圖

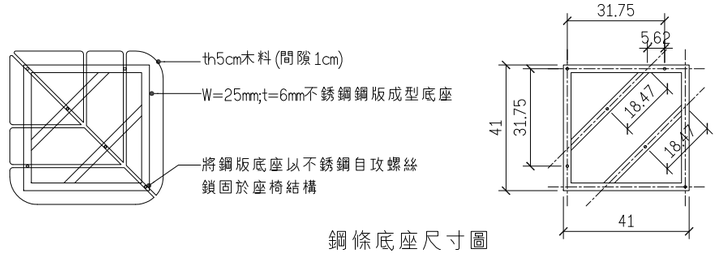

鋼條底座尺寸圖

4 Db2 休憩座椅椅面細部大樣
A3：1/20 A1：1/10 U=cm

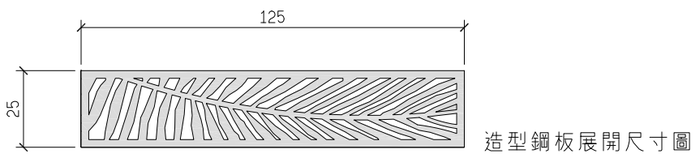

造型鋼板展開尺寸圖

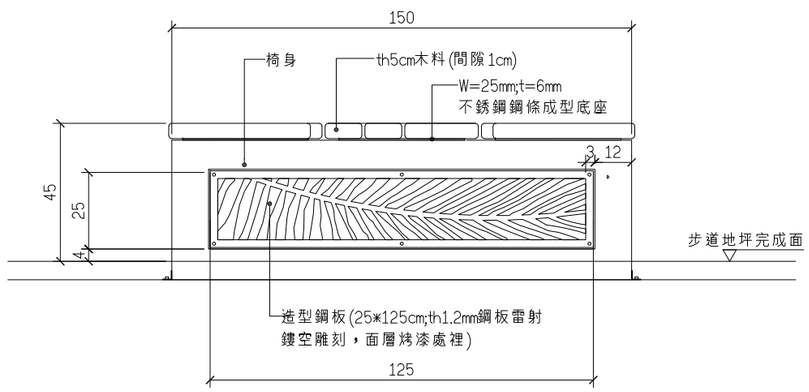

2 Db2 休憩座椅立面大樣
A3：1/20 A1：1/10 U=cm

註：
本工程秉持資源再利用精神，將拆除沿線步道之高壓磚鋪面，選擇完整無缺角者，清理底層周邊砂漿及面層潔淨處理後，運用於原休憩座椅區之地坪鋪設．

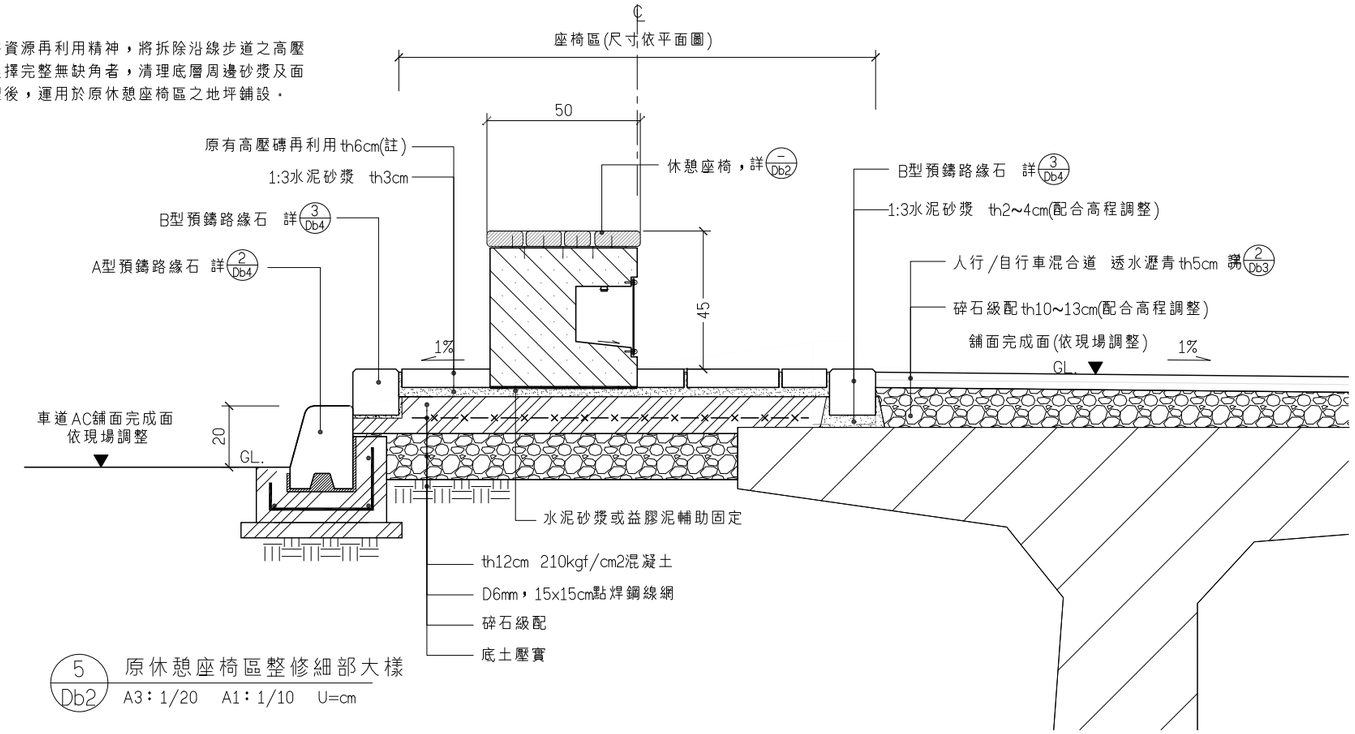

5 Db2 原休憩座椅區整修細部大樣
A3：1/20 A1：1/10 U=cm

委託單位	新北市政府水利局	繪圖	陳顗荷	設計		規劃、設計單位	瑞晟技術顧問股份有限公司 Rui Cheng Technical Consultant Co., Ltd.	工程名稱	藤寮坑溝排水水環境營造計畫(第二期)
		核對		核准				圖面名稱	休憩座椅大樣詳圖．原座椅區整修細部大樣
比例尺	A3:1/20 A1:1/10	日期	111.11	圖號	Db2	張數			

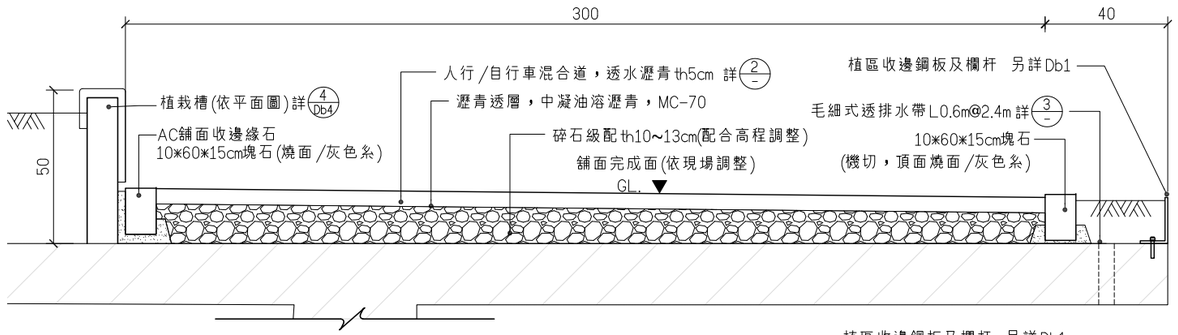

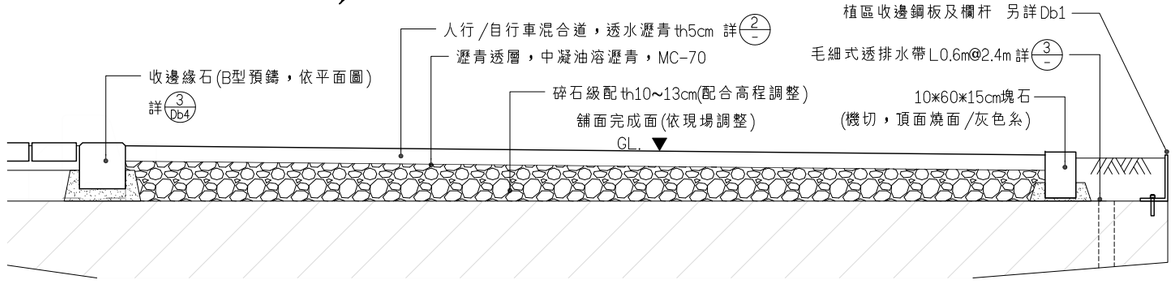

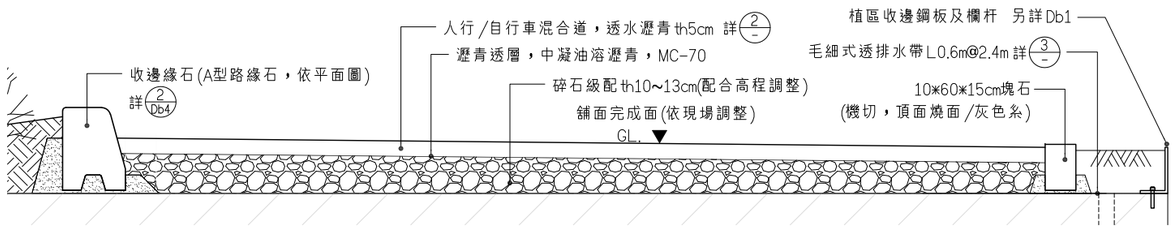

1 / Db3 人行/自行車道鋪面大樣

A3：1/20 A1：1/10 U=cm

一、一般規定

承包商提供之一切材料，按規定或工程司認為有檢驗其強度、成分或性質等之必要時，承包商應即將該項材料送往政府機關、大專院校設置之試驗室辦理或由財團法人全國認證基金會(TAF)認可之試驗室辦理，並由該試驗室出具認可標誌之檢驗報告書及配合設計報告書，並據以生產混合料。其所須費用已含於工程品管及試驗費中。樣品之尺寸及數量應依規定及工程司之指示辦理。

材料進場時，承包商應即報請工程司查驗。必要時工程司得要求承包商提出各項材料之原廠證明、品質等之證明文件。經檢驗合格之材料，應按規定進行儲存與管理。

二、檢驗

1.瀝青材料

(1). 一般瀝青依CNS 15073、AASHTO M226 TABLE 2或TABLE 3 之規定檢驗，檢驗頻率為每500公噸一次。

(2). 改質瀝青依CNS 14184 第Ⅲ型或本章表1之規定檢驗，檢驗頻率為每250公噸一次。

2.平整度檢驗

(1).多孔隙瀝青混凝土路面經最後滾壓後，需用3m長之直規，放於與路面中心線平行以及與中心線成直角之方向檢驗之。在3m長直規之下路面之凹凸超過3mm者，應立即予以整修，且於必要時，其整個周圍路面應重加滾壓，其整修不可以加熱刮除方式處理，處理方式需經工程司認可後為之。經壓實後之路面應平整，且路拱及坡度正確。

(2).在最後滾壓完成後所遺留下之凹陷及其他有缺點地區應依工程司指示予以修整，或拆除並重新鋪築滾壓，不另給價。

(3).如須設置永久緣石、路邊洩水溝或其他路旁構造物時，應於鋪築瀝青混凝土前先予建造，然後再鋪築瀝青混凝土並壓實之。

3.鋪築厚度檢驗

(1).同一種規格之瀝青混凝土層完成後，依CNS 8755試驗法，每600公噸應鑽取樣品檢測厚度一次，檢測之位置由隨機方式產生或由工程司決定之。所留試洞於試驗後，承包商應即以相同或近似材料回填夯實。

(2).若任一試樣之厚度比設計厚度為小，其任一差值超過5mm(含)時，應沿該取樣點上下縱向樁號加取試樣，直至厚度減少之差值小於3mm(含)為止。該不足厚度之地區應刨除重鋪，並重新鋪築使合乎規定厚度，再依上述方式予以複驗，其刨除重新鋪築及複驗之所有費用均由承包商負擔。

4.現場透水性檢驗

(1).鋪面完成後，依現場透水試驗法評估透水性能，每1,000m2應配合厚度檢驗附近檢測透水性一次，檢測之位置由隨機方式產生或由工程司決定之。

(2).每次現場透水試驗結果應大於900 ml/15sec。

黏層鋪設規格表

項目	單位	使用材料	數量(L/㎡)	數量(g/㎡)	使用溫度(°C)
黏層	㎡	快凝油溶瀝青(RC-70)	0.15~0.45	150~450	40~80

密級配瀝青混凝土規格表

混合料種類		19mm (3/4 in.)		
適用層次		面層或聯結層		
每層壓實厚度(cm)		5		
篩號(mm)		過篩重量百分比		
25.0 (1 in.)		100		
19.0 (3/4 in.)		90-100		
12.5 (1/2 in.)		—		
9.5 (3/8 in.)		56-80		
4.75 (No.4)		35-65		
2.36 (No.8)		23-49		
0.60 (No.30)		—		
0.30 (No.50)		5-19		
0.15 (No.100)		—		
0.075 (No.200)		2-8		
馬歇爾試驗值	打擊次數	75		
	穩定值(kg)	≧817		
	流度(0.25 mm)	8-14		
	孔隙率(%)	3	4	5
	粒料間空隙率(VMA)	12以上	13以上	14以上
	瀝青填充率(VFA，%)	65~75		
瀝青用量		最佳瀝青含量±4%		

透層鋪設規格表

項目	單位	使用材料	數量(L/㎡)	數量(g/㎡)	使用溫度(°C)
黏層	㎡	中凝油溶瀝青(MC-70)	0.9~2.3	900~2300	50以上

表1 高黏度改質瀝青規範

針入度(25° C，100g，5sec,0.1mm)	規範值
針入度(25° C，100g，5sec,0.1mm)	40以上
軟化點(° C)	80以上
延展性(15° C,1cm)	50以上
閃火點(° C)	260以上
薄膜加熱損失率(%)	0.6以下
薄膜熱損針入度殘留率(%)	65以上
韌性25° C,N.m(kgf.cm)	20(200)以上
黏結力25° C,N.m(kgf.cm)	15(150)以上
60° C黏度Pa.s(Poise)	20000(200000)以上

附註：

1. 瀝青混凝土混合料倒入鋪築機鋪築之溫度不得低於120℃，又其壓實度應在馬歇爾試驗密度之95%以上。
2. 黏層之使用溫度為40~80℃。
3. 透層之使用溫度為50℃以上。
4. 再生瀝青混凝土規格依照工程會施工規範第02966章為準。

2 透水瀝青施工規範及注意事項

毛細式透排水帶

1.材質:軟質塑膠材質 (PVC)

2.寬度(20±2)mm

3厚度≥2mm

4.開孔率 (20±1)%.

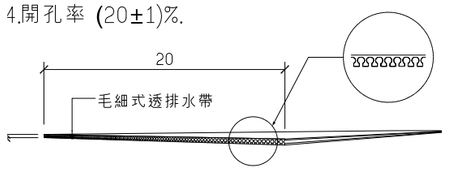

3 毛細式透排水帶大樣

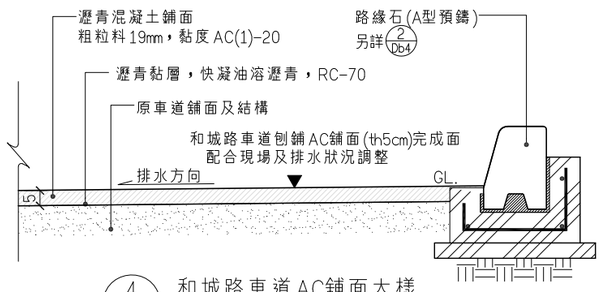

4 和城路車道AC鋪面大樣

委託單位	新北市政府水利局	繪圖	陳顗荷	設計		規劃(設計)單位	瑞晟技術顧問股份有限公司 Rui Cheng Technical Consultant Co., Ltd.	工程名稱	藤寮坑溝排水水環境營造計畫(第二期)	圖號	Db3
		核對		核准				圖面名稱	人行/自行車道鋪面,透水瀝青施工規範及注意事項 毛細式透排水帶大樣,和城路車道AC鋪面大樣	比例尺 A3:1/20 A1:1/10	日期 111.11	張數	

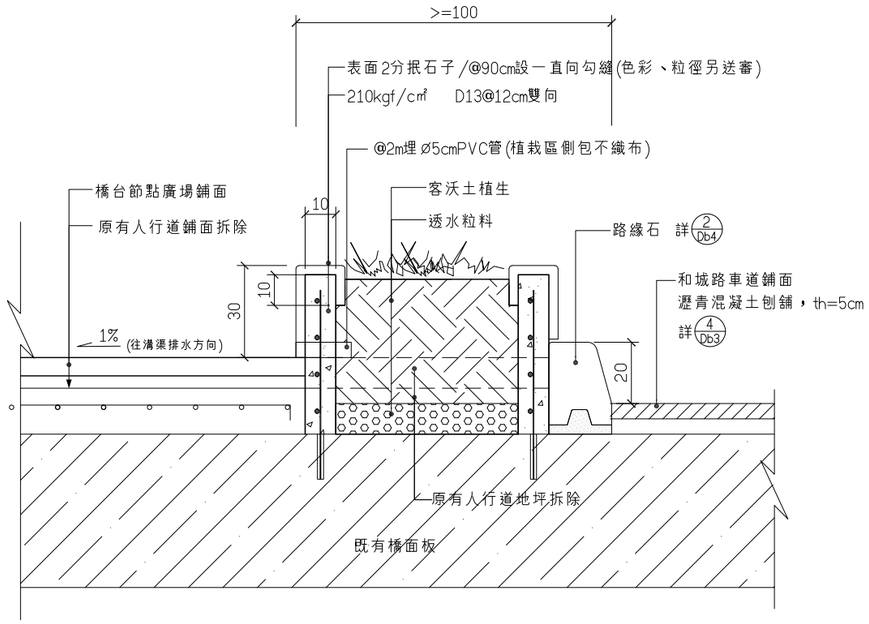

1 / Db4 既有橋面增設植栽區

A3：1/20 A1：1/10 U=cm

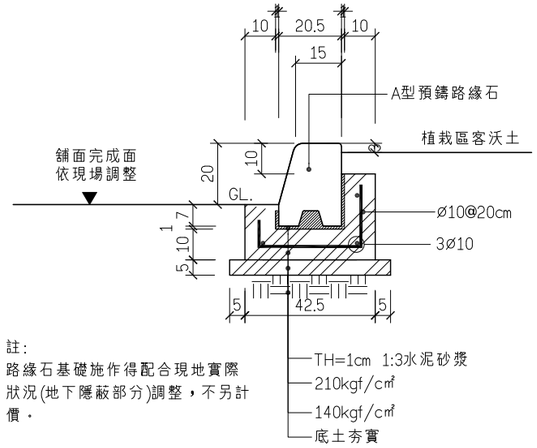

註：
路緣石基礎施作得配合現地實際狀況(地下隱蔽部分)調整，不另計價。

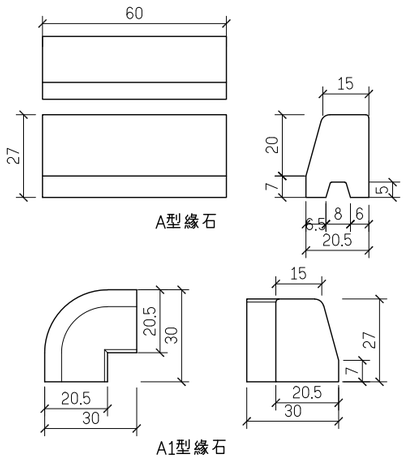

2 / Db4 路緣石大樣詳圖

A3：1/20 A1：1/10 U=cm

A型預鑄緣石施工規範：

一．現場先行放樣，訂定高程，依圖說規定開挖基礎，施作一層平整之ＰＣ基礎．

二．設定水平標線，以砂漿打底後黏貼緣石．

三．依圖說規定於中空處回填砂漿或植筋補強．

四．排砌時緣石接縫應平整，緣石線應平直．

五．成品不得人工搗灌或現場澆灌．

六．施工前，應先送緣石之樣品、工廠登記證影本、台灣區水泥製品公會會員證影本、經濟部標準檢驗局證書影本及經濟部標準檢驗局ＣＮＳ１２６８１、ＣＮＳ１４００１認可廠商證書影本（或同等品）予設計單位或業主審查簽認之後方可施作，並不得任意更改材料．

七．施工完成後，於驗收時須檢附內含工程名稱、廠商、規格、顏色及數量之生產暨出廠證明書，所有證書影本均需加蓋公司正章及與正本相符字樣．

八．為確保緣石之品質、製造材料與色澤之一致性，同一工程使用之緣石必須為同一廠商所生產．

預鑄緣石材料規範：

製作材料：

底層－水泥、細砂、碎石．

表層－水泥、細砂、色料．

品質要求：

製品各部尺寸需符合設計尺寸（長度、寬度及高度許可差應為標示厚度之±３㎜），表面應整齊無缺損，不得有裂痕或邊角不完整、破損等情形存在，同一合約工程製品色澤應一致，並採用耐候性及抗紫外線高之無機性色料，不得採用有機色料．

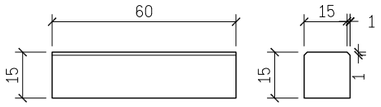

B型緣石

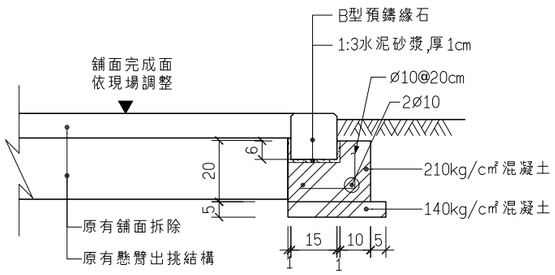

註：
路緣石基礎施作得配合現地實際狀況(地下隱蔽部分)調整，不另計價。

3 / Db4 收邊緣石詳圖

A3：1/20 A1：1/10 U=cm

表面噴砂緣石（濕式施工）施工規範：

一．現場先行放樣，訂定高程，依圖說規定於開挖基礎，施作一層平整之ＰＣ基礎．

二．設定水平標線，以砂漿打底後黏貼緣石．

三．排砌時緣石接縫應平整，緣石線應平直．

四．成品不得人工搗灌或現場澆灌．

五．施工前，應先送緣石之樣品、工廠登記證影本、台灣區水泥製品公會會員證影本、經濟部標準檢驗局正字標記證書影本及經濟部標準檢驗局ＣＮＳ１２６８１、ＣＮＳ１４００１認可廠商證書影本（或同等品）予設計單位或業主審查簽認之後方可施作，並不得任意更改材料．

六．施工完成後，於驗收時須檢附內含工程名稱、廠商、規格、顏色及數量之生產暨出廠證明書，所有證書影本均需加蓋公司正章及與正本相符字樣．

七．為維護業主權益及設計監造之原設計理念，並確保緣石之品質、製造材料與色澤之一致性，同一工程使用之緣石必須為同一廠商所生產．

表面噴砂緣石材料規範：

製作材料：

底層－水泥、細砂、碎石．

表層－水泥、細砂、色料、矽砂、天然石．

品質要求：

製品各部尺寸需符合設計尺寸（長度、寬度及高度許可差應為標示厚度之±３㎜），表面應整齊無缺損，不得有裂痕或邊角不完整、破損等情形存在，同一合約工程製品色澤應一致，並採用耐候性及抗紫外線高之無機性色料，不得採用有機色料．

面層厚度：８㎜以上．

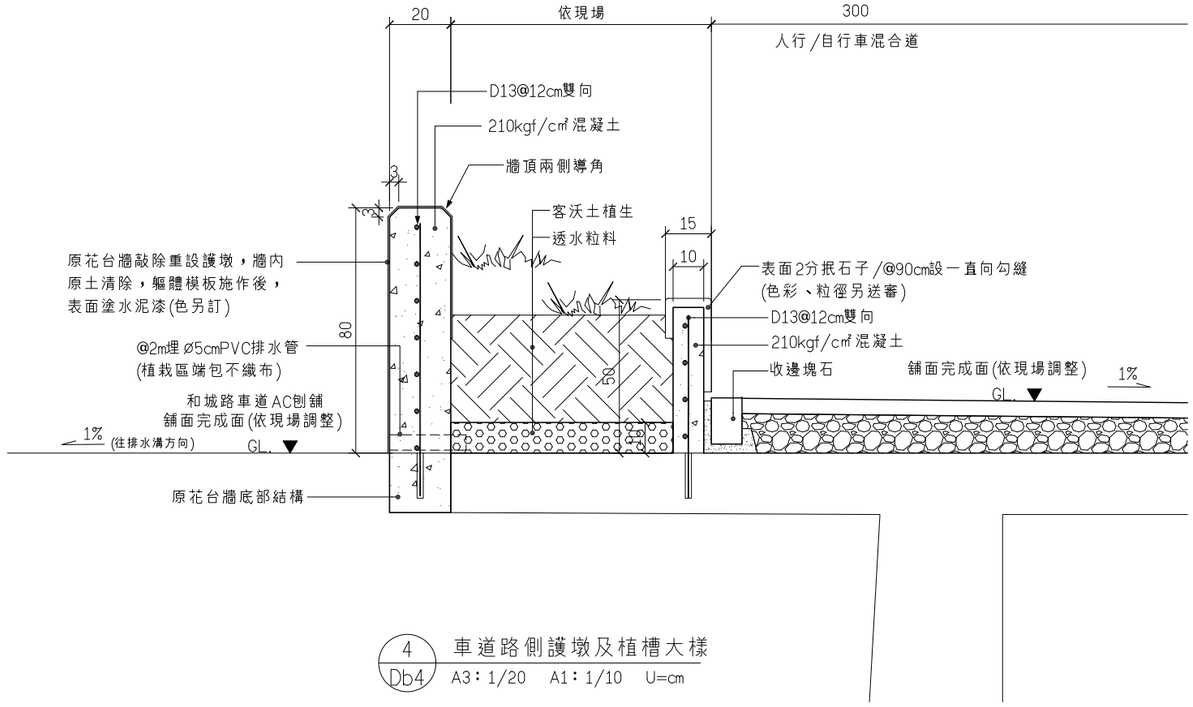

4 / Db4 車道路側護墩及植槽大樣

A3：1/20 A1：1/10 U=cm

委託單位	新北市政府水利局	繪圖	陳顗荷	設計		規劃、設計單位	瑞晟技術顧問股份有限公司 Rui Cheng Technical Consultant Co., Ltd.	工程名稱	藤寮坑溝排水水環境營造計畫(第二期)
		核對		核准				圖面名稱	植栽槽及緣石大樣詳圖
比例尺	A3:1/20 A1:1/10	日期	111.11	圖號	Db4	張數			

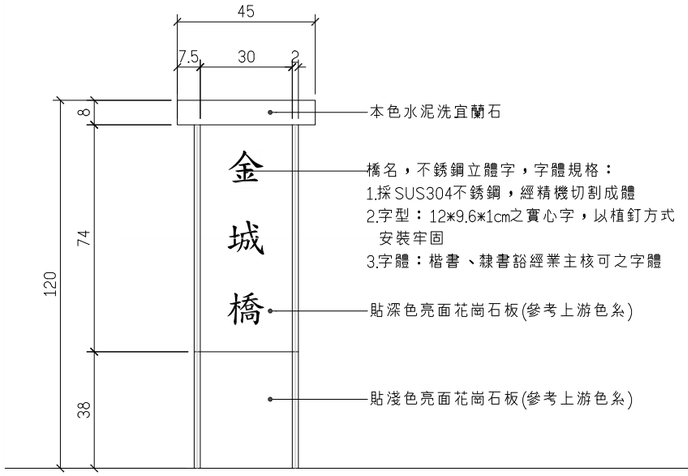

正背立面

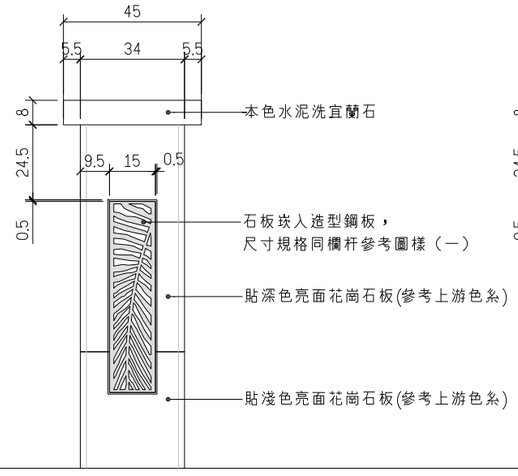

左側立面

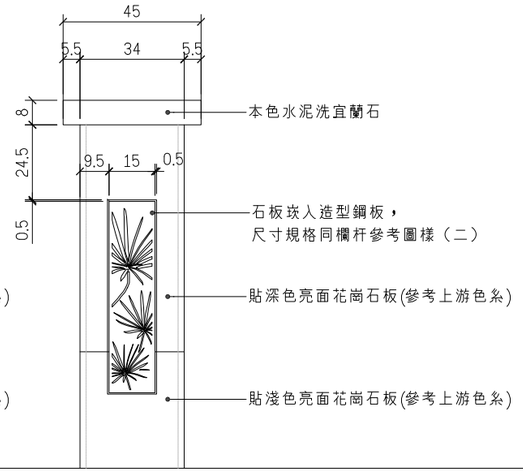

右側立面

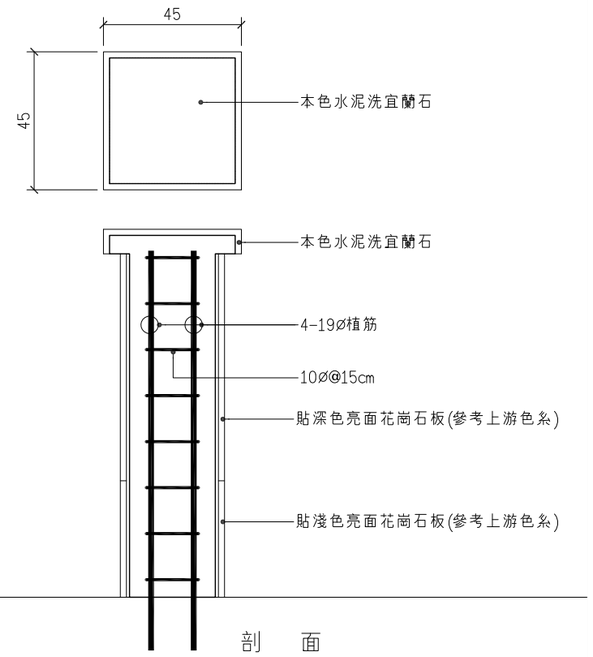

剖　面

1 Db5 橋名柱大樣詳圖

A3：1/20　A1：1/10　U=cm

參考座椅造型"青蛙"(座高約45~50cm)

參考座椅造型"麻雀"(座高約45~50cm)

參考座椅造型"青帶鳳蝶"及"翠鳥"(座高約45~50cm)

說明：

1.上列圖座椅造型圖樣僅供為傳達設計意念及工程包商參考之用，非正式造型樣態．實際造型主題將依公民參與由民眾票選，或生態團隊擇選之關注物種，承包商須依業主指示及相關規範辦理施作．

2.設計規格約:L=70~100cm;W=50~65cm;H=60~95cm．座高約45~50cm．

3.規格尺寸僅提供參考，承包商須依最終確立之造型調整相關各部比例及尺寸，並經主辦機關及監造單位審核核可後才可施作．

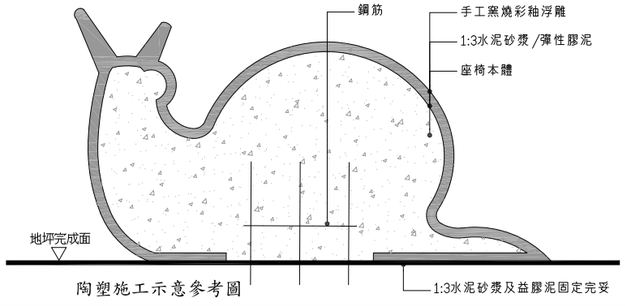

陶塑施工示意參考圖

一、材質及施工說明:

第一階段: 廠商得標後須呈送製作計畫書，並提供小型樣品，請業主及設計、監造單位確認，做為日後驗收標準。

第二階段: 送審確認後按製作計畫書內容圖樣與樣品標準製作，並於 90 日內完成所有高溫窯燒手工創作藝術浮雕彩釉陶塑，送至營造單位。

附註說明:

1. 高溫窯燒手工創作藝術浮雕彩釉陶塑，須專業陶藝廠商製作、生產，需於採購前會同業主及設計、監造單位至工廠廠驗，承商須提供相關經歷作品圖片，並載明尺寸，日期及施工地點等確認能力及經驗，廠商須具備大型（高約110cm以上）不切割陶塑作品承製經歷以確保燒窯品質。

2. 高溫窯燒手工創作藝術浮雕彩，釉陶塑，陶土經調配後，以手工製作浮雕及塑形，按主題、圖文需要部份厚度須大於 10 cm，其餘得依比例調整。以高溫彩釉施於陶塑表面，並經攝氏1230℃~1260℃高溫窯燒。色彩、比例、尺寸(±5%)需與送審資料相符，相似度須達90%以上，外形不翹曲、龜裂。高溫窯燒手工創作藝術浮雕意象陶塑，如需切割應考量整體美感，經設計、及監造單位確認後始可製作。

3. **高溫窯燒**手工創作藝術浮雕彩釉陶塑與現場膠合處，須同時塗上攪拌均勻的彈性膠泥，固定壓實，並確認黏著以免脫落，陶板較厚部份，背面須挖空，（較大物件須以鐵件及鋼釘固定）以減輕重量，為確保整體美感及完整度，需由承製商或相關經歷施工人員施作安裝。

4. 陶塑燒成品之陶坏體，需符合以下標準:
(1). 莫氏硬度:7以上-試驗方式(CNS 3299)(2006)
(2). 耐藥品性試驗:測驗結果達A級-試驗方式(CNS 3299-10)
(3). 抗彎強度試驗(N/mm2):17以上-試驗方式(CNS3299-4)
(4). 吸水率:4%以下(得採平均值)-試驗方式(CNS 3299-3)

5. 作品內容及施作、安裝位置需經業主及設計、監造單位審查，確認後方可施作、安裝。各項示意圖，不得違反著作權法及侵犯智慧財產權（使用他人著作、圖案、文字、照片及寫真），相關版權問題由承商自行負責。

二、送審要求:

得標廠商於開工後十四日內需提送以下資料供業主及監造單位審查，送審通過後材料方能進場施作。

1. 承商公司資料證件-工廠登記證(登記須與製作地點相符)及營利事業登記。
2. 相關經歷作品圖片(大型不切割陶塑作品承攬案例)與手稿對照圖。
3. 製作計劃書。
4. 承製單位須連同責任施工(含施工規劃及相關承攬案例施工中照片)。
5. 藝術浮雕彩釉陶板(塑)手繪圖稿。
6. 送審時附上施工大樣圖與小型樣品審查，內容由監造指定(預算已含，費用不另計)。
7. 提送切割計劃(由監造認定)。
8. 提供符合第一項第4條之相關檢測報告。
9. 指導人員(陶藝顧問)具備陶瓷製模乙級執照。
10. 承製人員須有一位以上具備陶瓷製模丙級執照，並提出勞保證明。
11. 施工人員須有一位以上具備勞安主管證照，並提出勞保證明。

三、完工要求:

本項工程完工後，承包廠商需提供出廠證明書(內含工程名稱及數量)以供業主及監造單位備查，方能辦理驗收及結算。

四、確保色彩、材質品質計畫流程:

1. 圖面確認後燒製小型樣品以供業主單位參考造型及浮雕層次。
2. 樣品確認後，開始進行土坯製作。
3. 顏色、土坯確認完成，進行窯燒作業。
4. 燒製完成進行假組立並請業主單位到場確認。確認完成方可現場安裝。

2 Db5 高溫窯燒手工造型座椅詳圖

A3：N.T.S　A1：N.T.S

委託單位	新北市政府水利局	繪圖	陳顗荷	設計		規劃/設計單位	瑞晟技術顧問股份有限公司 Rui Cheng Technical Consultant Co., Ltd.	工程名稱	藤寮坑溝排水水環境營造計畫(第二期)
		核對		核准				圖面名稱	橋名柱;高溫窯燒手工造型座椅詳圖

比例尺	日期	圖號	張數
A3:1/20 A1:1/10	111.11	Db5	

註：

1.本廊架鋼構材除特別註明外，均採用SS400滿焊接合，表面烤漆處理。

2.施工前需檢送施工製造圖(含接合桿件五金等)經甲方及監造單位核可後，方可施工。

3.焊接須依契約施工規範公共工程第05091章鋼結構銲接要求規定辦理。承商須訂定檢驗停留點自主品管，完善合格後方得進行表面烤漆及塗裝作業。

4.鋼料表面氟碳烤漆塗裝處理。依契約施工規範公共工程第05732章烤漆鋼板要求規定辦理。膜厚至少為40μ以上，顏色另訂，承商須先送色樣板，經甲方及設計監造核可後方得於塗裝廠進行作業。

5.塗裝後承商須於塗裝廠進行自主品管，確認成品良好使得出貨。並須完善保護吊運至現場安裝。若有掉漆施工情形，監造得要求退回塗裝廠重新作業。

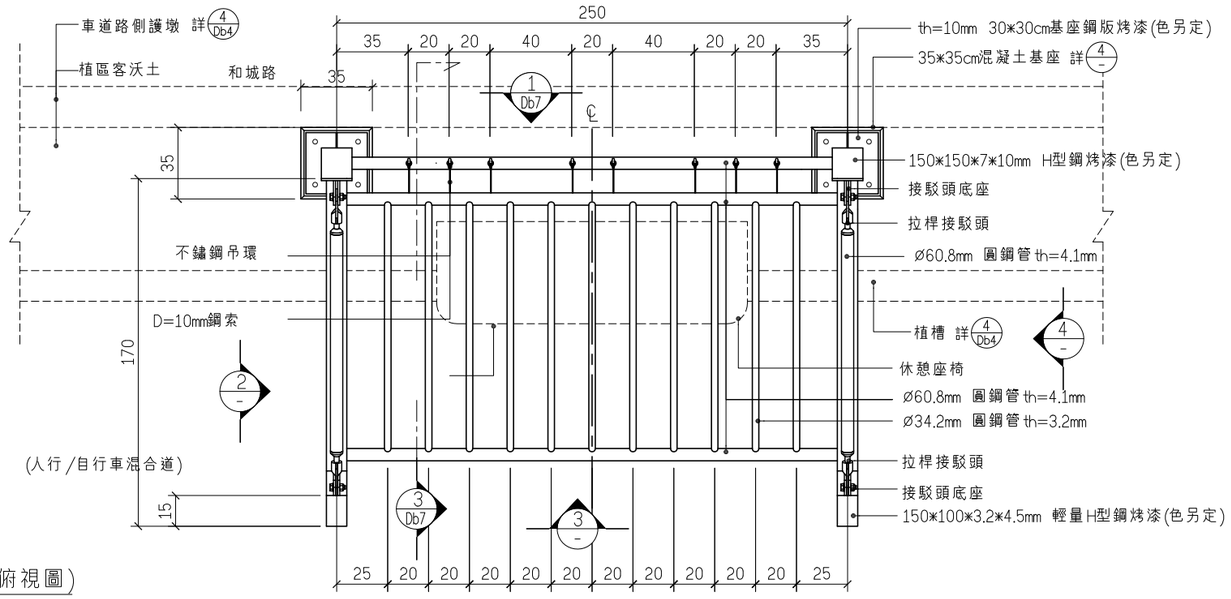

1/Db6 棚架平面大樣圖(俯視圖)
A3：1/30 A1：1/15 U=cm

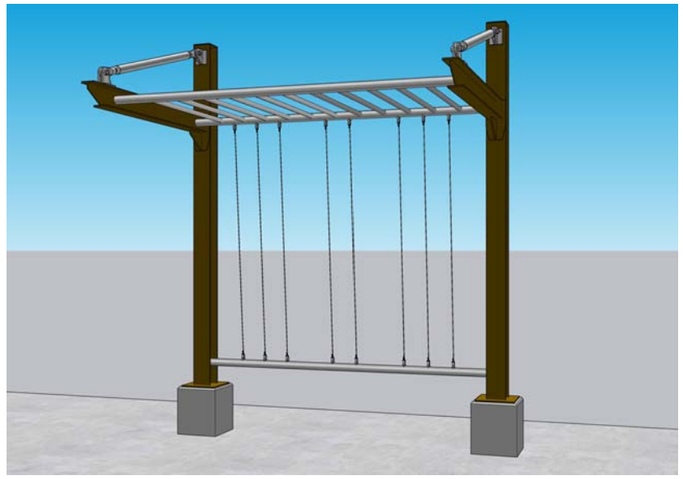

5/Db6 單元透視示意圖
A3：1/30 A1：1/15 U=cm

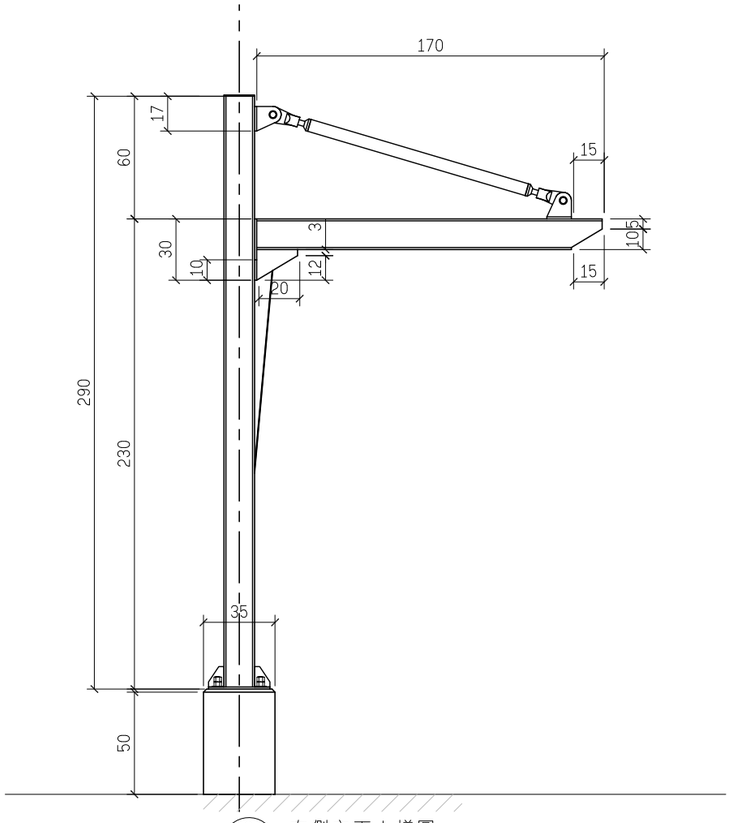

2/Db6 左側立面大樣圖
A3：1/30 A1：1/15 U=cm

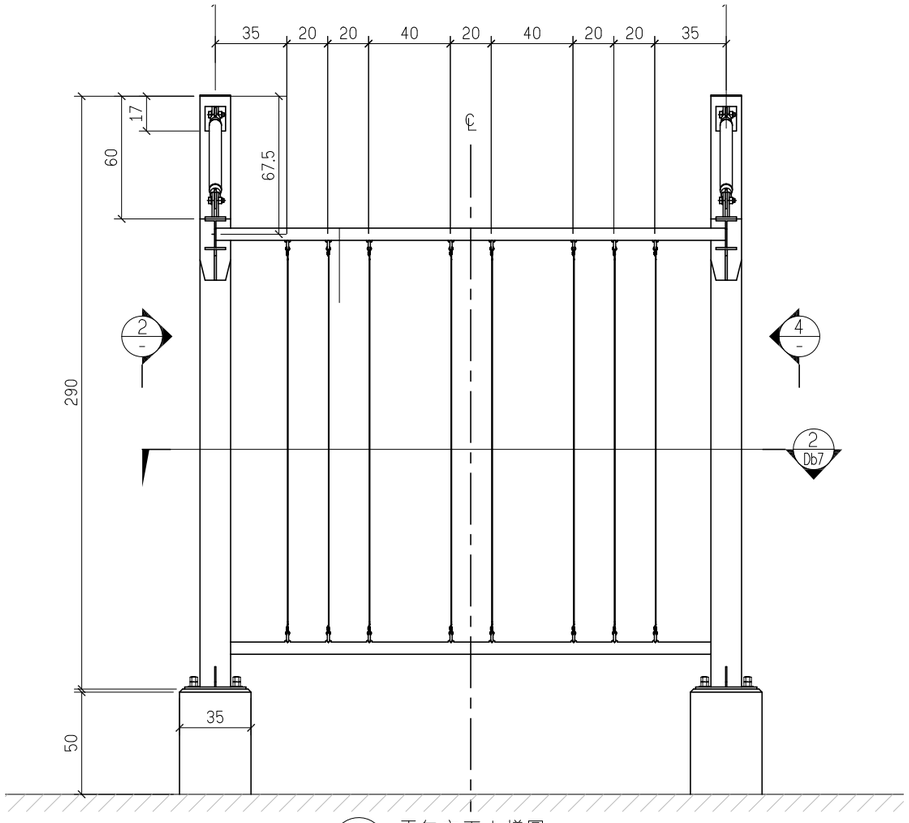

3/Db6 正向立面大樣圖
A3：1/30 A1：1/15 U=cm

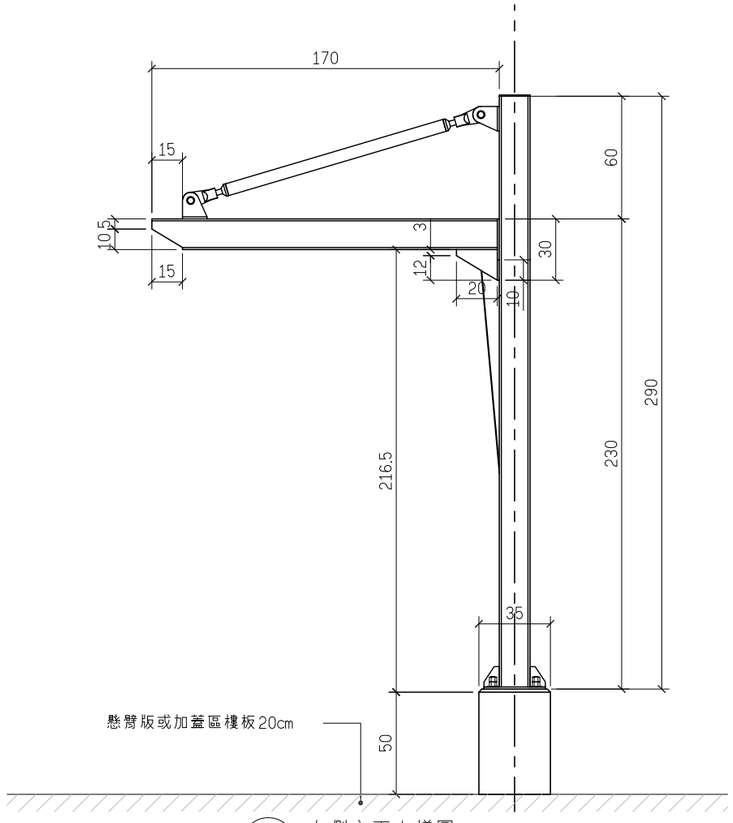

4/Db6 右側立面大樣圖
A3：1/30 A1：1/15 U=cm

委託單位	新北市政府水利局	繪圖	陳顥荷	設計		規劃/設計單位	瑞晟技術顧問股份有限公司 Rui Cheng Technical Consultant Co., Ltd.	工程名稱	藤寮坑溝排水水環境營造計畫(第二期)
		核對		核准				圖面名稱	棚架大樣詳圖(一)

比例尺	日期	圖號	張數
A3:1/30 A1:1/15	111.11	Db6	

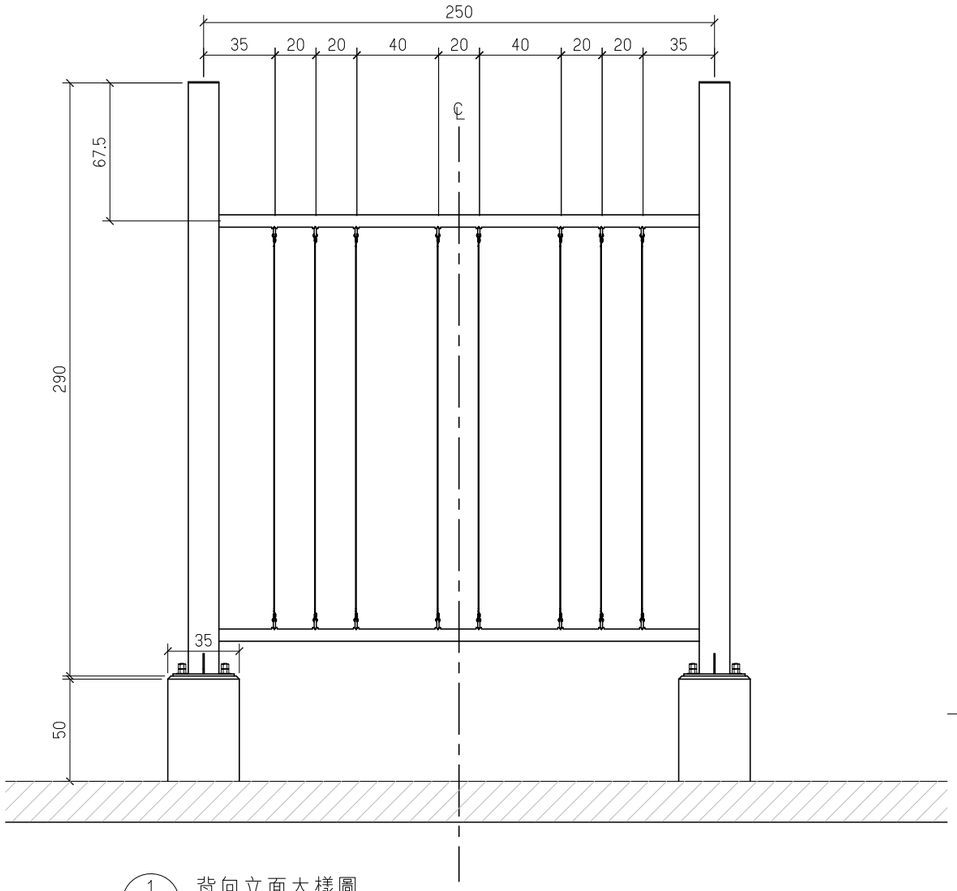

1 Db7 背向立面大樣圖
A3：1/30 A1：1/15 U=cm

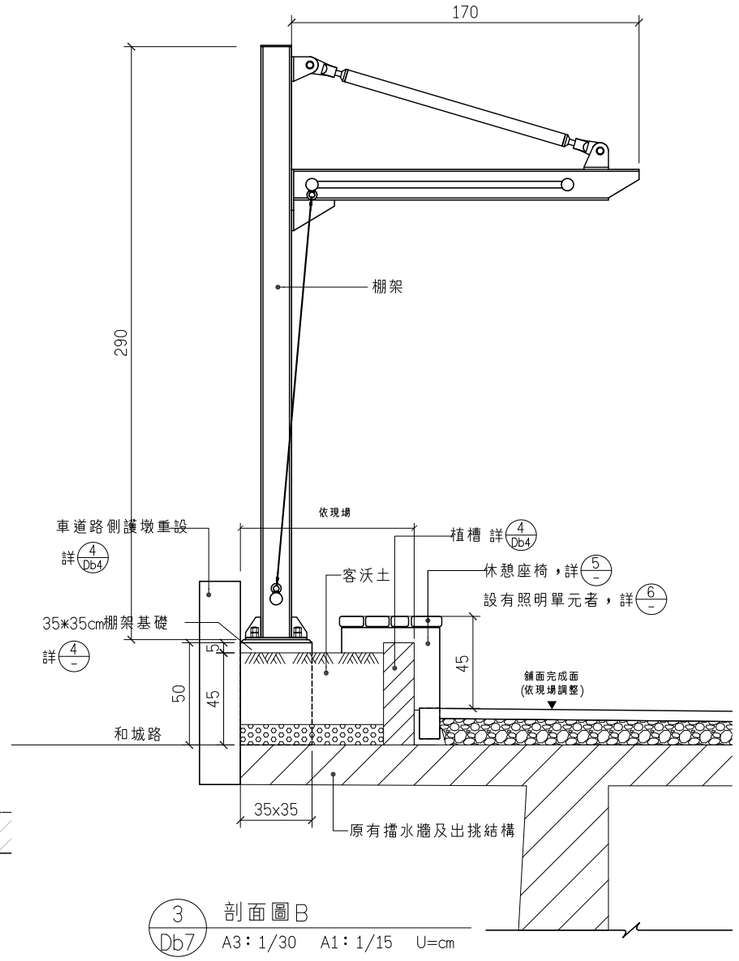

3 Db7 剖面圖B
A3：1/30 A1：1/15 U=cm

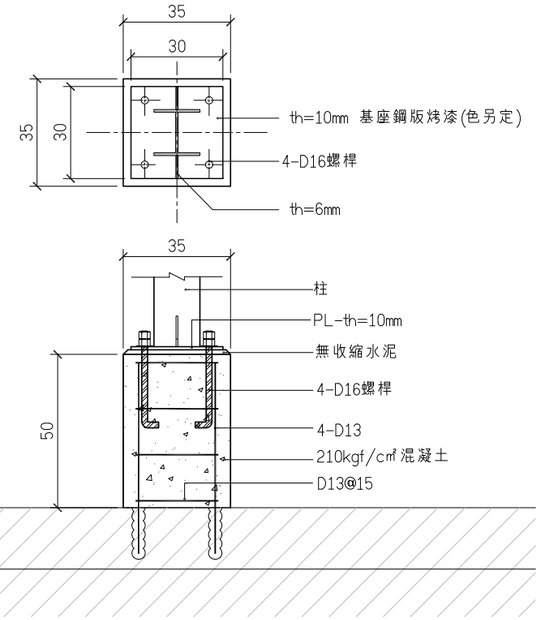

4 Db7 基礎座詳圖
A3：1/20 A1：1/10 U=cm

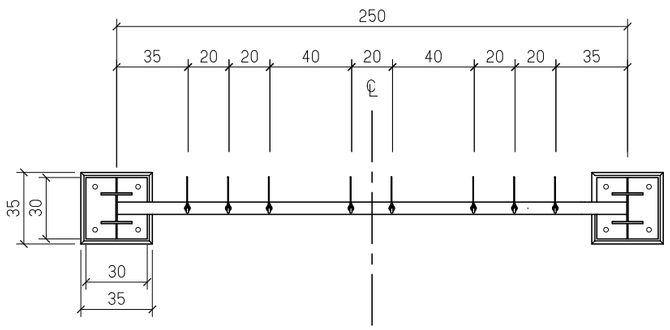

2 Db7 剖面圖A
A3：1/30 A1：1/15 U=cm

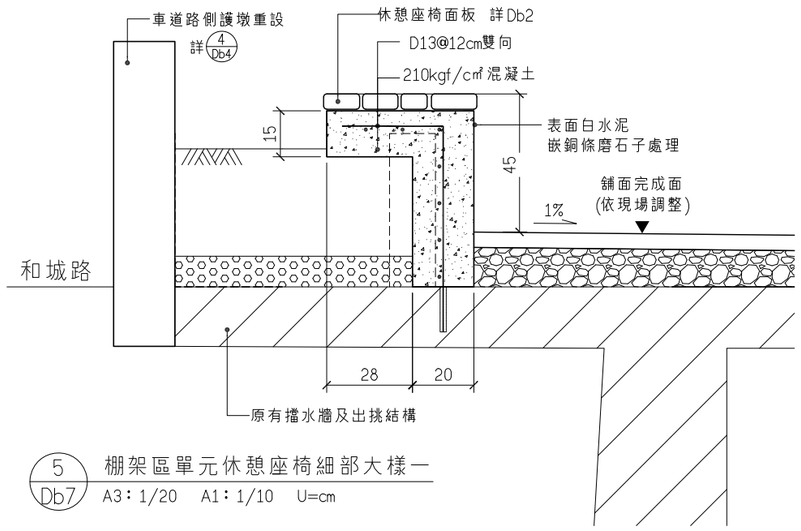

5 Db7 棚架區單元休憩座椅細部大樣一
A3：1/20 A1：1/10 U=cm

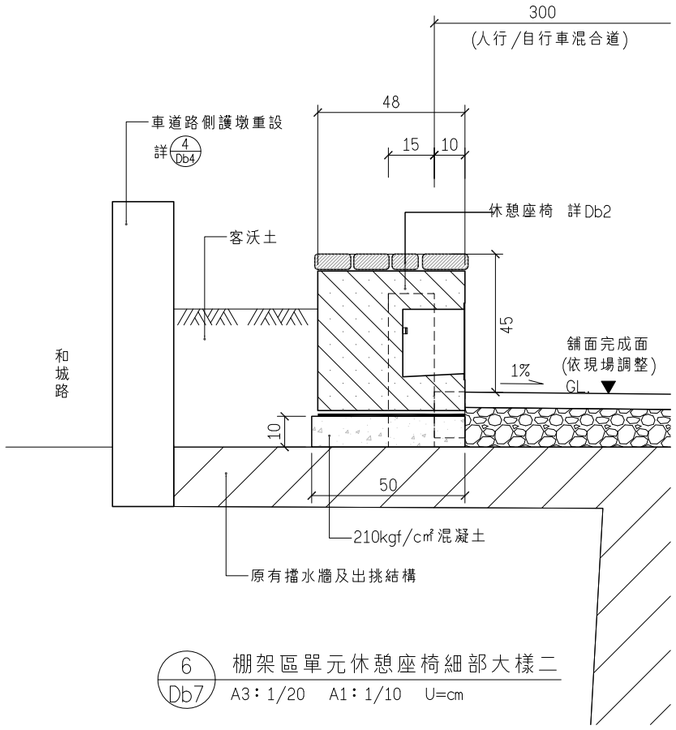

6 Db7 棚架區單元休憩座椅細部大樣二
A3：1/20 A1：1/10 U=cm

委託單位	新北市政府水利局	繪圖	陳顗荷	設計		規劃/設計單位	瑞晟技術顧問股份有限公司 Rui Cheng Technical Consultant Co., Ltd.	工程名稱	藤寮坑溝排水水環境營造計畫(第二期)
		核對		核准				圖面名稱	棚架大樣詳圖(二)
比例尺	A3:1/30 A1:1/15	日期	111.11	圖號	Db7	張數			

註：

1.本廊架鋼構材除特別註明外，均採用SS400滿焊接合，表面烤漆處理。

2.施工前需檢送施工製造圖(含接合桿件五金等)經甲方及監造單位核可後，方可施工。

3.焊接須依契約施工規範公共工程第05091章鋼結構銲接要求規定辦理。承商須訂定檢驗停留點自主品管，完善合格後方得進行表面烤漆作業。

4.鋼料表面氟碳烤漆塗裝處理。依契約施工規範公共工程第05732章烤漆鋼板要求規定辦理。膜厚至少為40μ以上，顏色另訂，承商須先送色樣板，經甲方及設計監造核可後方得於塗裝廠進行作業。

5.塗裝後承商須於塗裝廠進行自主品管，確認成品良好使得出貨。並須完善保護吊運至現場安裝。若有掉漆施工情形，監造得要求退回塗裝廠重新作業。

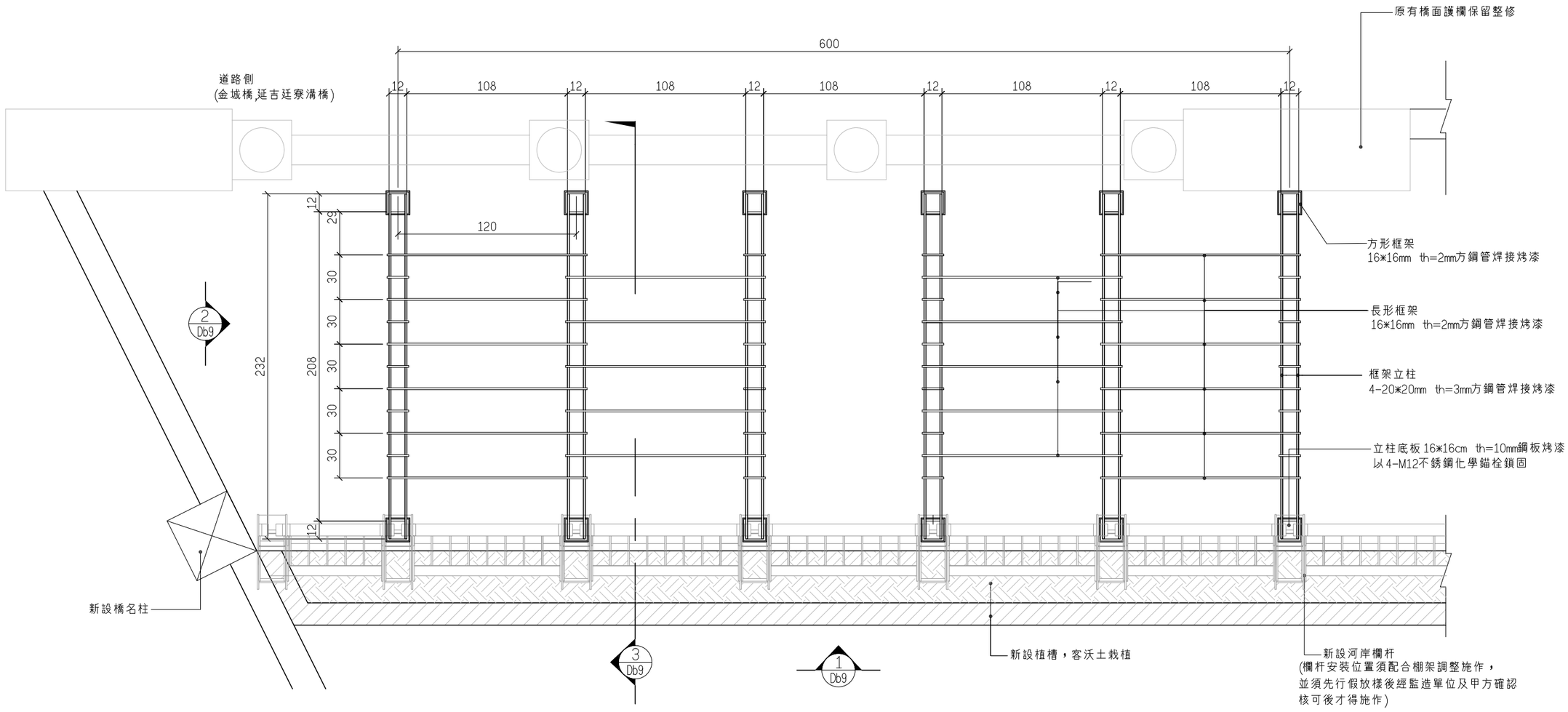

1 Db8 廊架平面大樣圖

A3：1/30 A1：1/15 U=cm

委託單位	新北市政府水利局	繪圖	陳顥荷	設計		規劃設計單位	瑞晟技術顧問股份有限公司 Rui Cheng Technical Consultant Co., Ltd.	工程名稱	藤寮坑溝排水水環境營造計畫(第二期)
		核對		核准				圖面名稱	廊架大樣詳圖(一)

比例尺	A3:1/30 A1:1/15	日期	111.11	圖號	Db8
				張數	

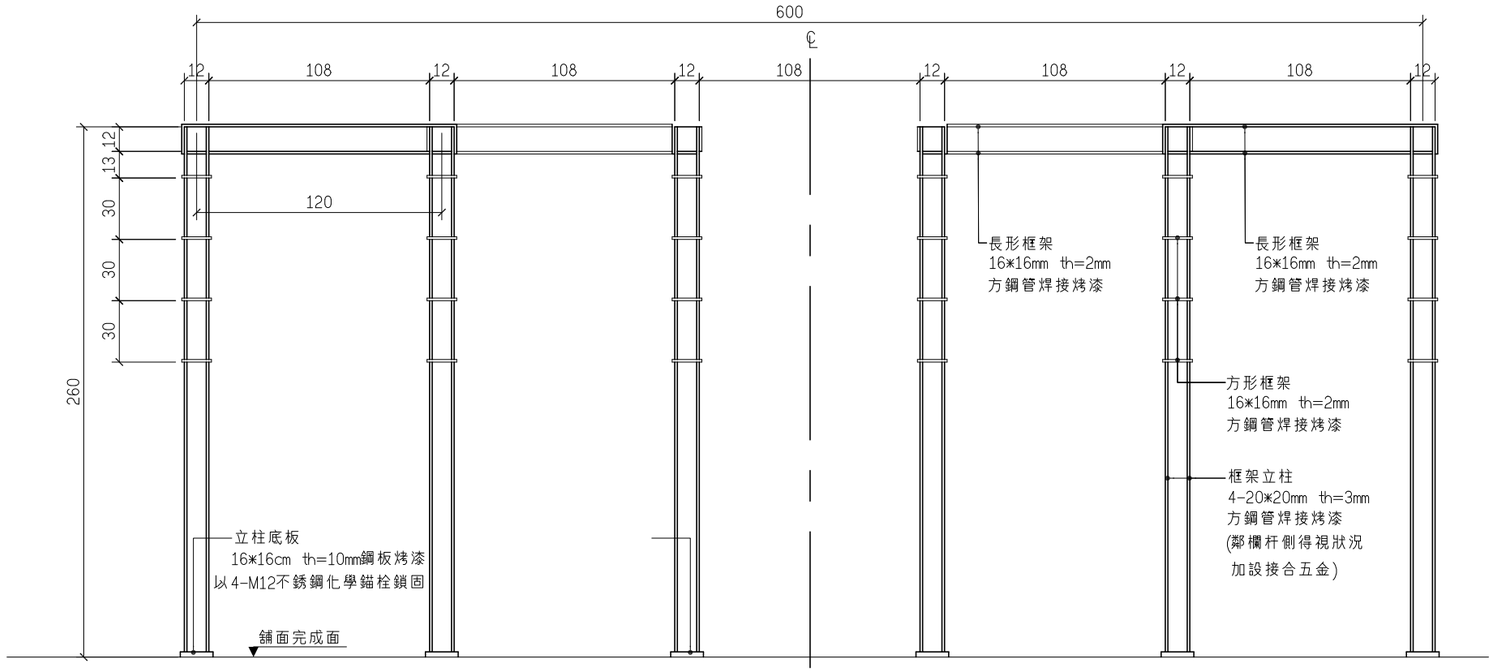

1 Db9 廊架正立面大樣圖
A3：1/30 A1：1/15 U=cm

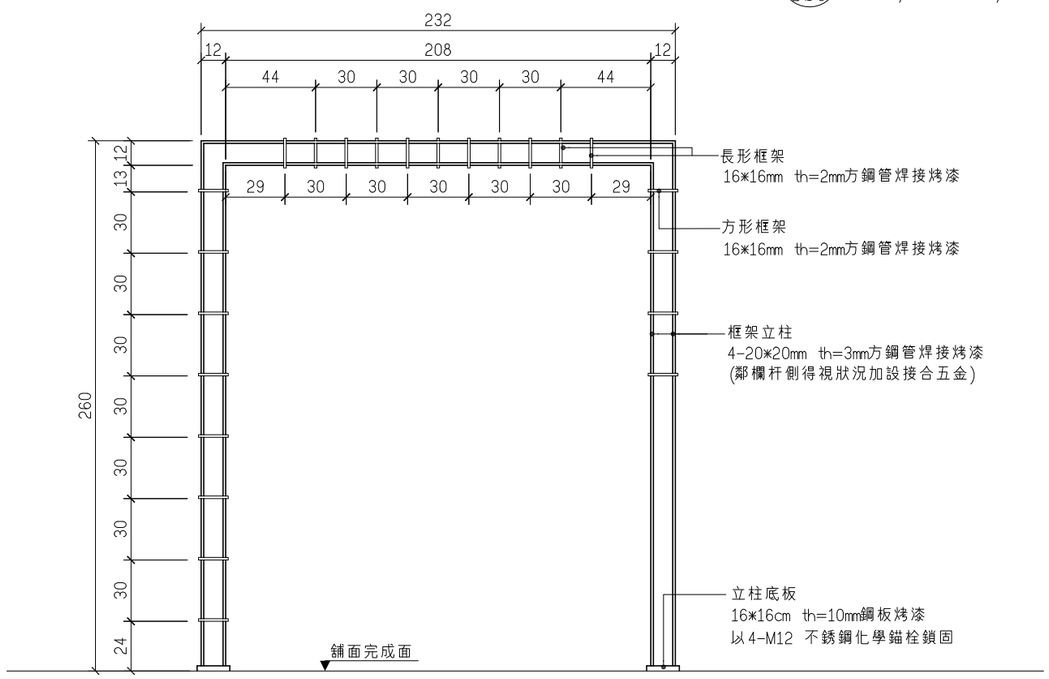

2 Db9 廊架側立面大樣圖
A3：1/30 A1：1/15 U=cm

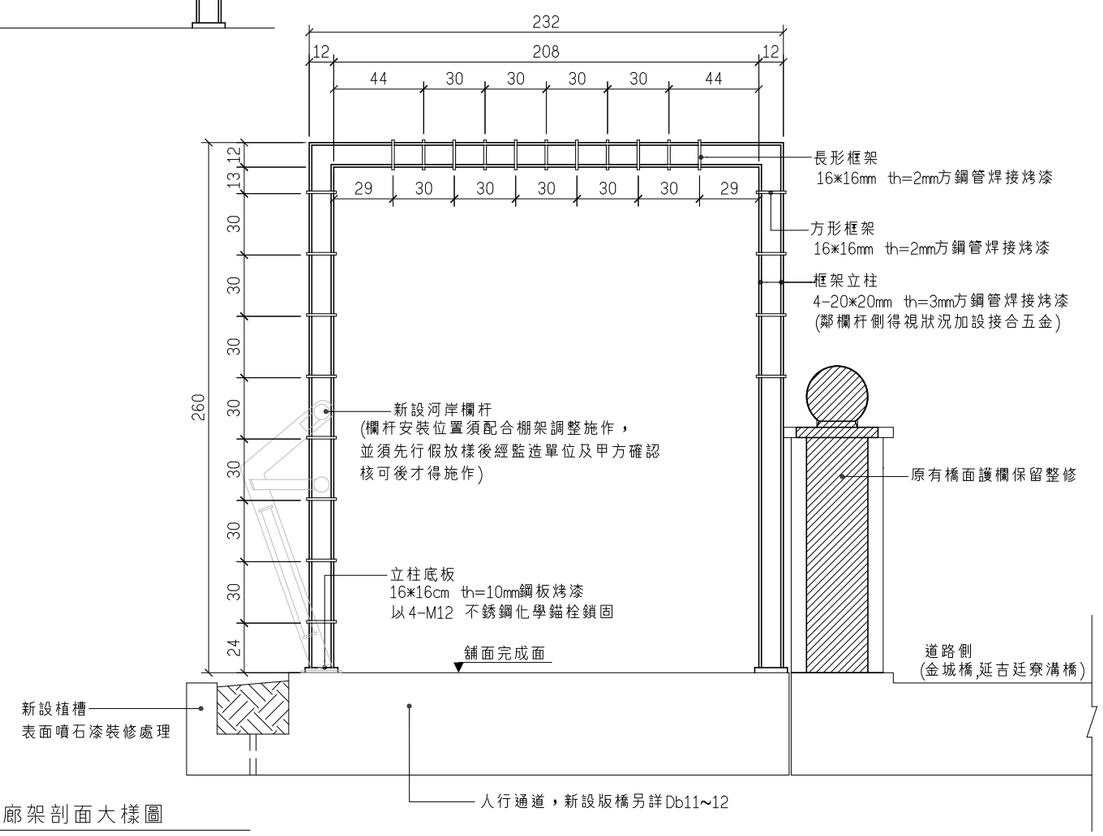

3 Db9 廊架剖面大樣圖
A3：1/30 A1：1/15 U=cm

委託單位	新北市政府水利局	繪圖	陳顥荷	設計		規劃(設計單位)	瑞晟技術顧問股份有限公司 Rui Cheng Technical Consultant Co., Ltd.	工程名稱	藤寮坑溝排水水環境營造計畫(第二期)	圖號	Db9
		核對		核准				圖面名稱	廊架大樣詳圖(二) 比例尺 A3:1/30 A1:1/15 日期 111.11	張數	

註
1. 本欄杆為切割拆除現場右岸原有不鏽鋼欄杆再利用，經整修焊接套管及壁板，
於現場新設RC柱墩後鎖固安裝．
2. 尺寸係參考原竣工圖，須配合實際拆除之不銹鋼欄杆位置施作．

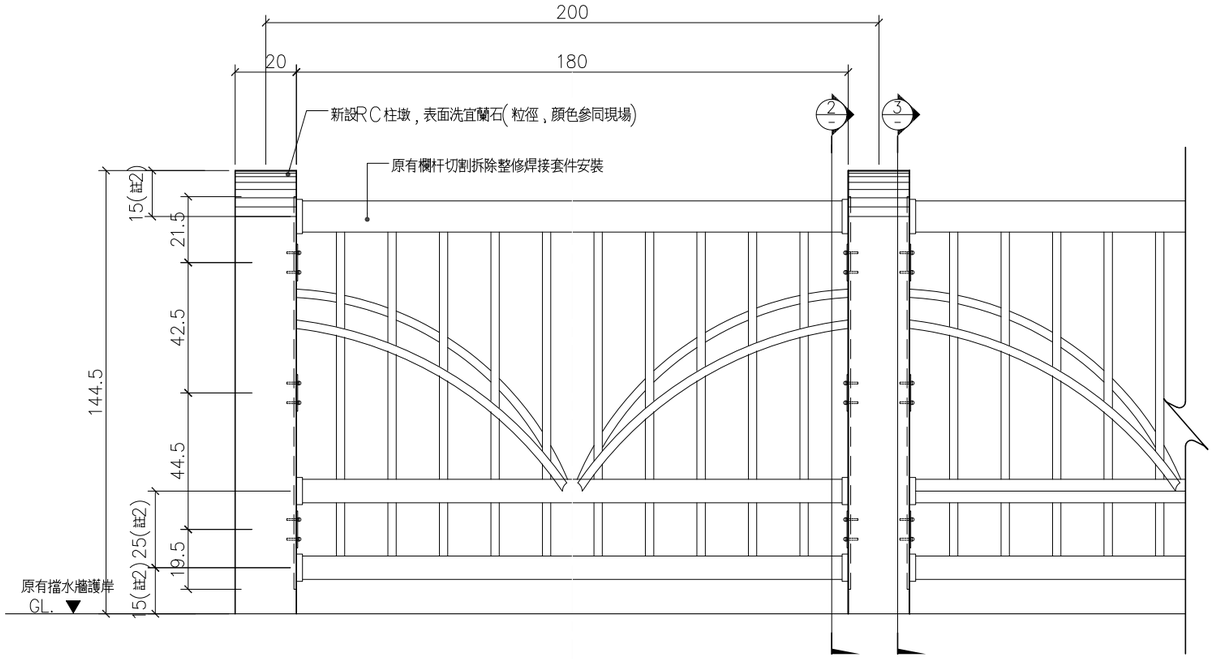

1 既有欄杆移設正立面圖
A3:1/20 A1:1/10 U=cm

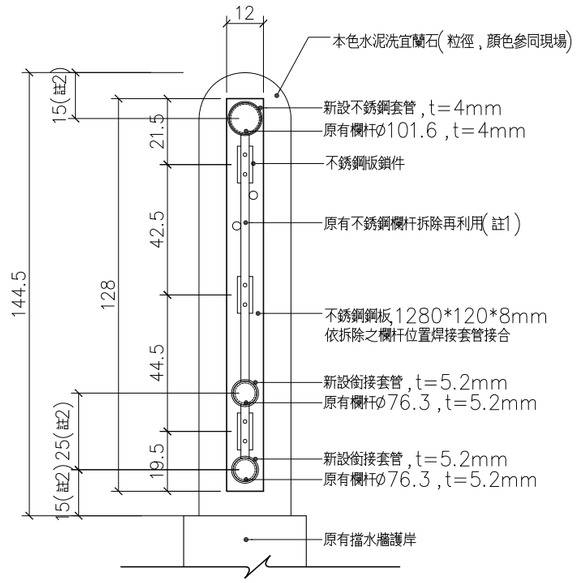

2 既有欄杆移設剖面圖一
A3:1/20 A1:1/10 U=cm

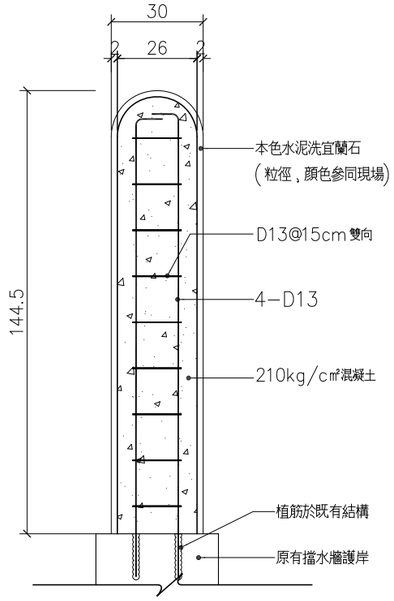

3 既有欄杆移設剖面圖二
A3:1/20 A1:1/10 U=cm

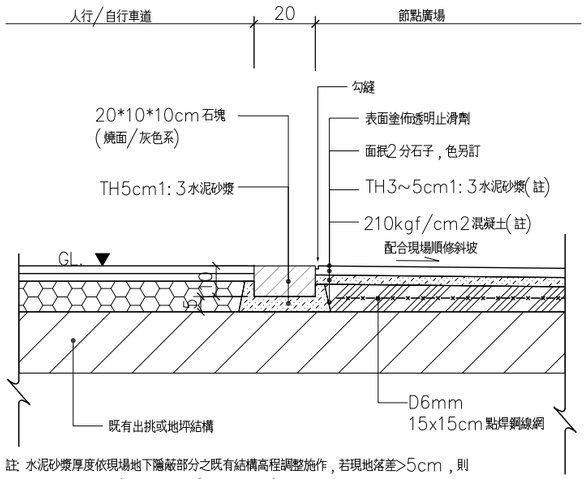

註：水泥砂漿厚度依現場地下隱蔽部分之既有結構高程調整施作，若現地落差>5cm，則
改用210kgf/cm2混凝土(含點焊鋼絲網)調整順修高差．

4 節點廣場界緣大樣
A3:1/20 A1:1/10 U=cm

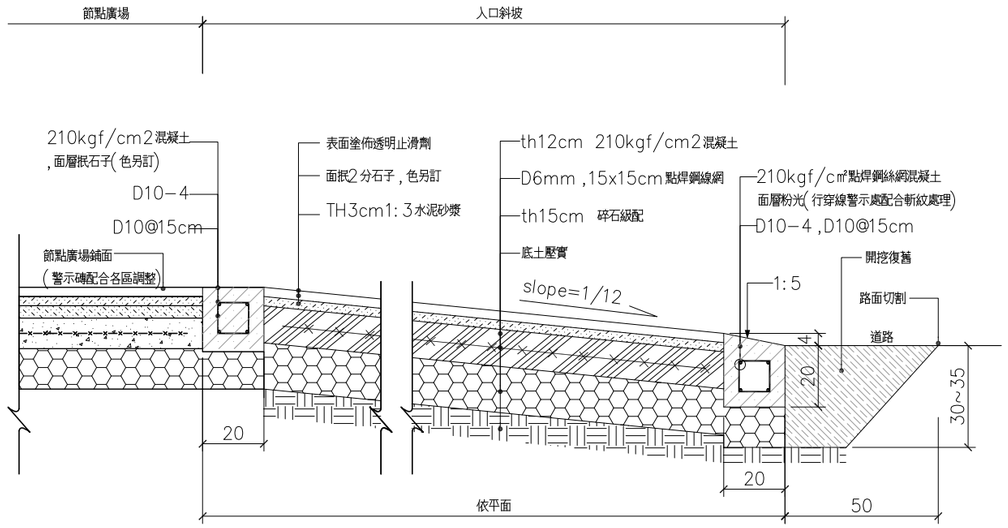

5 入口斜坡道剖面大樣
A3:1/20 A1:1/10 U=cm

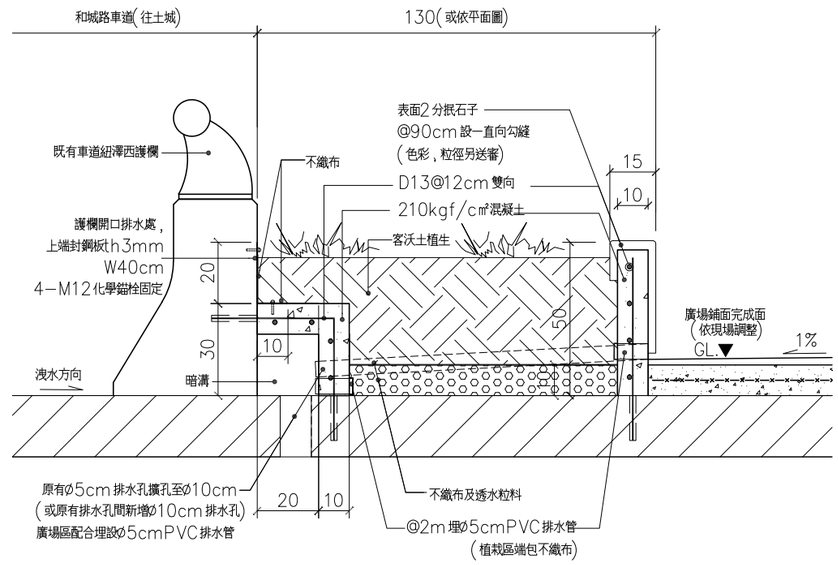

6 紐澤西護欄側設置植槽(含暗溝)大樣圖
A3:1/20 A1:1/10 U=cm

委託單位	新北市政府水利局	繪圖	陳顗荷	設計		規劃/設計單位	瑞晟技術顧問股份有限公司 Rui Cheng Technical Consultant Co., Ltd.	工程名稱	藤寮坑溝排水水環境營造計畫(第二期)	圖號	Db10
		核對		核准				圖面名稱	既有欄杆移設,節點廣場界緣,入口斜坡道剖面大樣 紐澤西護欄側設置植槽(含暗溝)大樣圖	比例尺 A3:1/20 A1:1/10 日期 111.11	張數

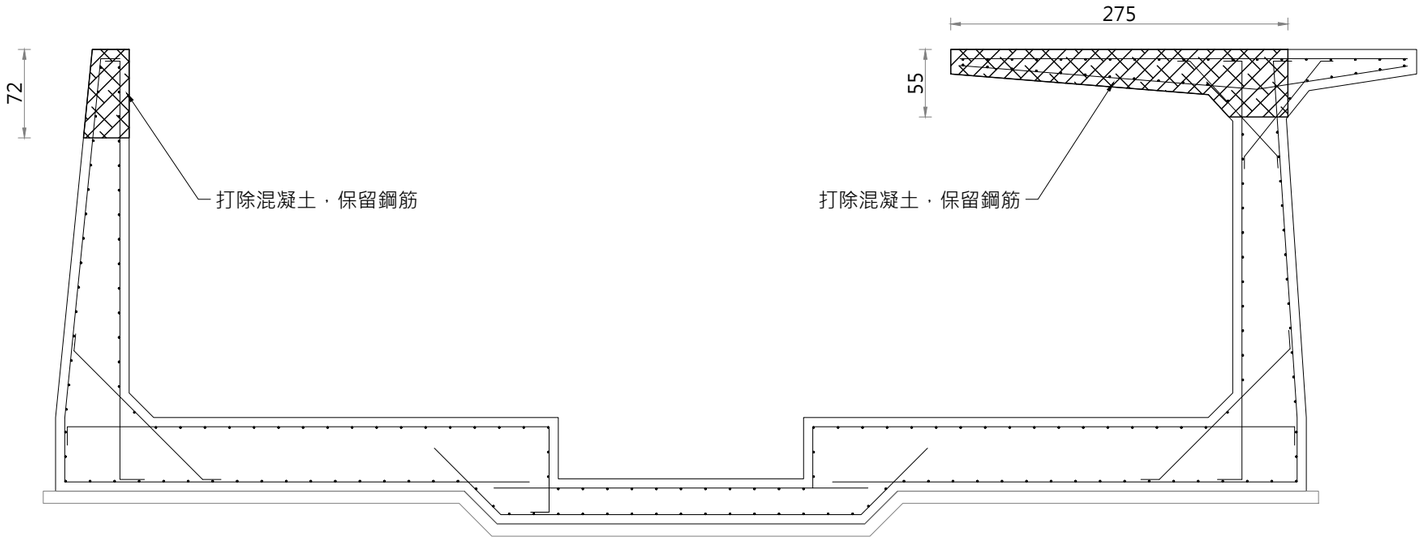

1 拆除範圍斷面圖
Scale A1:1/25 A3:1/50 Unit:cm

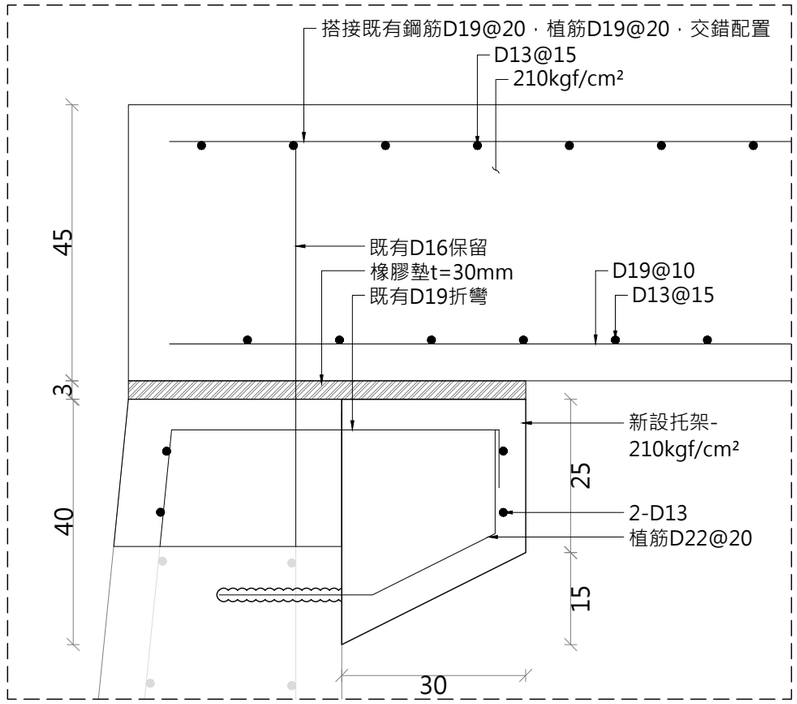

A 左擋土牆頂詳圖
Scale A1:1/5 A3:1/10 Unit:cm

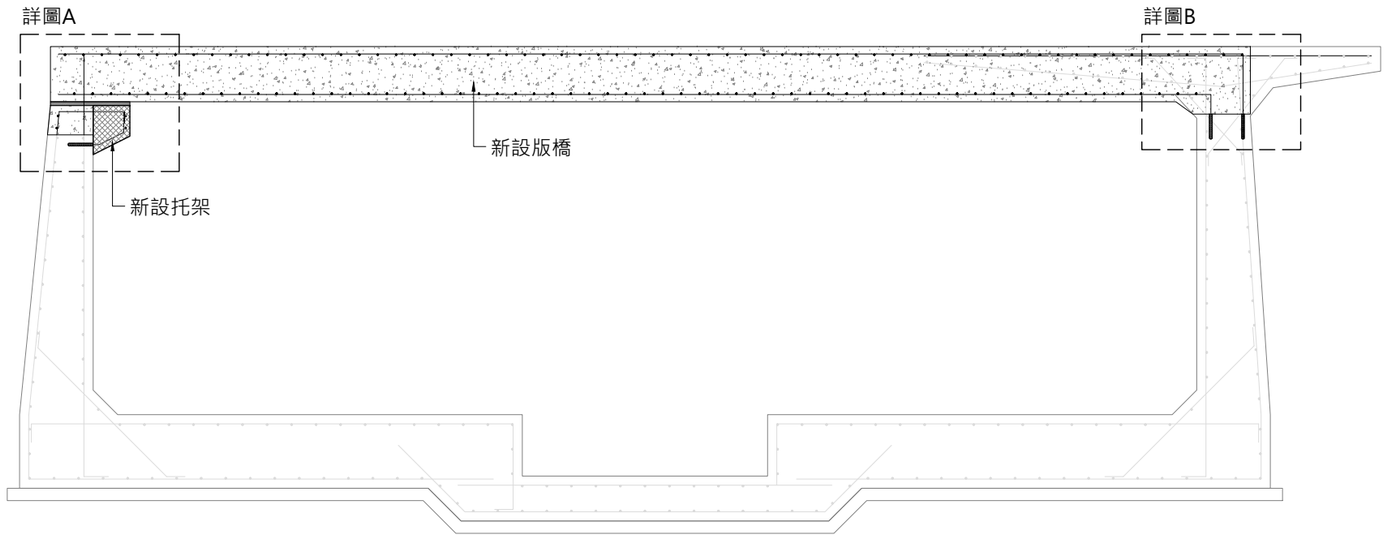

2 新設版橋斷面圖
Scale A1:1/25 A3:1/50 Unit:cm

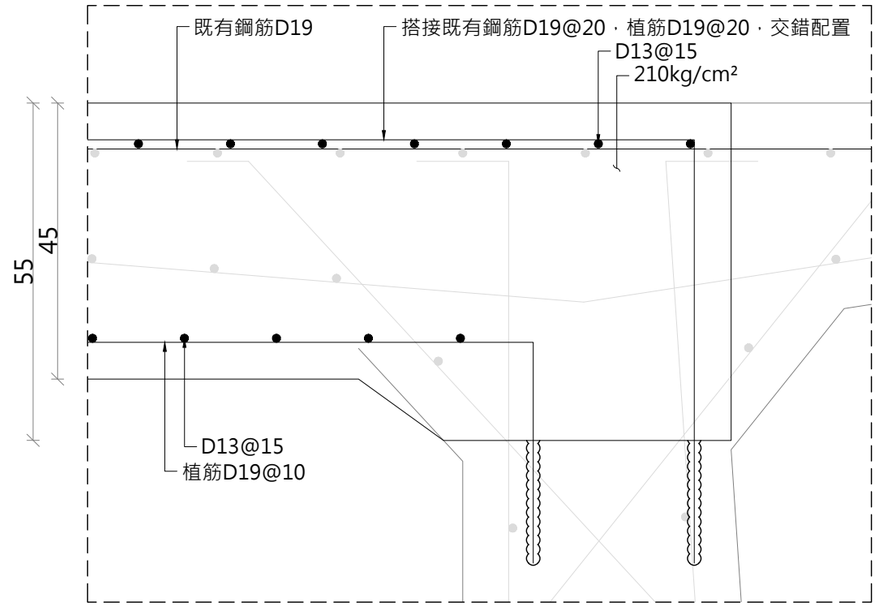

B 右擋土牆頂詳圖
Scale A1:1/5 A3:1/10 Unit:cm

註：1.既有結構物系為參考，台北縣中和市中和排水路整治工程-連城支線竣工圖說。如施工期間發現實際配筋情況與圖面不符，
需立即通報甲方、設計單位及監造單位，經核可後方可繼續施作打除工程。
2.配置長度依現場橫跨兩岸現況調整，橋面拓寬寬度2.5、3m。

委託單位	新北市政府水利局	繪圖	劉家瑋	設計	張紹峰	規劃/設計單位	瑞晟技術顧問股份有限公司 Rui Cheng Technical Consultant Co., Ltd.	工程名稱	藤寮坑溝排水水環境營造計畫(第二期)
		核對	劉文榮	核准	陳建宏			圖面名稱	新設版橋剖面圖(一)

圖號	Db11	比例尺	依圖面	日期	111.11
張數					

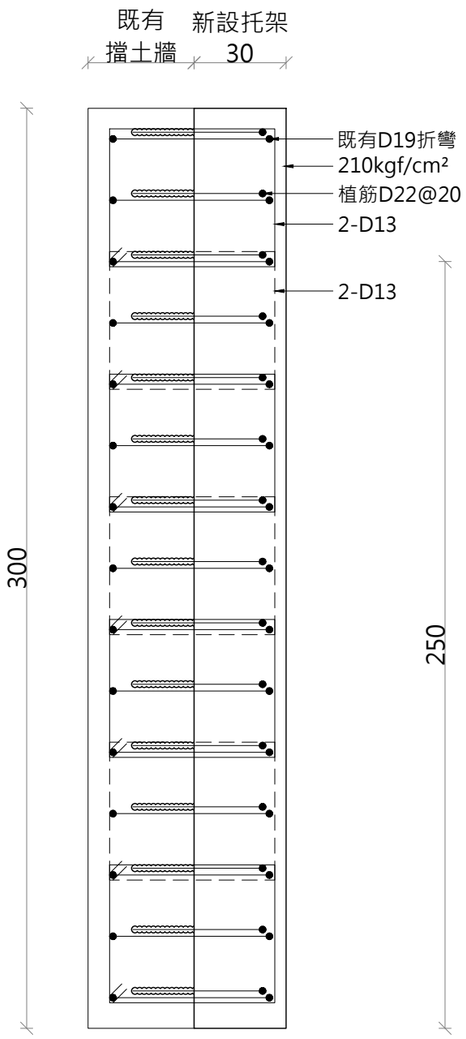

1 托架俯視圖
Scale A1:1/10 A3:1/20 Unit:cm

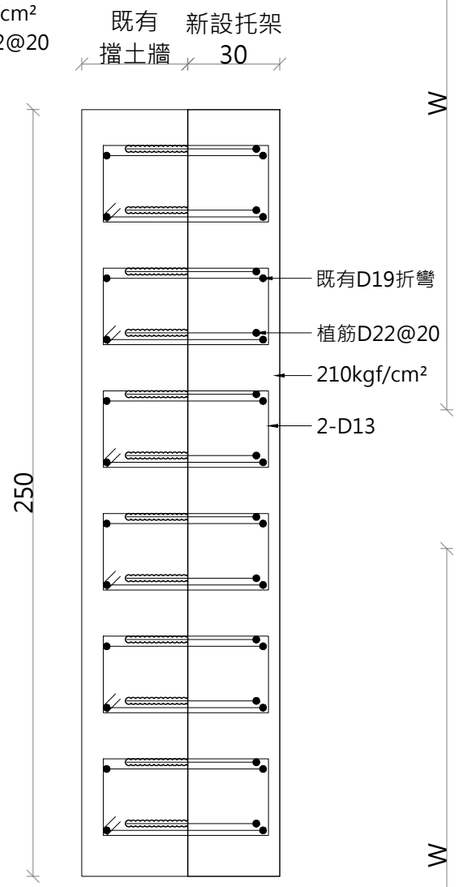

2 托架俯視圖
Scale A1:1/10 A3:1/20 Unit:cm

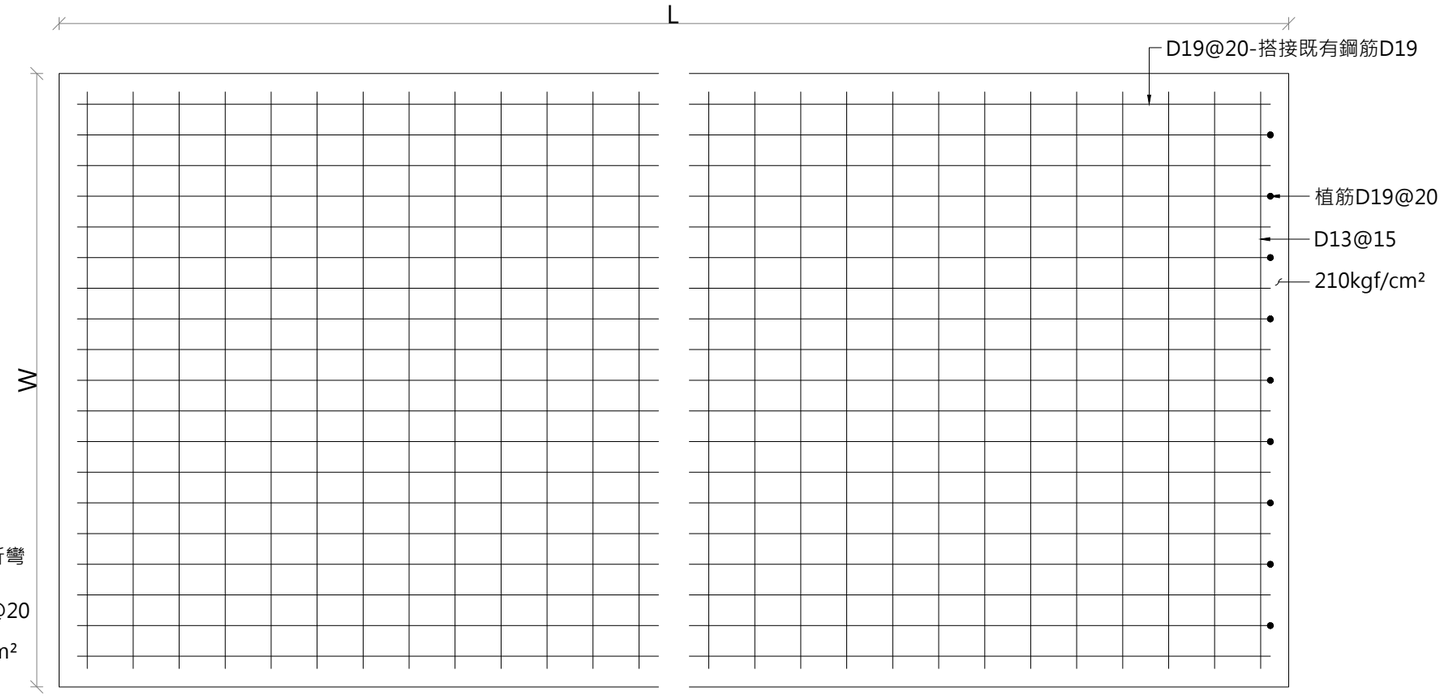

3 版橋配筋平面圖(上層)
Scale A1:1/10 A3:1/20 Unit:cm

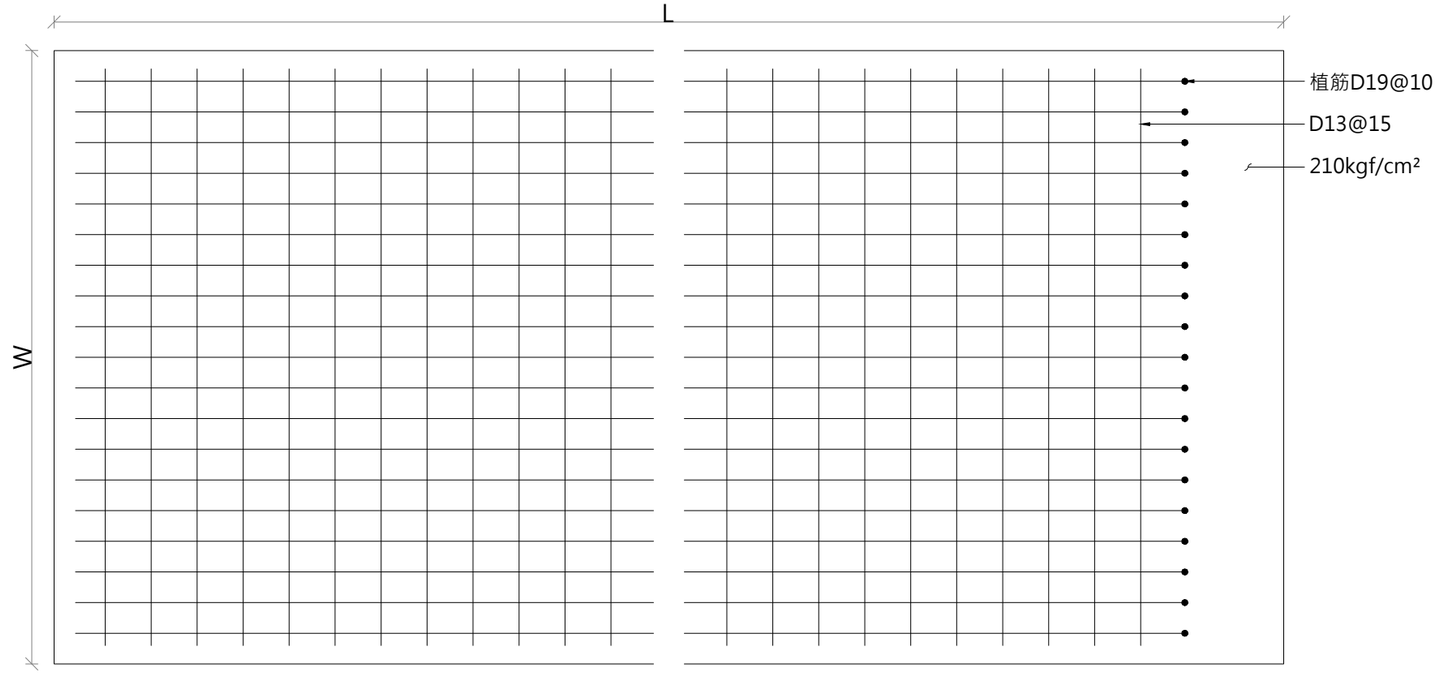

4 版橋配筋平面圖(下層)
Scale A1:1/10 A3:1/20 Unit:cm

註：1.既有結構物系為參考，台北縣中和市中和排水路整治工程-連城支線竣工圖說。如施工期間發現實際配筋情況與圖面不符，
需立即通報甲方、設計單位及監造單位，經核可後方可繼續施作打除工程。
2.配置長度依現場橫跨兩岸現況調整，橋面拓寬寬度2.5、3m。

委託單位	新北市政府水利局	繪圖	劉家瑋	設計	張紹洋	規劃、設計單位	瑞晟技術顧問股份有限公司 Rui Cheng Technical Consultant Co., Ltd.	工程名稱	藤寮坑溝排水水環境營造計畫(第二期)
		核對	蔡文哲	核准	陳建勳			圖面名稱	新設版橋剖面圖(二)

比例尺	依圖面	日期	111.11	圖號	Db12
				張數	

說明：

1.本工程各節點休憩廣場，採以地坪抿石子，搭配石質亂片馬賽克設計圖案裝修，鋪設裝修完成後，為確保行人安全，表面須塗部止滑劑加強，並檢附相關鋪面防滑測試報告。該報告須依經濟部標準檢驗局公布之CNS3299-12防滑性試驗法，符合CNS 3299-12(穿鞋C.S.R.)防滑係數達0.55以上之標準。其他若有用於地坪之陶瓷地磚，窯燒花崗石面磚等，亦均依前項規定辦理。

2.本工程所採用之石質亂片馬賽克材料，承商需增購5%數量之各色備品，該項數量已列計於單價中，完工後需依甲方指示辦理移交。

3.各節點配合現場入口無障礙斜坡位置形式佈設警示磚，須依現場狀況，該項配合價格已含於節點鋪面總價中，不另計價。

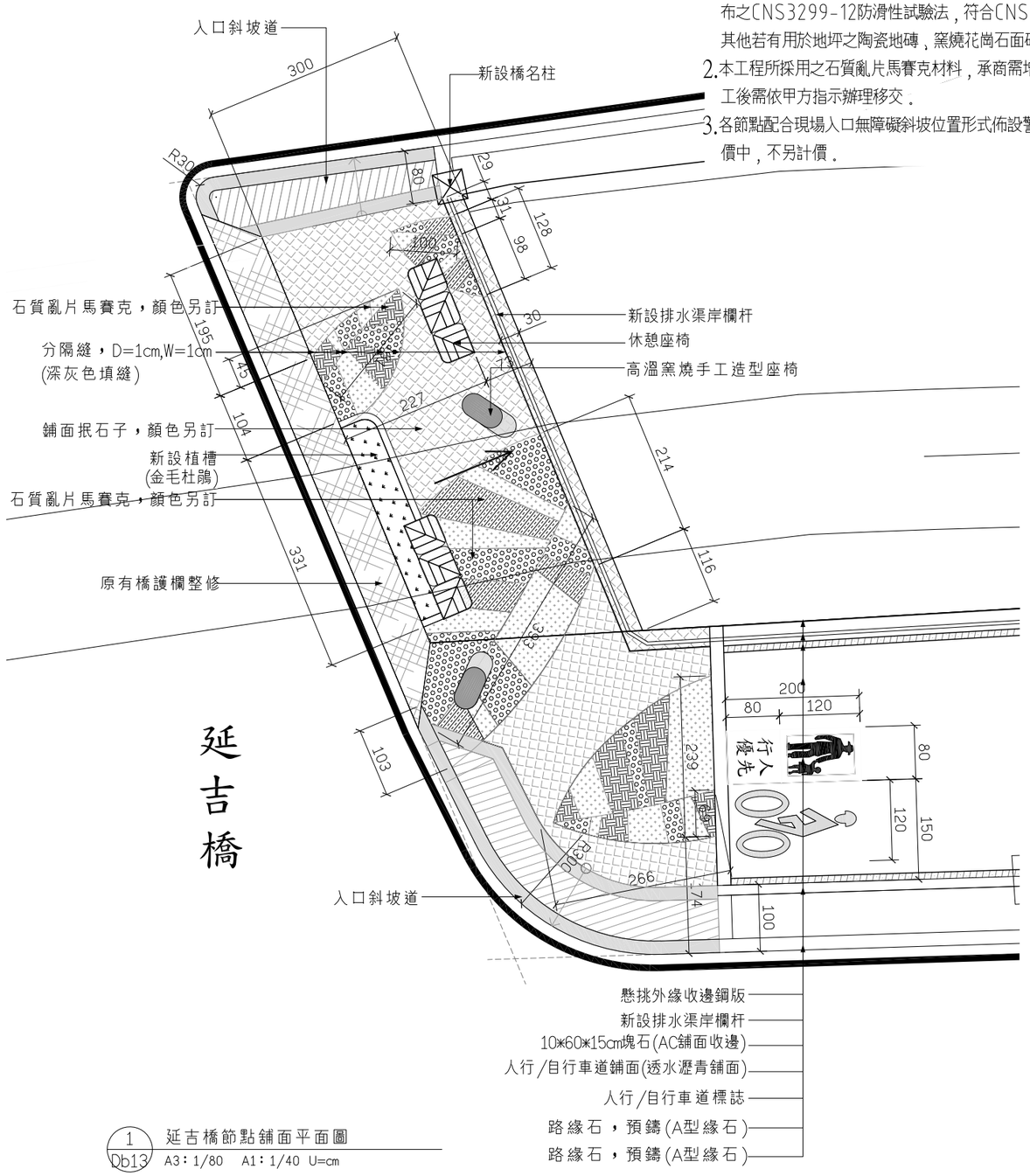

1 Db13 延吉橋節點鋪面平面圖

A3：1/80 A1：1/40 U=cm

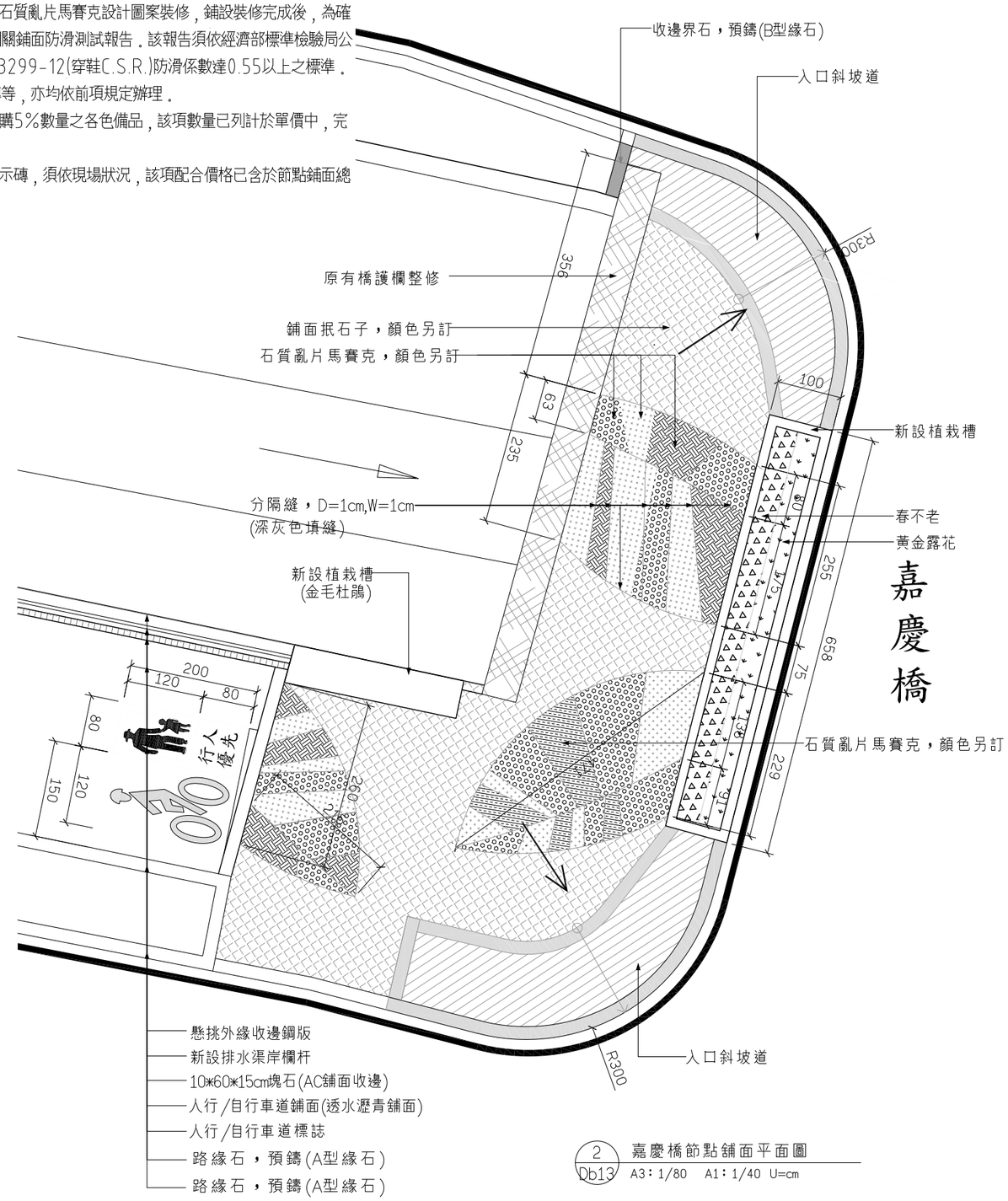

2 Db13 嘉慶橋節點鋪面平面圖

A3：1/80 A1：1/40 U=cm

註:標註尺寸僅供估量暨放樣時參考，實際施作區域須於施作前進行假放樣並經甲方、設計監造單位確認經核可後方可繼續施作。

委託單位	新北市政府水利局	繪圖	陳顗荷	設計		規劃、設計單位	瑞晟技術顧問股份有限公司 Rui Cheng Technical Consultant Co., Ltd.	工程名稱	藤寮坑溝排水水環境營造計畫(第二期)	圖號	Db13
		核對		核准				圖面名稱	延吉橋、嘉慶橋節點鋪面平面圖	比例尺 A3:1/80 A1:1/40	日期 111.11	張數

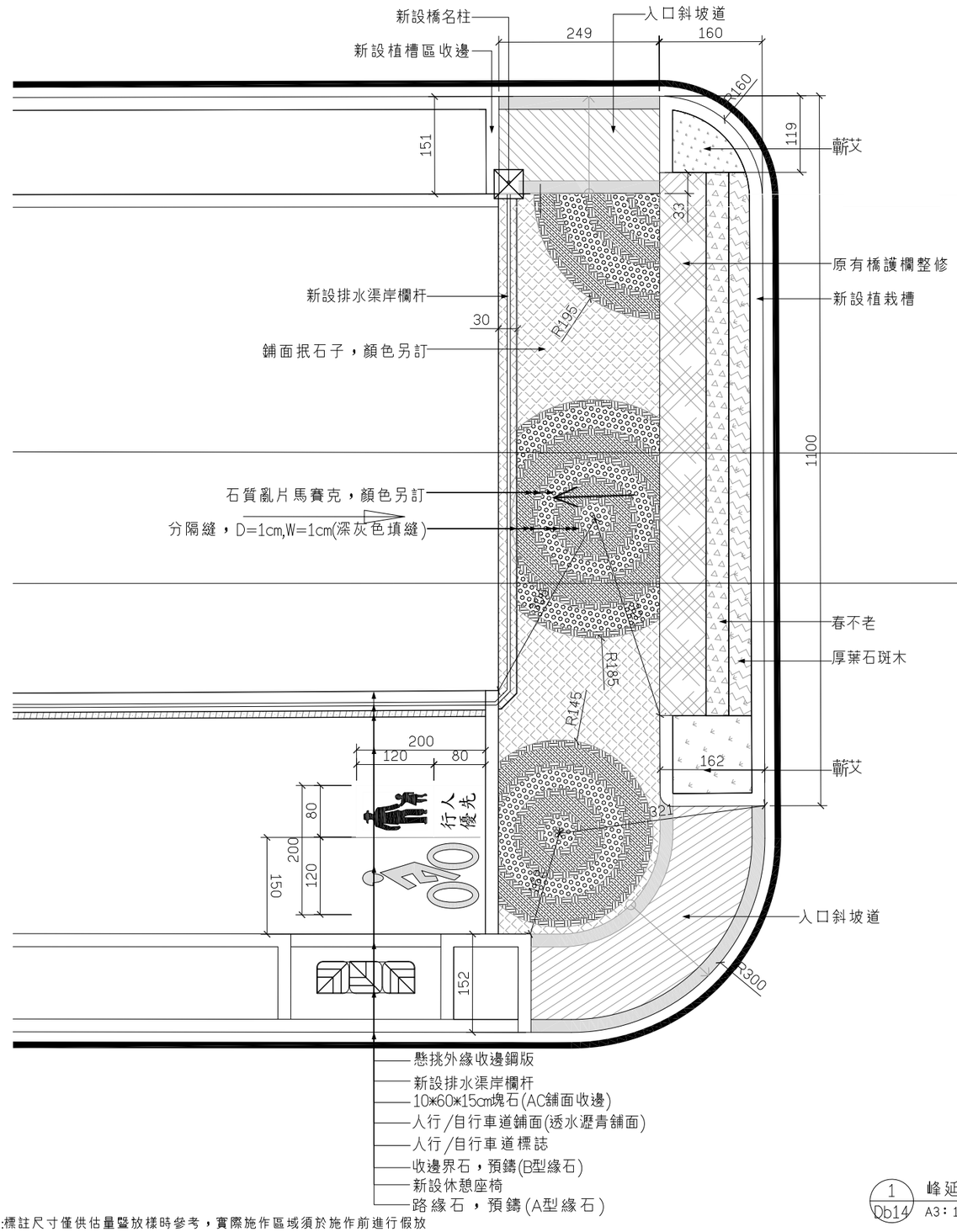

峰延橋

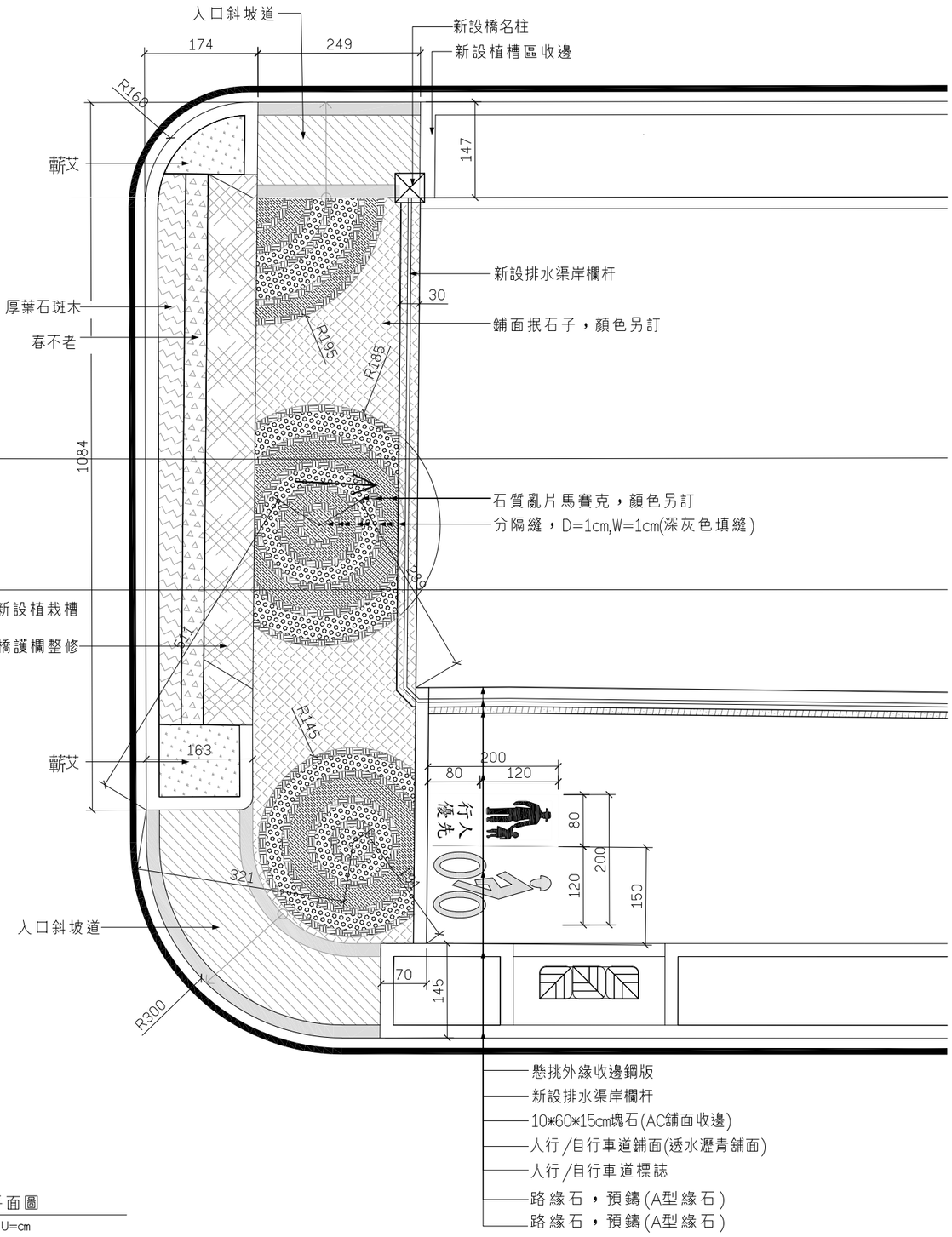

1 Db14 峰延橋節點鋪面平面圖

A3：1/80 A1：1/40 U=cm

註:標註尺寸僅供估量暨放樣時參考，實際施作區域須於施作前進行假放樣並經甲方、設計監造單位確認經核可後方可繼續施作。

委託單位	新北市政府水利局	繪圖	陳顗荷	設計		規劃/設計單位	瑞晟技術顧問股份有限公司 Rui Cheng Technical Consultant Co., Ltd.	工程名稱	藤寮坑溝排水水環境營造計畫(第二期)
		核對		核准				圖面名稱	峰延橋節點鋪面平面圖

比例尺	A3:1/80 A1:1/40	日期	111.11	圖號 Db14
				張數

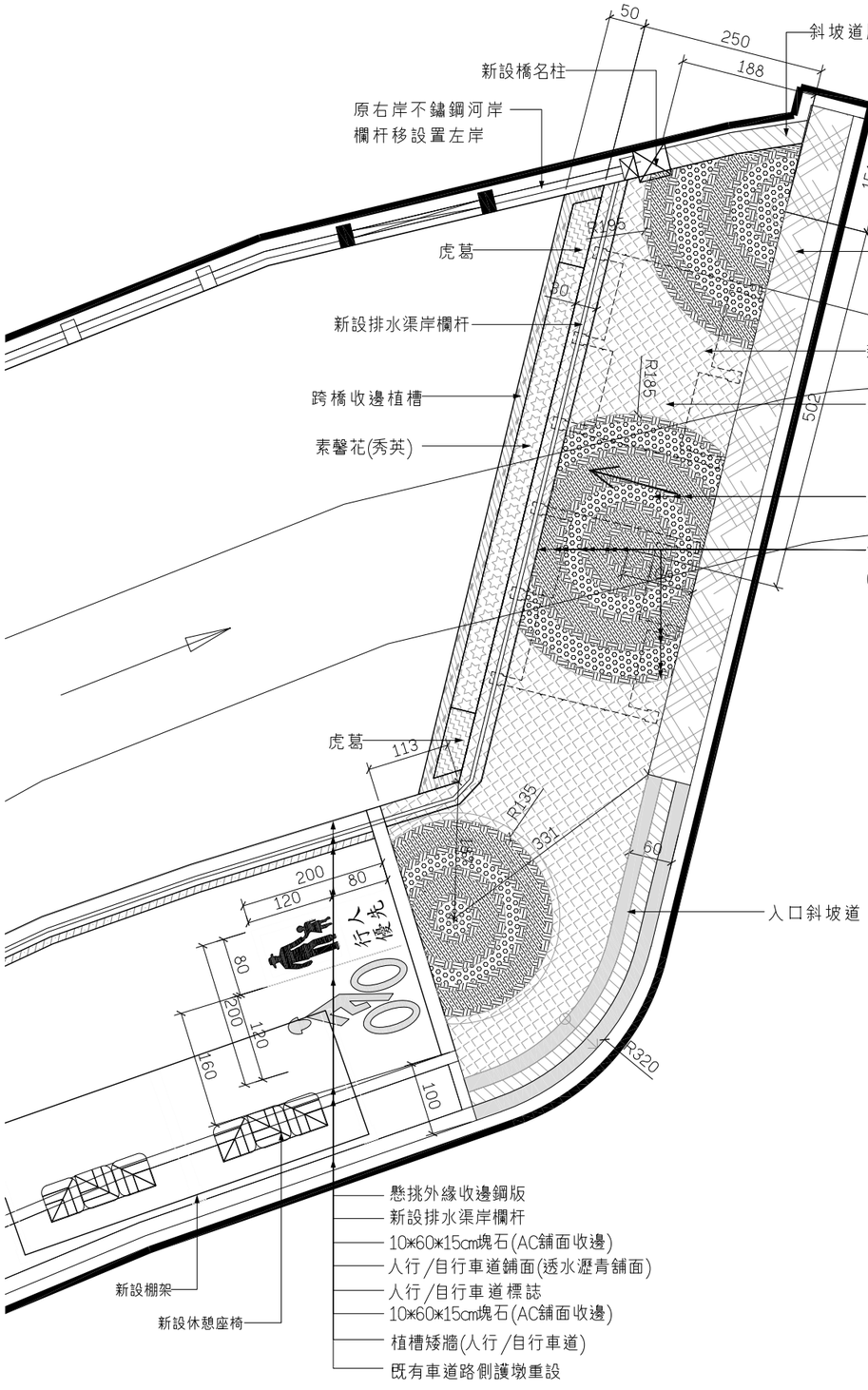

金城橋

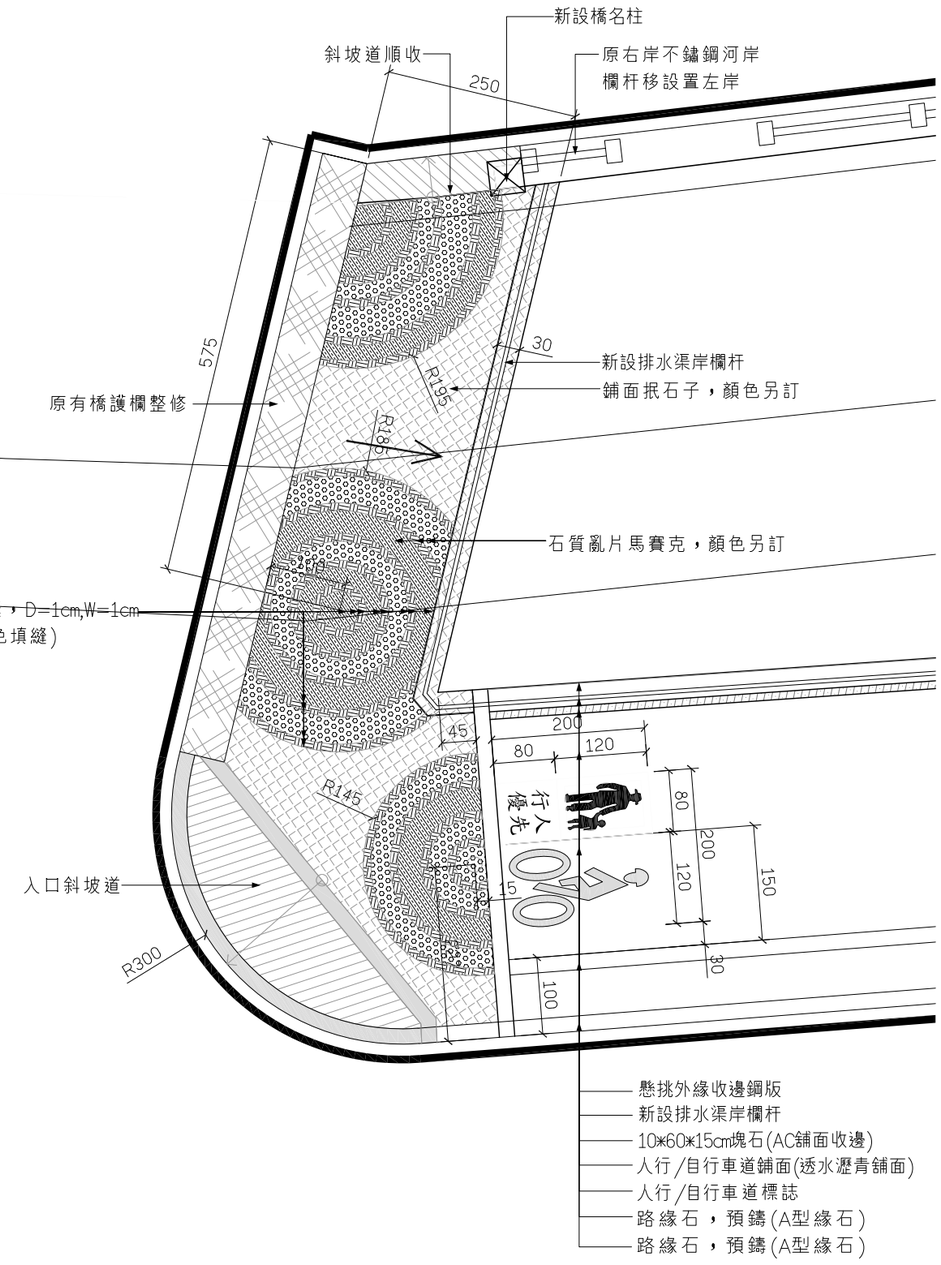

1 Db15 金城橋節點舖面平面圖

A3：1/80 A1：1/40 U=cm

註:標註尺寸僅供估量暨放樣時參考，實際施作區域須於施作前進行假放樣並經甲方、設計監造單位確認經核可後方可繼續施作。

委託單位	新北市政府水利局	繪圖	陳顥荷	設計		規劃/設計單位	瑞晟技術顧問股份有限公司 Rui Cheng Technical Consultant Co., Ltd.	工程名稱	藤寮坑溝排水水環境營造計畫(第二期)	圖號	Db15
		核對		核准				圖面名稱	金城橋節點舖面平面圖	比例尺 A3:1/80 A1:1/40 日期 111.11	張數

延吉廷寮溝橋

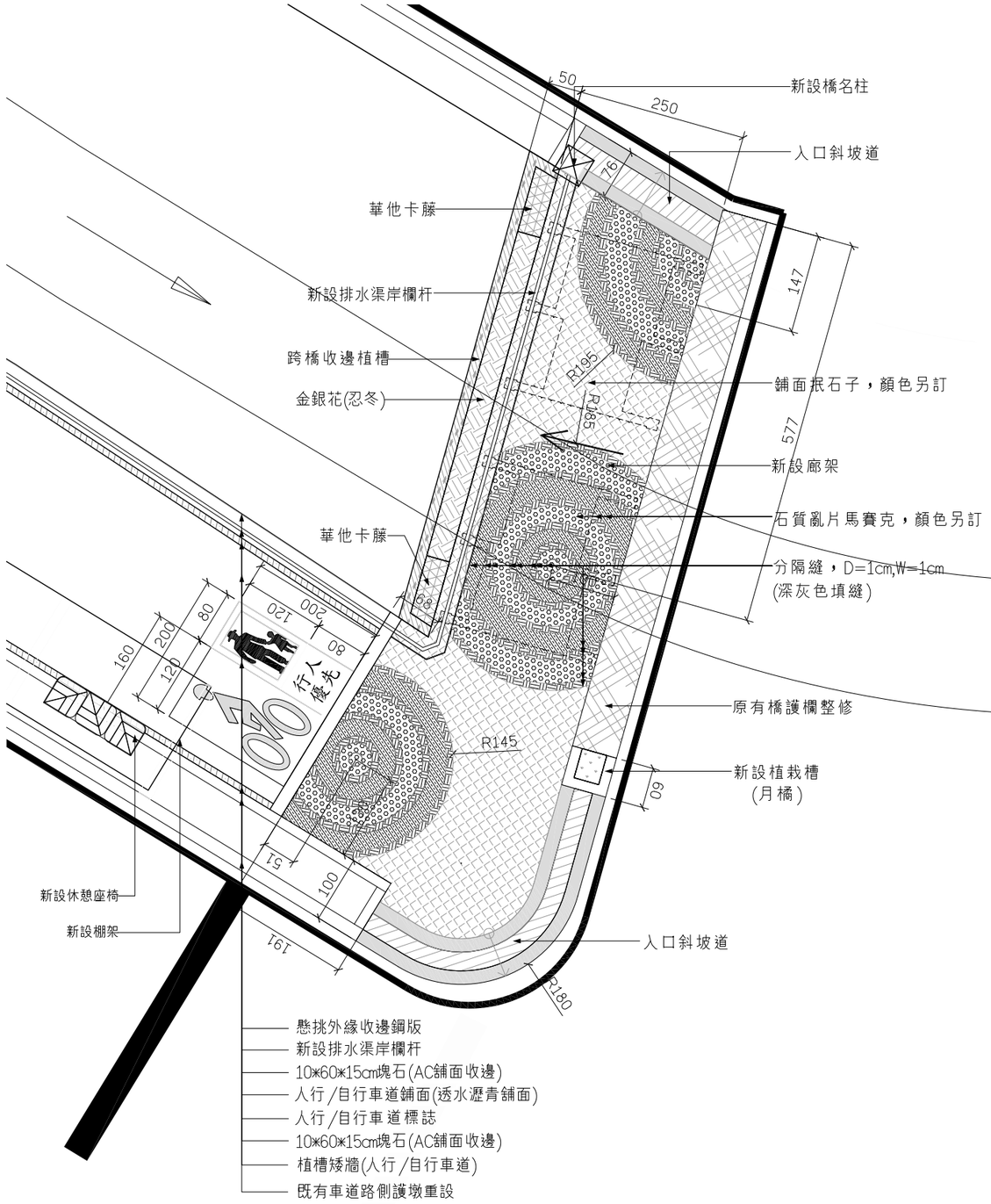

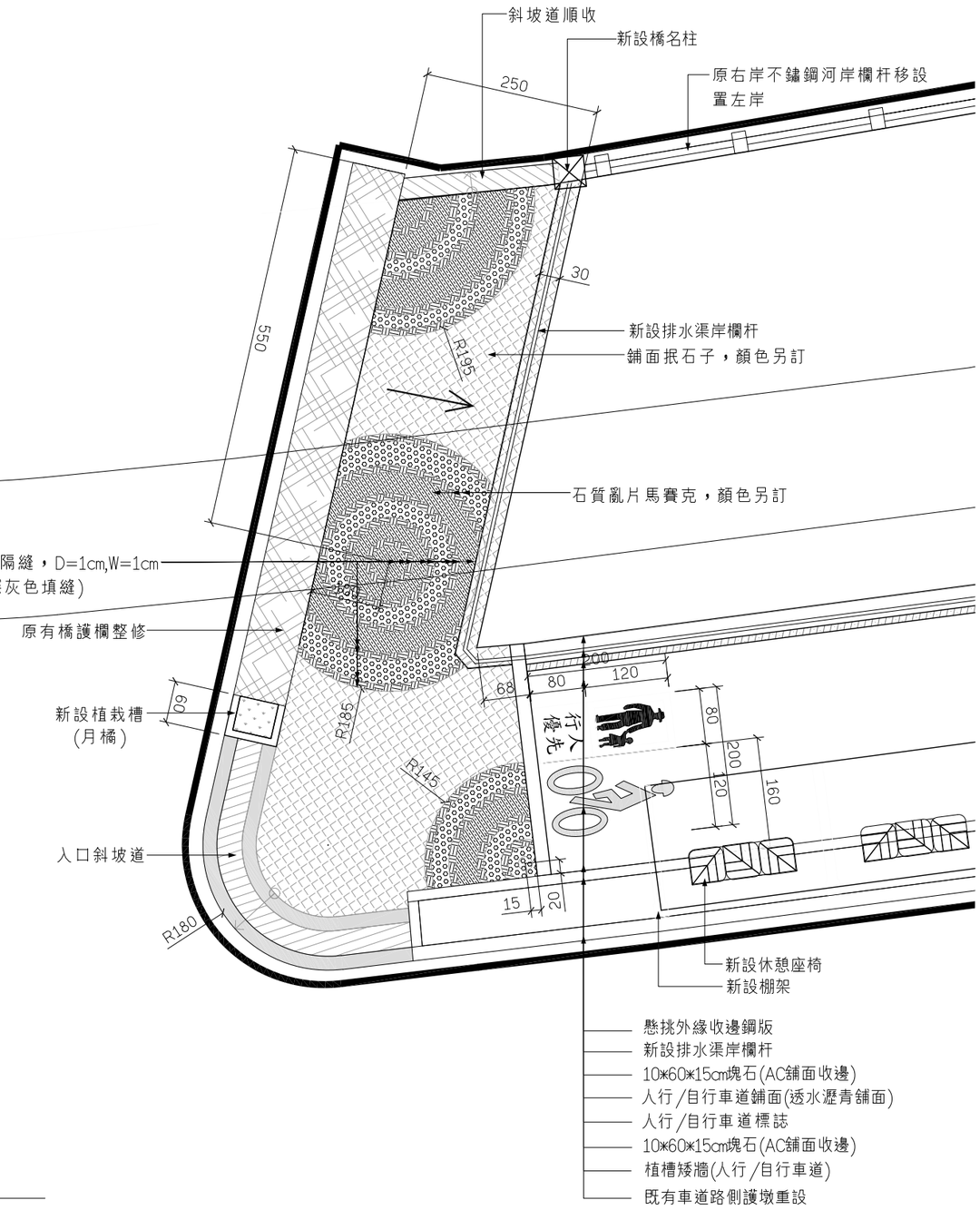

註:標註尺寸僅供估量暨放樣時參考，實際施作區域須於施作前進行假放樣並經甲方、設計監造單位確認經核可後方可繼續施作。

1 / Db16 延吉廷寮溝橋節點舖面平面圖

A3：1/80 A1：1/40 U=cm

委託單位	新北市政府水利局	繪圖	陳顗荷	設計		規劃/設計單位	瑞晟技術顧問股份有限公司 Rui Cheng Technical Consultant Co., Ltd.	工程名稱	藤寮坑溝排水水環境營造計畫(第二期)
		核對		核准				圖面名稱	延吉廷寮溝橋節點舖面平面圖

比例尺	日期	圖號	張數
A3:1/80 A1:1/40	111.11	Db16	

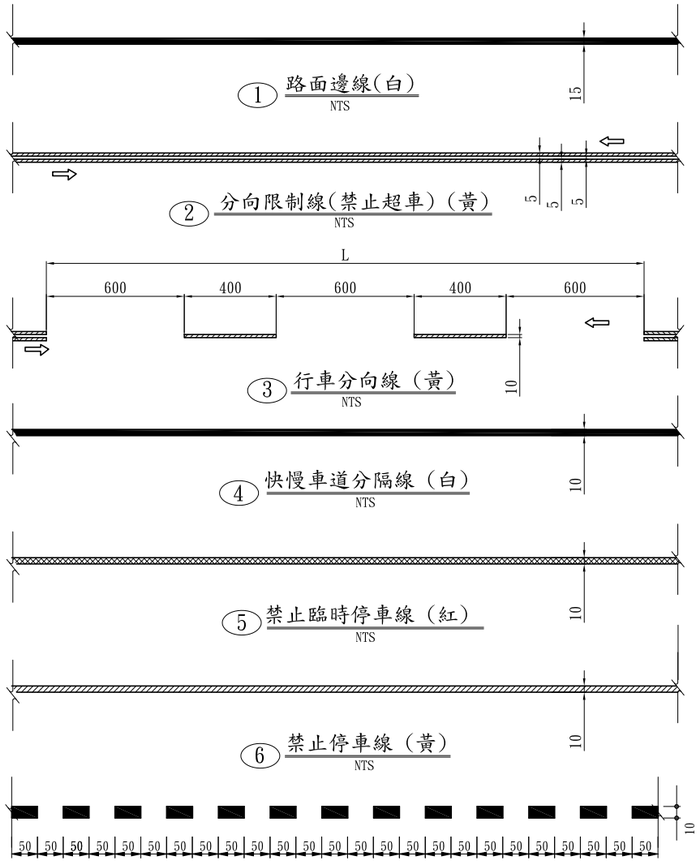

① 路面邊線(白) NTS

② 分向限制線(禁止超車)(黃) NTS

③ 行車分向線(黃) NTS

④ 快慢車道分隔線(白) NTS

⑤ 禁止臨時停車線(紅) NTS

⑥ 禁止停車線(黃) NTS

⑦ 轉彎線(白虛線) NTS

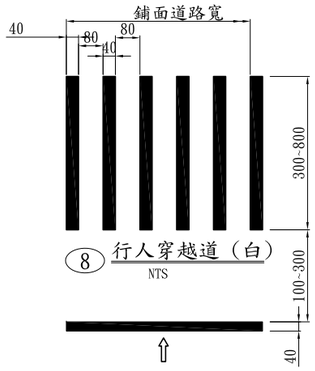

⑧ 行人穿越道(白) NTS

⑨ 路口停止線(白) NTS

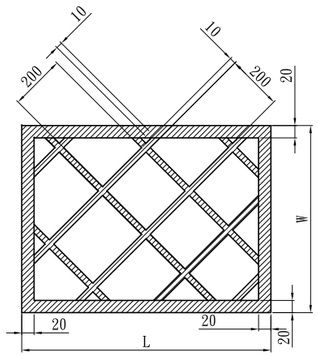

⑩ 網狀線(黃) NTS

⑬ 「慢」標字(白) NTS

單位數量：1.3m²/字

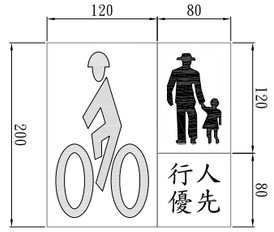

⑭ 自行車及行人優先標誌(白) NTS

透水遲青鋪面

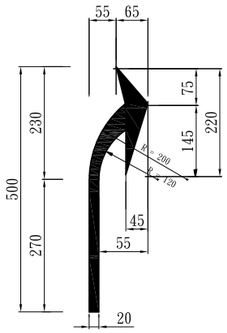

⑮ 弧形箭頭指向線(白) A=1.68m² NTS

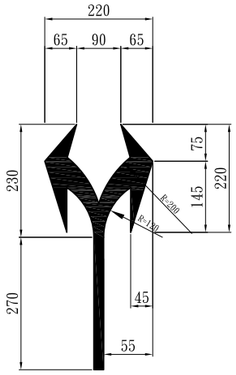

⑯ 叉形箭頭指向線(白) A=2.40m² NTS

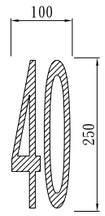

⑰ 速度限制標字(黃) NTS

熱處理聚酯標線圖例：白 黃 紅

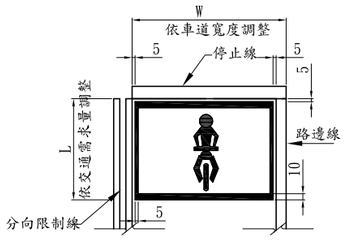

⑪ 機車停等區線 NTS

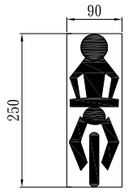

A=1.05m²

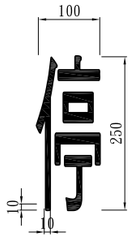

⑫ 「停」標字 NTS

單位數量：1.3m²/字

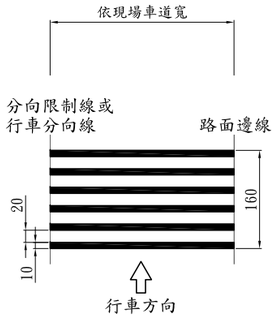

⑱ 減速標線(白) NTS

標線厚度為6mm

附註：

1. 標線標繪後之顏色除設計圖另有規定外，須符合交通部與內政部合頒之「道路交通標誌標線號誌設置規則」最新規定之標準。
2. 本案道路標線工程，依公共工程施工規範第02898章 標線 之規定辦理。
3. 熱處理聚酯標線除設計圖另有規定外，應符合前項規範 表02898-1規定品質，並依CNS 1333檢驗。
4. 玻璃珠用量及玻璃珠之品質須符合前項規範 表02898-2之規定，並依CNS 4342檢驗，未達規定要求則不得採用。
5. 抗滑係數:65BNP以上，潮濕狀況，應符合交通部頒布之「交通工程手冊」相關規定。

委託單位	新北市政府水利局	繪圖	陳顥荷	設計		規劃/設計單位	瑞晟技術顧問股份有限公司 Rui Cheng Technical Consultant Co., Ltd.	工程名稱	藤寮坑溝排水水環境營造計畫(第二期)		圖號 Db17
		核對		核准				圖面名稱	自行車道暨道路標誌標線標準圖	比例尺 NTS / 日期 111.11	張數

註:標註尺寸僅供估量暨放樣時參考，實際施作區域須於施作前進行假放樣並經甲方、設計監造單位確認經核可後方可繼續施作。

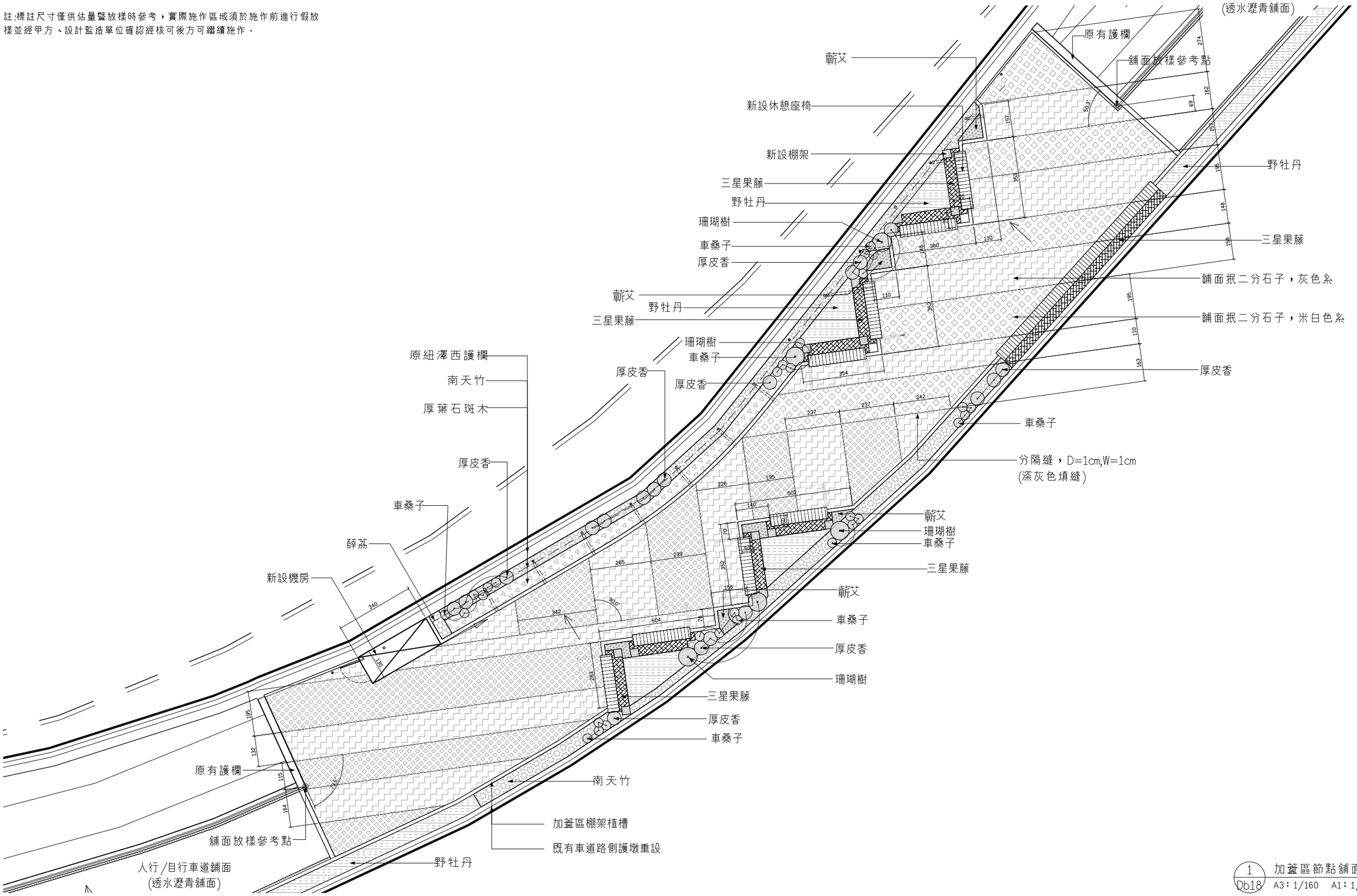

1 Db18 加蓋區節點舖面平面圖

A3：1/160 A1：1/80 U=cm

委託單位	新北市政府水利局	繪圖	陳顗荷	設計		規劃、設計單位	瑞晟技術顧問股份有限公司 Rui Cheng Technical Consultant Co., Ltd.	工程名稱	藤寮坑溝排水水環境營造計畫(第二期)
		核對		核准				圖面名稱	加蓋區節點舖面平面圖

比例尺	日期	圖號	張數
A3:1/160 A1:1/80	111.11	Db18	

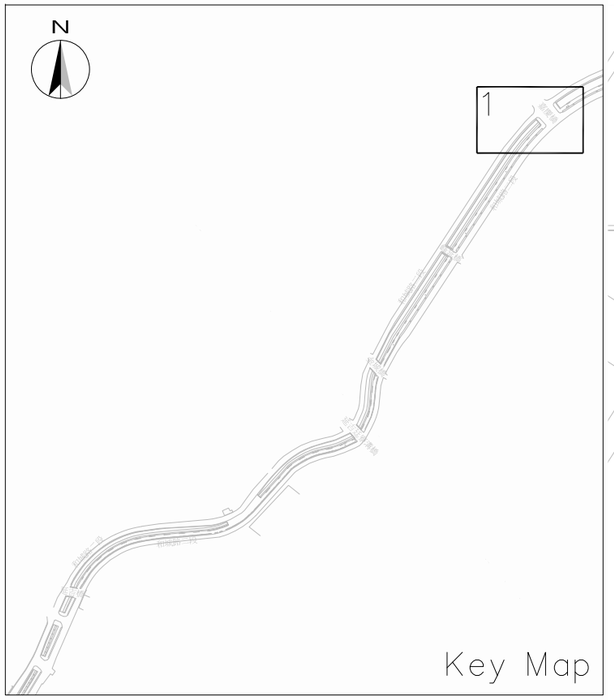

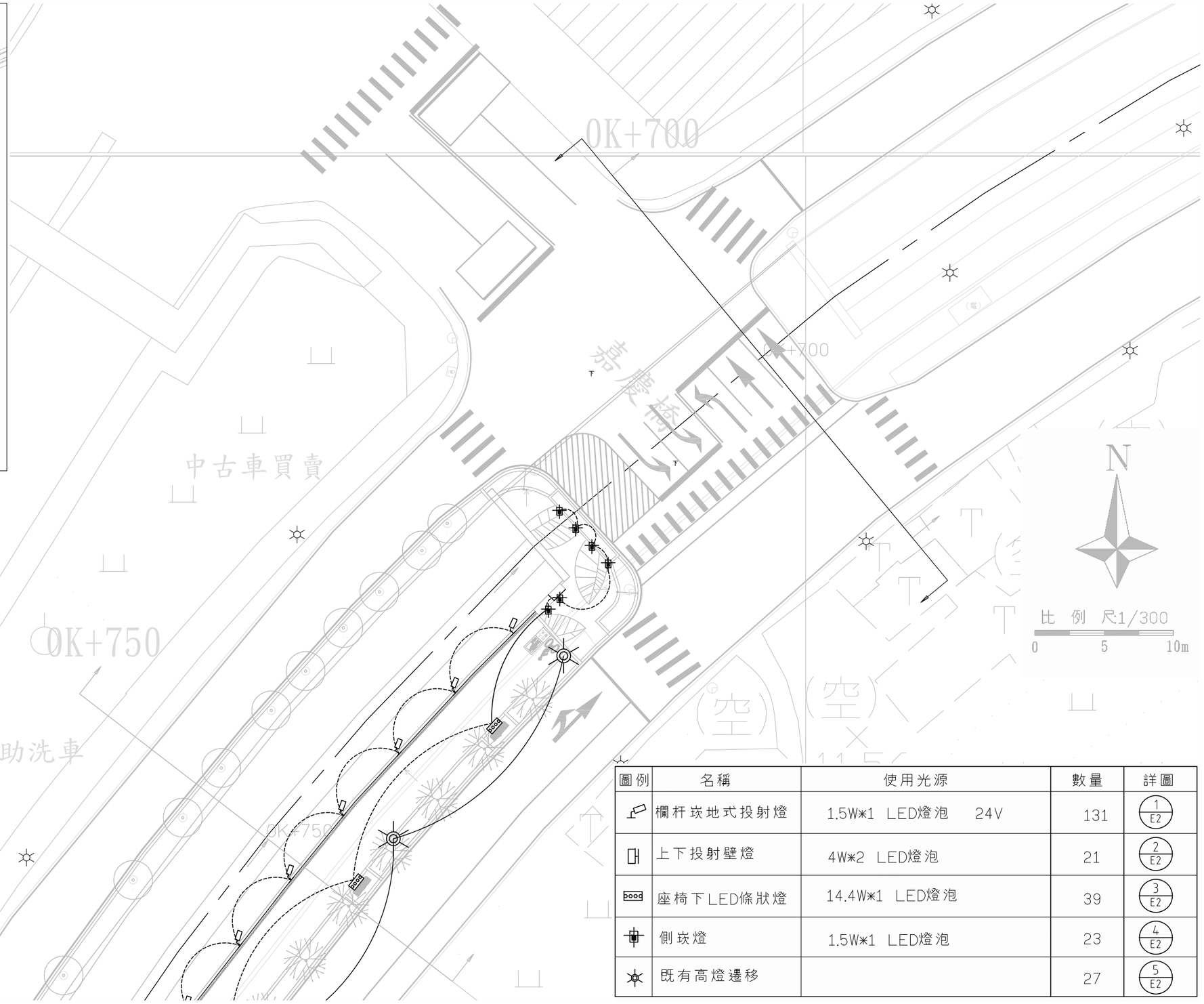

圖例	名稱	使用光源	數量	詳圖
	欄杆崁地式投射燈	1.5W*1 LED燈泡 24V	131	1/E2
	上下投射壁燈	4W*2 LED燈泡	21	2/E2
	座椅下LED條狀燈	14.4W*1 LED燈泡	39	3/E2
	側崁燈	1.5W*1 LED燈泡	23	4/E2
	既有高燈遷移		27	5/E2

1 / Eb1 陸域工區電力照明平面配置圖(一)

A3：1/300 A1：1/150 U=m

委託單位	新北市政府水利局	繪圖	陳顥荷	設計		規劃/設計單位	瑞晟技術顧問股份有限公司 Rui Cheng Technical Consultant Co., Ltd.	工程名稱	藤寮坑溝排水水環境營造計畫(第二期)
		核對		核准				圖面名稱	陸域工區電力照明平面配置圖(一)

比例尺	日期	圖號	張數
A3:1/300 A1:1/150	111.11	Eb1	

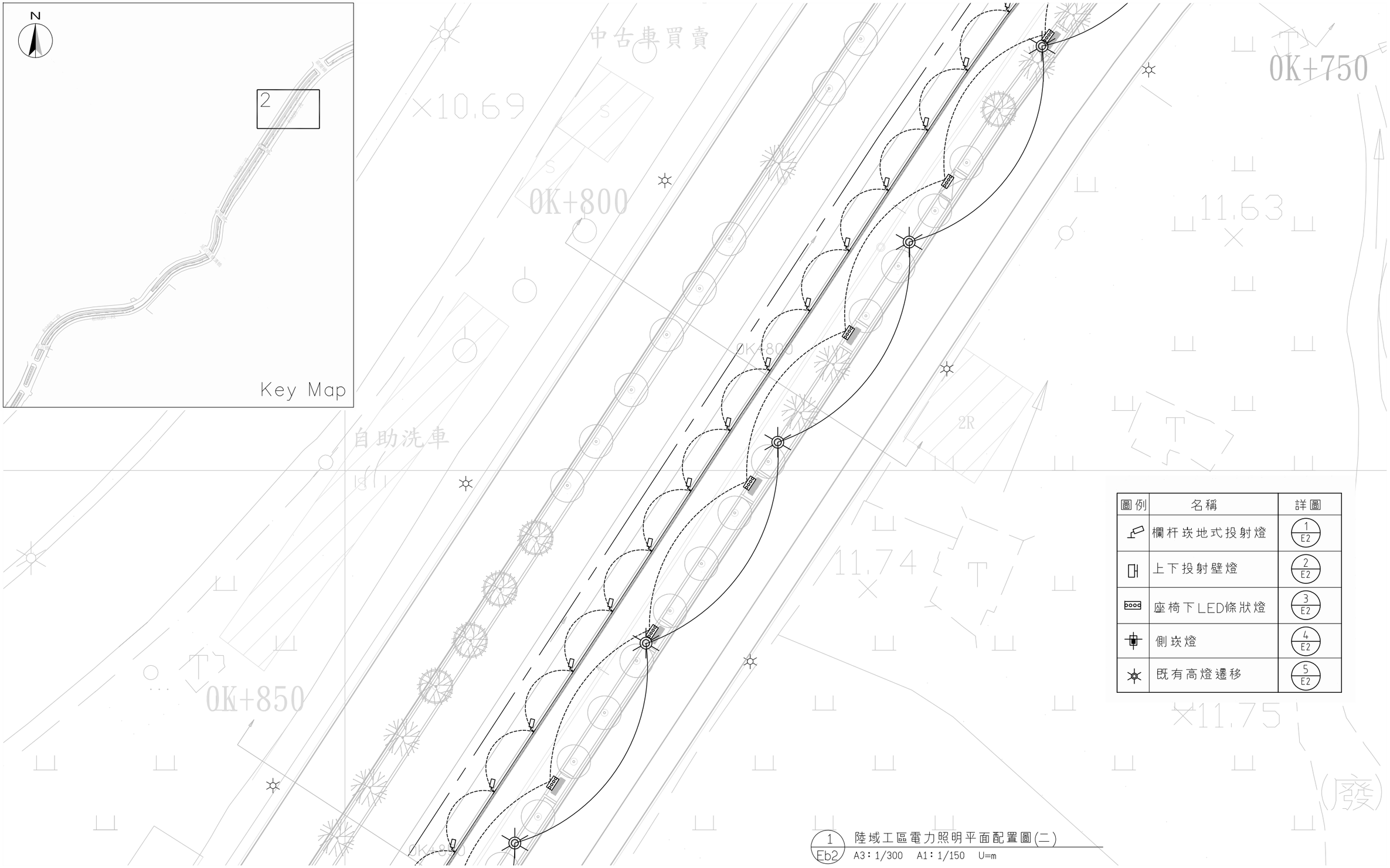

圖例	名稱	詳圖
	欄杆崁地式投射燈	1 / E2
	上下投射壁燈	2 / E2
	座椅下LED條狀燈	3 / E2
	側崁燈	4 / E2
	既有高燈遷移	5 / E2

1 / Eb2 陸域工區電力照明平面配置圖(二)

A3：1/300 A1：1/150 U=m

委託單位	新北市政府水利局	繪圖	陳顗荷	設計		規劃、設計單位	瑞晟技術顧問股份有限公司 Rui Cheng Technical Consultant Co., Ltd.	工程名稱	藤寮坑溝排水水環境營造計畫(第二期)
		核對		核准				圖面名稱	陸域工區電力照明平面配置圖(二)

比例尺	日期	圖號	張數
A3:1/300 A1:1/150	111.11	Eb2	

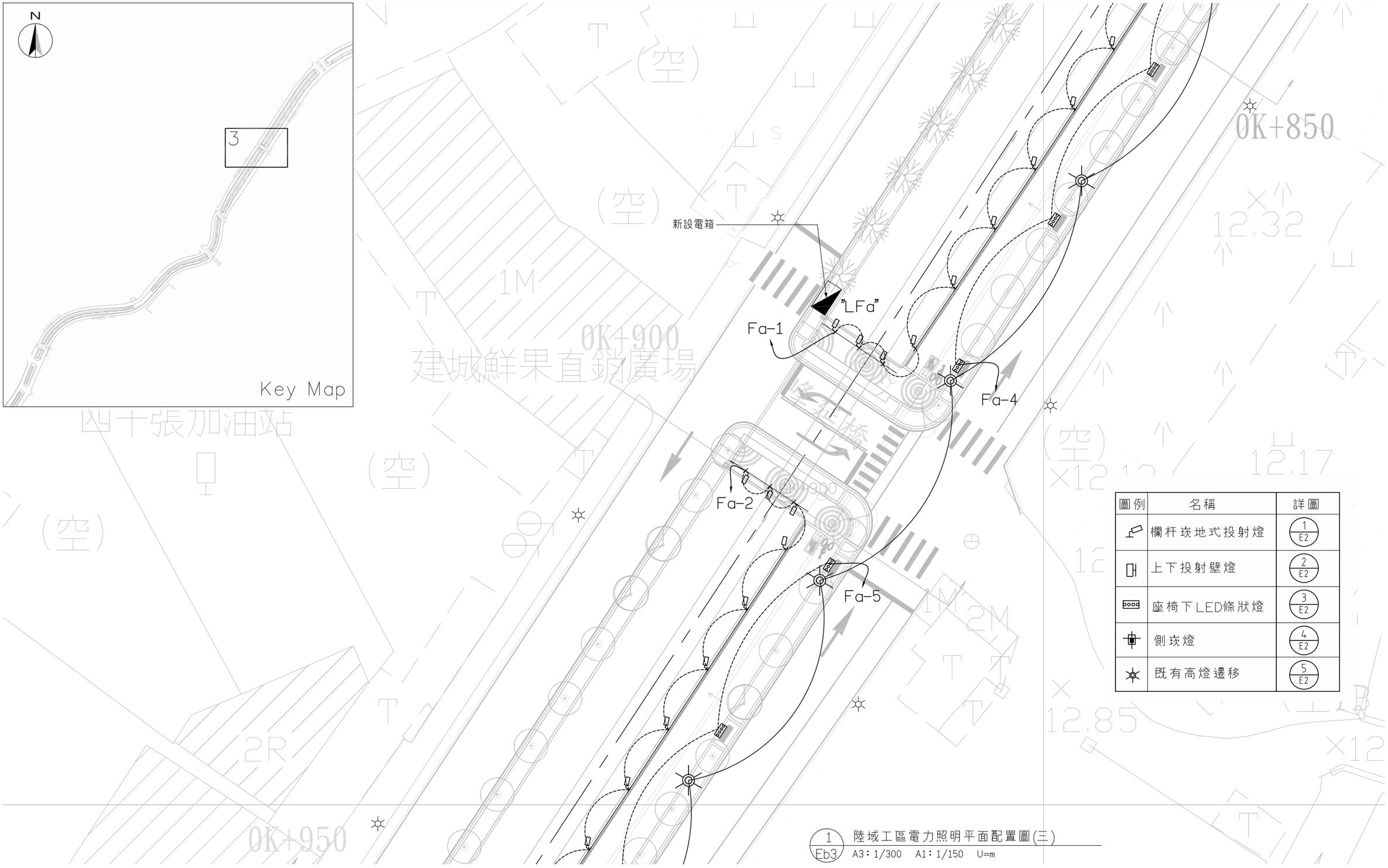

圖例	名稱	詳圖
	欄杆崁地式投射燈	1/E2
	上下投射壁燈	2/E2
	座椅下LED條狀燈	3/E2
	側崁燈	4/E2
	既有高燈遷移	5/E2

1/Eb3 陸域工區電力照明平面配置圖(三)

A3：1/300　A1：1/150　U=m

委託單位	新北市政府水利局	繪圖	陳顗荷	設計		規劃、設計單位	瑞晟技術顧問股份有限公司 Rui Cheng Technical Consultant Co., Ltd.	工程名稱	藤寮坑溝排水水環境營造計畫(第二期)
		核對		核准				圖面名稱	陸域工區電力照明平面配置圖(三)

比例尺	日期	圖號	張數
A3:1/300 A1:1/150	111.11	Eb3	

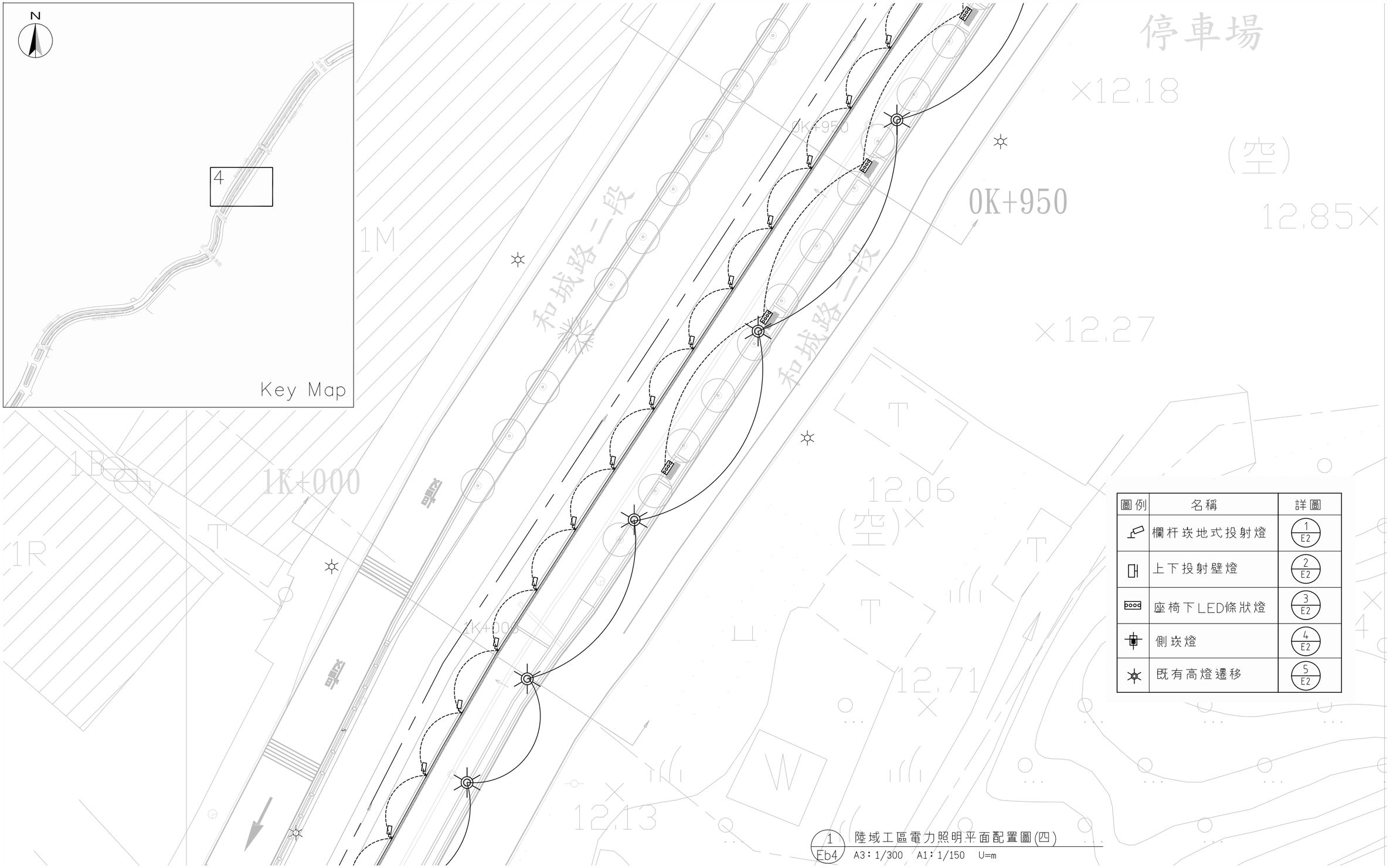

圖例	名稱	詳圖
	欄杆崁地式投射燈	1/E2
	上下投射壁燈	2/E2
	座椅下LED條狀燈	3/E2
	側崁燈	4/E2
	既有高燈遷移	5/E2

1/Eb4 陸域工區電力照明平面配置圖(四)

A3：1/300　A1：1/150　U=m

委託單位	新北市政府水利局	繪圖	陳顗荷	設計		規劃/設計單位	瑞晟技術顧問股份有限公司 Rui Cheng Technical Consultant Co., Ltd.	工程名稱	藤寮坑溝排水水環境營造計畫(第二期)	圖號	Eb4
		核對		核准				圖面名稱	陸域工區電力照明平面配置圖(四)	比例尺 A3:1/300 A1:1/150	日期 111.11	張數

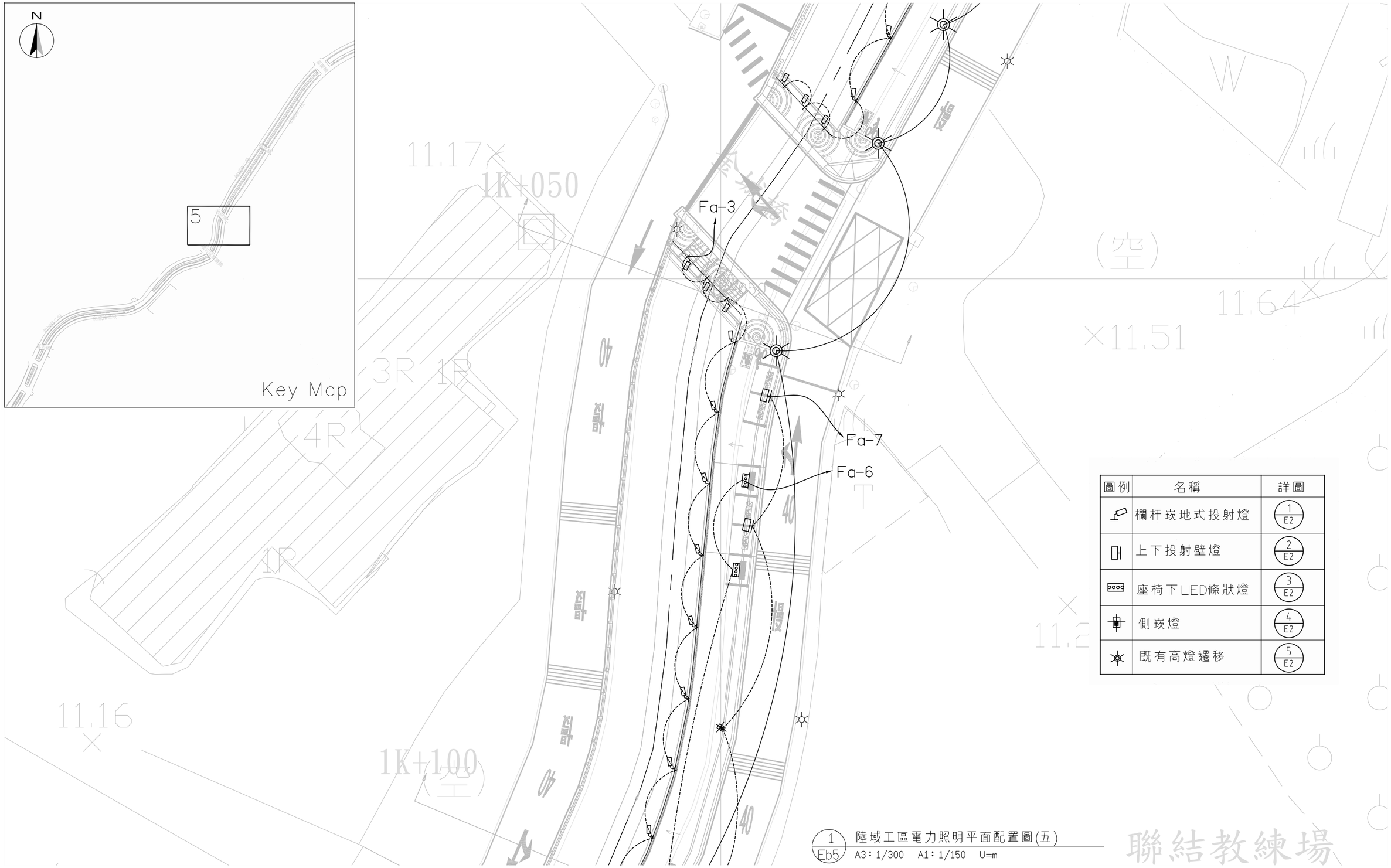

圖例	名稱	詳圖
	欄杆崁地式投射燈	1/E2
	上下投射壁燈	2/E2
	座椅下LED條狀燈	3/E2
	側崁燈	4/E2
	既有高燈遷移	5/E2

1/Eb5 陸域工區電力照明平面配置圖(五)

A3：1/300　A1：1/150　U=m

委託單位	新北市政府水利局	繪圖	陳顗荷	設計		規劃設計單位	瑞晟技術顧問股份有限公司 Rui Cheng Technical Consultant Co., Ltd.	工程名稱	藤寮坑溝排水水環境營造計畫(第二期)
		核對		核准				圖面名稱	陸域工區電力照明平面配置圖(五)

比例尺	A3:1/300 A1:1/150	日期	111.11	圖號	Eb5
				張數	

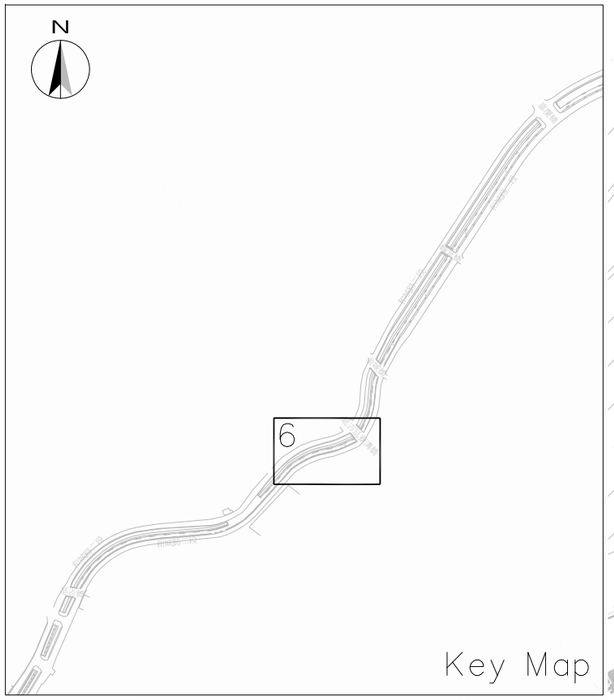

21組接附近既有高燈電源

既有高燈電電箱

圖例	名稱	詳圖
	欄杆崁地式投射燈	1/E2
	上下投射壁燈	2/E2
	座椅下LED條狀燈	3/E2
	側崁燈	4/E2
	既有高燈遷移	5/E2

1/Eb6 陸域工區電力照明平面配置圖(六)

A3：1/300　A1：1/150　U=m

委託單位	新北市政府水利局	繪圖	陳顥荷	設計		規劃、設計單位	瑞晟技術顧問股份有限公司 Rui Cheng Technical Consultant Co., Ltd.	工程名稱	藤寮坑溝排水水環境營造計畫(第二期)
		核對		核准				圖面名稱	陸域工區電力照明平面配置圖(六)

比例尺	日期	圖號	張數
A3:1/300 A1:1/150	111.11	Eb6	

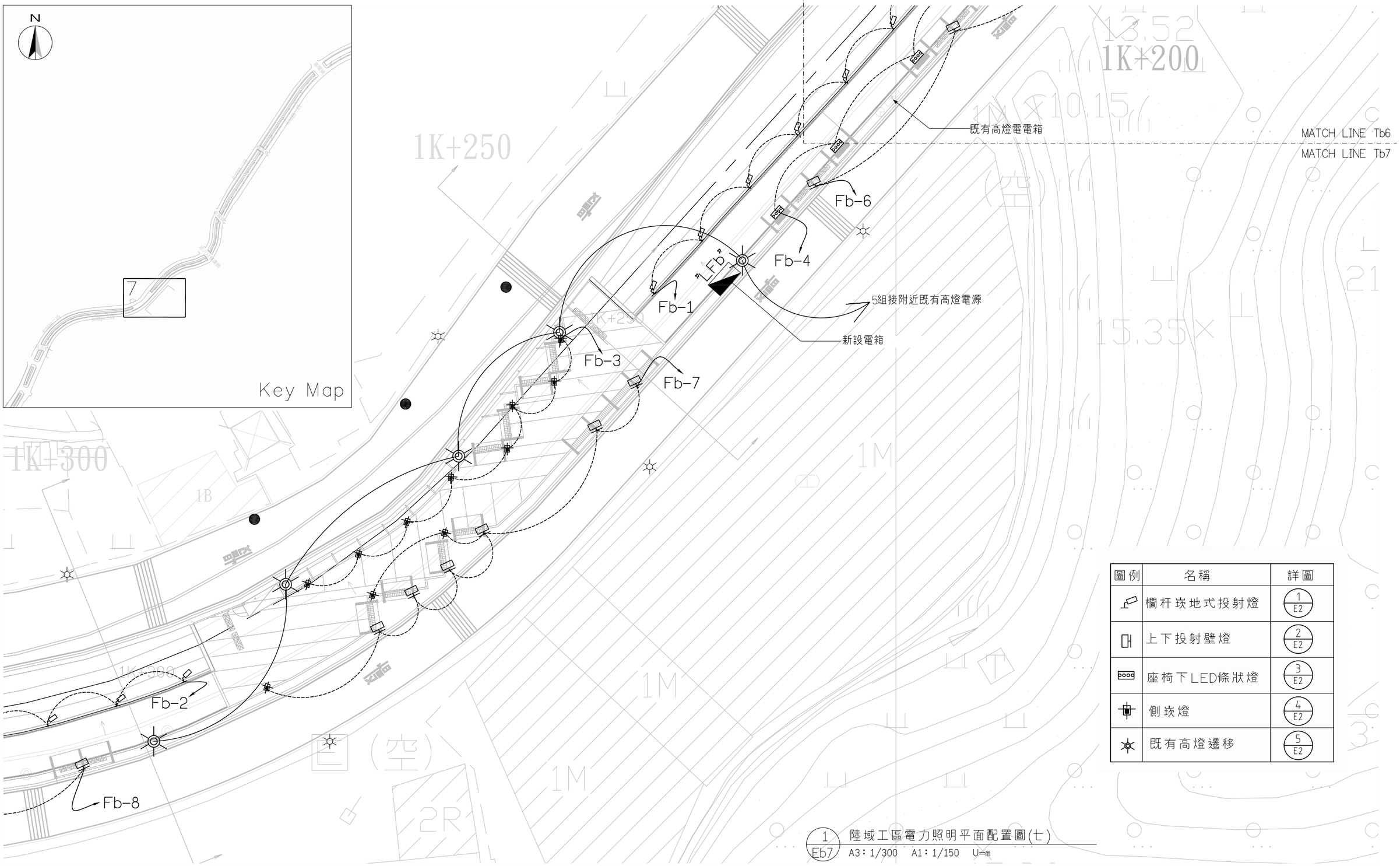

圖例	名稱	詳圖
	欄杆崁地式投射燈	1 / E2
	上下投射壁燈	2 / E2
	座椅下LED條狀燈	3 / E2
	側崁燈	4 / E2
	既有高燈遷移	5 / E2

1 / Eb7 陸域工區電力照明平面配置圖(七)

A3：1/300　A1：1/150　U=m

委託單位	新北市政府水利局	繪圖	陳顥荷	設計		規劃/設計單位	瑞晟技術顧問股份有限公司 Rui Cheng Technical Consultant Co., Ltd.	工程名稱	藤寮坑溝排水水環境營造計畫(第二期)
		核對		核准				圖面名稱	陸域工區電力照明平面配置圖(七)

比例尺	日期	圖號	張數
A3:1/300 A1:1/150	111.11	Eb7	

圖例	名稱	詳圖
	欄杆崁地式投射燈	1 / E2
	上下投射壁燈	2 / E2
	座椅下LED條狀燈	3 / E2
	側崁燈	4 / E2
	既有高燈遷移	5 / E2

1 / Eb8 陸域工區電力照明平面配置圖(八)

A3：1/300　A1：1/150　U=m

委託單位	新北市政府水利局	繪圖	陳顗荷	設計		規劃\設計單位	瑞晟技術顧問股份有限公司 Rui Cheng Technical Consultant Co., Ltd.	工程名稱	藤寮坑溝排水水環境營造計畫(第二期)
		核對		核准				圖面名稱	陸域工區電力照明平面配置圖(八)

比例尺	A3:1/300 A1:1/150	日期	111.11	圖號	Eb8
				張數	

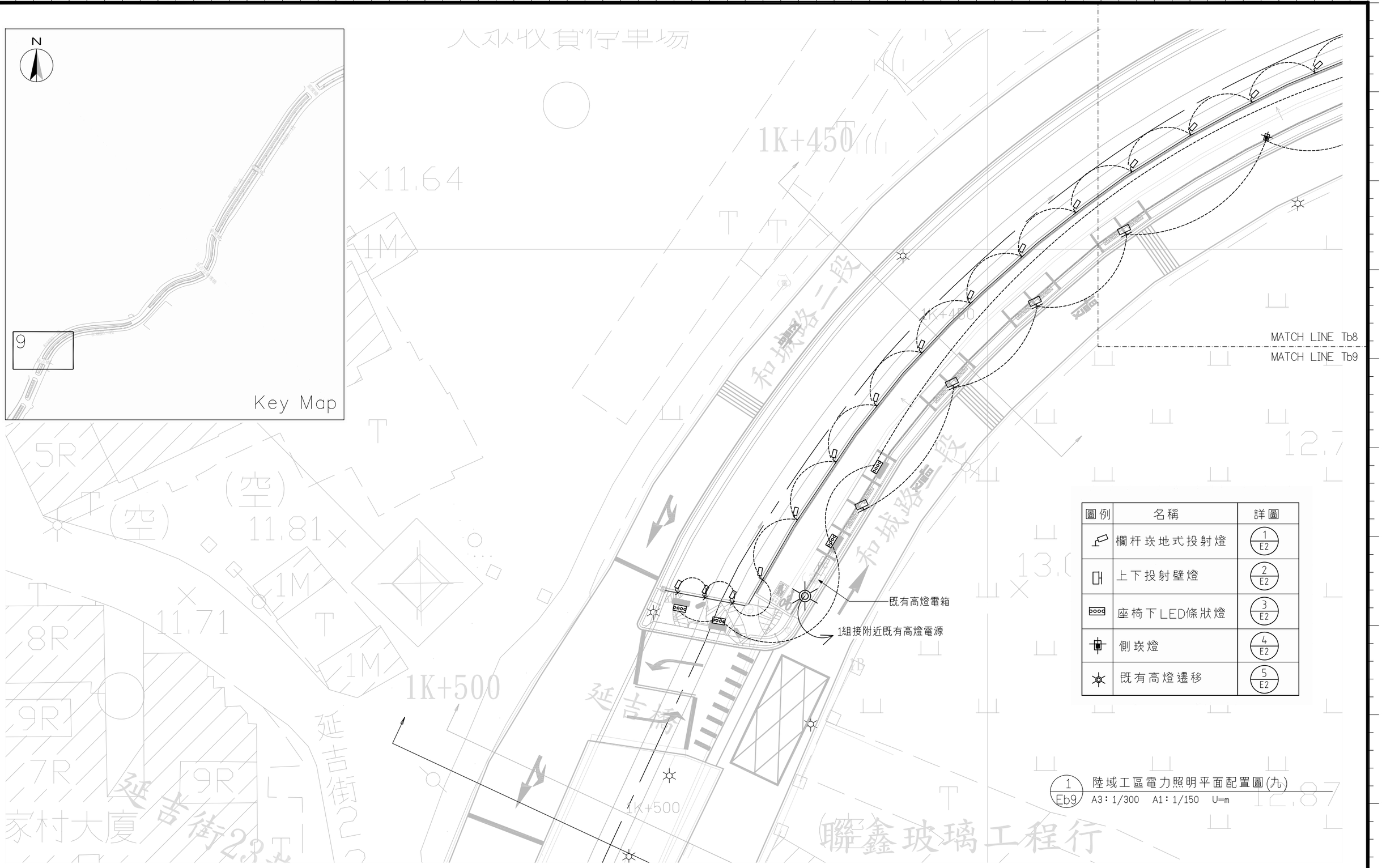

圖例	名稱	詳圖
	欄杆崁地式投射燈	1 / E2
	上下投射壁燈	2 / E2
	座椅下LED條狀燈	3 / E2
	側崁燈	4 / E2
	既有高燈遷移	5 / E2

1 / Eb9 陸域工區電力照明平面配置圖(九)

A3：1/300　A1：1/150　U=m

委託單位	新北市政府水利局	繪圖	陳顗荷	設計		規劃/設計單位	瑞晟技術顧問股份有限公司 Rui Cheng Technical Consultant Co., Ltd.	工程名稱	藤寮坑溝排水水環境營造計畫(第二期)
		核對		核准				圖面名稱	陸域工區電力照明平面配置圖(九)

比例尺	日期	圖號	張數
A3:1/300 A1:1/150	111.11	Eb9	

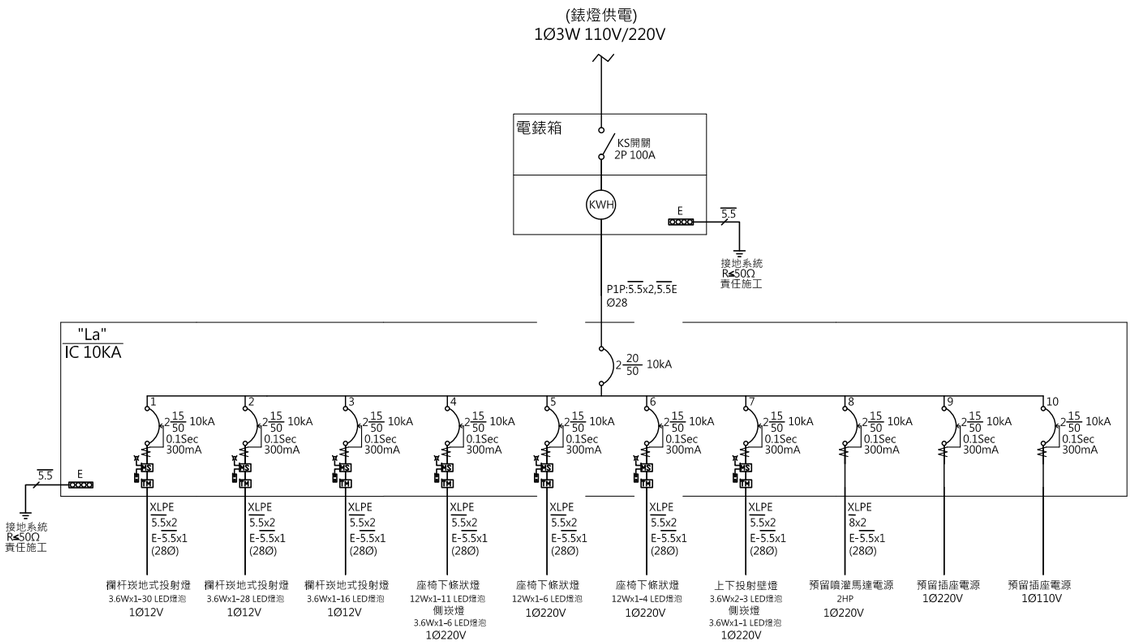

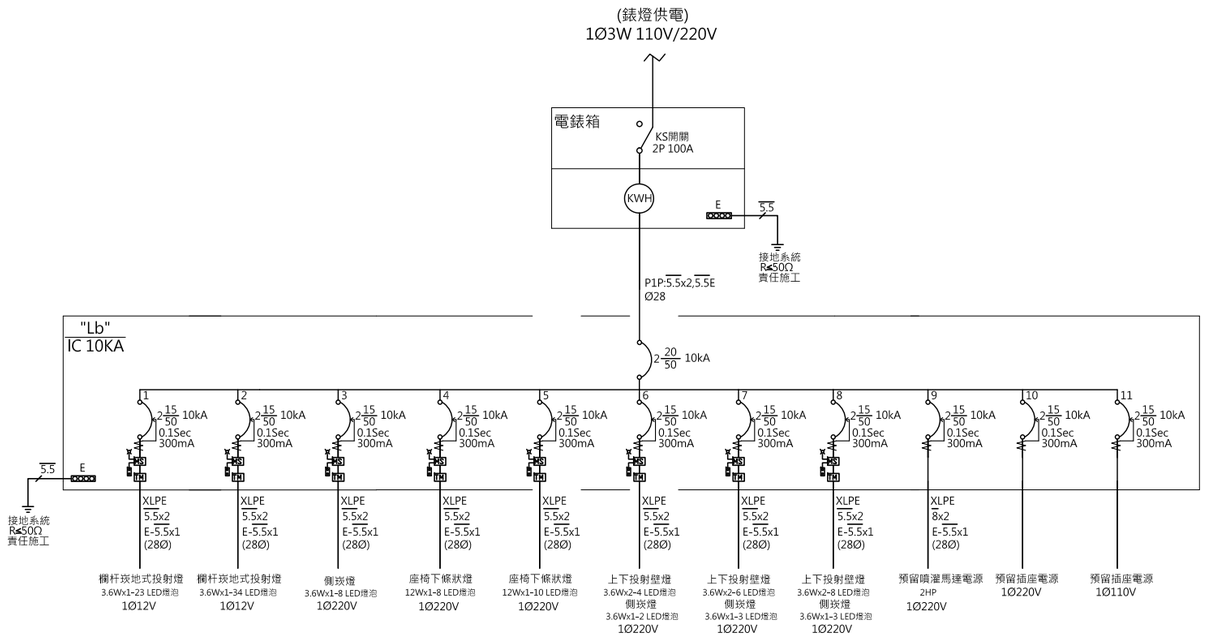

盤名： La　供電方式： (錶燈供電) 1Ø3W 110V/220V

迴路編號	說明	連接負載 (VA) 合計	A	B	斷路器 P-AF-AT	I.C (KA)	電流 (A)	線徑 (芯數．種類．導線．地線)	管徑 (mm)
1	欄杆崁地式投射燈　3.6Wx1-30 LED燈泡	136	68	68	ELCB2-50-15	10	0.6	XLPE CABLE 5.5 x2C,E-5.5	28
2	欄杆崁地式投射燈　3.6Wx1-28 LED燈泡	126	63	63	ELCB2-50-15	10	0.6	XLPE CABLE 5.5 x2C,E-5.5	28
3	欄杆崁地式投射燈　3.6Wx1-16 LED燈泡	72	36	36	ELCB2-50-15	10	0.3	XLPE CABLE 5.5 x2C,E-5.5	28
4	座椅下條狀燈　12Wx1-11 LED燈泡 + 側崁燈　3.6Wx1-6 LED燈泡	192	96	96	ELCB2-50-15	10	0.9	XLPE CABLE 5.5 x2C,E-5.5	28
5	座椅下條狀燈　12Wx1-6 LED燈泡	90	45	45	ELCB2-50-15	10	0.4	XLPE CABLE 5.5 x2C,E-5.5	28
6	座椅下條狀燈　12Wx1-4 LED燈泡	60	30	30	ELCB2-50-15	10	0.3	XLPE CABLE 5.5 x2C,E-5.5	28
7	上下投射壁燈　3.6Wx2-3 LED燈泡+ 側崁燈　3.6Wx1-1 LED燈泡	32	16	16	ELCB2-50-15	10	0.1	XLPE CABLE 5.5 x2C,E-5.5	28
8	預留噴灌馬達 2HP	1500	750	750	ELCB2-50-15	10	6.8	XLPE CABLE 8 x2C,E-5.5	28
9	預留插座電源 220Vx1	180	90	90	ELCB2-50-15	10	0.8		
10	預留插座電源 110Vx1	180	180		ELCB2-50-15	10	1.6		
Σ	總負載	2568	1374	1194	2-50-20	10	11.7		80

盤名： Lb　供電方式： (錶燈供電) 1Ø3W 110V/220V

迴路編號	說明	連接負載 (VA) 合計	A	B	斷路器 P-AF-AT	I.C (KA)	電流 (A)	線徑 (芯數．種類．導線．地線)	管徑 (mm)
1	欄杆崁地式投射燈　3.6Wx1-23 LED燈泡	104	52	52	ELCB2-50-15	10	0.5	XLPE CABLE 5.5 x2C,E-5.5	28
2	欄杆崁地式投射燈　3.6Wx1-34 LED燈泡	154	77	77	ELCB2-50-15	10	0.7	XLPE CABLE 5.5 x2C,E-5.5	28
3	側崁燈　3.6Wx1-8 LED燈泡	36	18	18	ELCB2-50-15	10	0.2	XLPE CABLE 5.5 x2C,E-5.5	28
4	座椅下條狀燈　12Wx1-8 LED燈泡	120	60	60	ELCB2-50-15	10	0.5	XLPE CABLE 5.5 x2C,E-5.5	28
5	座椅下條狀燈　12Wx1-10 LED燈泡	150	75	75	ELCB2-50-15	10	0.7	XLPE CABLE 5.5 x2C,E-5.5	28
6	上下投射壁燈　3.6Wx2-4 LED燈泡+ 側崁燈　3.6Wx1-2 LED燈泡	46	23	23	ELCB2-50-15	10	0.2	XLPE CABLE 5.5 x2C,E-5.5	28
7	上下投射壁燈　3.6Wx2-6 LED燈泡 + 側崁燈　3.6Wx1-3 LED燈泡	68	34	34	ELCB2-50-15	10	0.3	XLPE CABLE 5.5 x2C,E-5.5	28
8	上下投射壁燈　3.6Wx2-8 LED燈泡+ 側崁燈　3.6Wx1-3 LED燈泡	86	43	43	ELCB2-50-15	10	0.4	XLPE CABLE 5.5 x2C,E-5.5	28
9	預留噴灌馬達 2HP	1500	750	750	ELCB2-50-15	10	6.8	XLPE CABLE 8 x2C,E-5.5	28
10	預留插座電源 220Vx1	180	90	90	ELCB2-50-15	10	0.8		
11	預留插座電源 110Vx1	180	180		ELCB2-50-15	10	1.6		
Σ	總負載	2624	1402	1222	2-50-20	10	11.9		80

附註:1.承包商應向台電公司辦理一切申請檢驗及接電等手續,其所有檢驗費用由承包商負擔.
2.承包商應負責其所完成工作合乎台電公司之規定,並完成接電,至於接電費及外線補助費用由業主憑據繳付.

1 / E1　陸域工區電力負載表及迴路圖
A3 :N.S　A1 :N.T.S　U=N.T.S

委託單位	新北市政府水利局	繪圖	陳顗荷	設計		規劃．設計單位	瑞晟技術顧問股份有限公司 Rui Cheng Technical Consultant Co., Ltd.	工程名稱	藤寮坑溝排水水環境營造計畫(第二期)	圖號	E1
		核對		核准				圖面名稱	陸域工區電力負載表及迴路圖	比例尺 N.T.S / 日期 111.11	張數

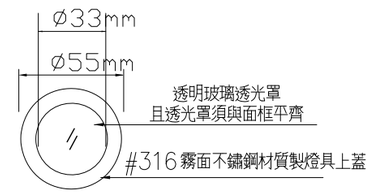

燈具正視圖 N.S.

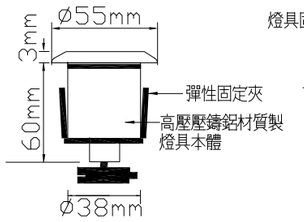

燈具側視圖 N.S. 單位: mm

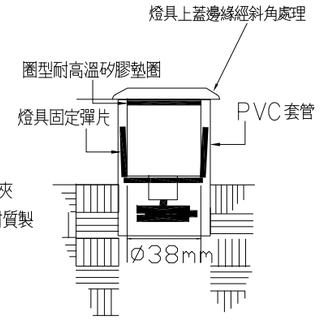

燈具安裝示意圖 N.S.

1 / E2 欄杆崁地式投射燈詳圖
N.T.S

燈具規範說明:

1. 燈具上蓋由#316不鏽鋼材質模具一體成型製成，燈具上蓋邊緣經防踢斜角處理。
2. 燈具本體為鋁合金高壓壓鑄一體成型製成，經耐酸鹼烤漆處理
3. 燈具透光罩為凸型防塵強化玻璃製成，玻璃表面與上蓋平齊
4. 被固定面先刨出約Ø42mm之預埋孔後再將燈具置入孔中，
5. 燈具內LED燈泡模組不得以矽膠封死，須為可抽換式LED晶片，以利日後維修時可單獨更換，不需更換整組燈具。
6. 燈具IP防護等級: IP66(送審時附IP測試報告)

使用光源:

1ø12V 3.6Wx1 LED燈泡(燈泡色溫為3000K)
(須配合220V轉12V防水型變壓器使用)

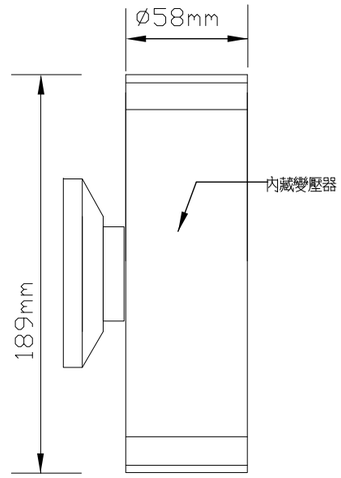

燈具側視圖 N.S. 單位: mm

2 / E2 上下投射壁燈詳圖
N.T.S

燈具規範說明:

1. 燈具為鋁合金製成，經耐候烤漆處理。
2. 本燈具之LED燈泡模組及變壓器皆為可拆換式，可單獨更換LED光源及變壓器等配件。
3. 本燈具不可用矽膠封死以利後續維修時更換LED光源及變壓器，無須更換整組燈具。
4. 本燈具為上下雙向投射，上下蓋內皆有矽膠防水墊圈做防水處理。
5. 燈具光源搭配日亞(NICHIA)或CREE等高效率LED晶片，燈具內藏220V轉12V變壓器.(送審時檢附相關晶片證明)
6. 燈具之IP防護等級: IP66(含)以上。(送審時檢附公證單位之IP測試報告)

使用光源:

1ø12V/60HZ 3.6Wx2 LED日亞晶片或CREE高效率，超高亮度燈泡
(本燈具搭配內藏型220V轉12V變壓器使用，燈泡色溫為3000K)

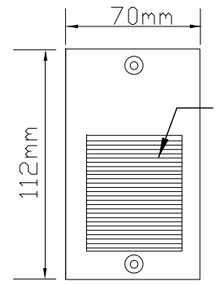

燈具正視圖 N.S. 單位: mm

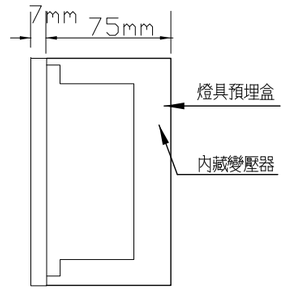

燈具側視圖 N.S.

燈具規範說明:

1. 燈具本體&面框皆為壓鑄鋁一體成型製成，經戶外烤漆處理，且燈具面框為內凹一體成型並經條紋處理以增加燈具折射效果.
2. 透光罩為內凹式強化玻璃製成，附耐高溫矽膠防水墊圈.
3. 燈具內部有高純度鋁板沖壓成型製成反射板，利於光源擴散.
4. 本燈具之LED燈泡模組及變壓器皆為可拆換式，可單獨更換LED光源及變壓器等配件以利後續維修，不需更換燈具。
5. 燈具IP防護等級: IP66 (送審時檢附IP測試報告)

使用光源:

1ø12V 3.6Wx1 LED燈泡(須搭配內藏型220V轉12V變壓器使用)
(LED燈泡色溫為3000K)

4 / E2 側崁燈詳圖
N.T.S

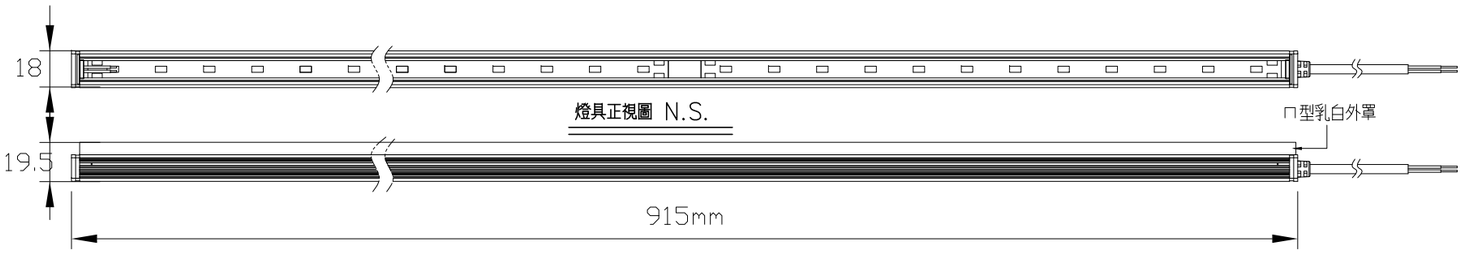

燈具正視圖 N.S.

單位: mm 燈具側視圖 N.S.

燈具規範說明:

1. 燈具尺寸 : 915(L)x18.0(W)x19.5(H)mm (42 顆LED)
2. 晶粒規格 : 採用NICHIA 757 高亮度SMD LED x 42 ea
3. 消耗功率 : 12W 色溫: 3000K 發光角度: 120度
4. 輸入電壓 : 24V(需搭配外置式防水型變壓器使用)
5. LED驅動原理 : 採定電壓設計，具防逆接保護二極體與防突波保護控制IC元件，不可直接用電阻做電流設計。
6. IP防水等級 : 符合CNS14165電器保護等級達IP68(需檢附TAF檢測報告)
7. 燈具本體 : 燈具本體底座為鋁合金擠出成型經抗UV絕緣防潮膠處理
8. 燈具符合CNS15233之絕緣電阻，耐電壓，洩漏電流之試驗(需檢附TAF檢測報告)。
9. 燈具符合CNS15015之耐溫濕試驗(需檢附TAF檢測報告)。
10. 燈具符合並通過CNS8886鹽霧試驗1000小時之測試(需檢附TAF檢測報告)。

使用光源:

1ø24V 12W LED燈泡(燈泡色溫為3000K)
(須配合220V轉24V防水型變壓器使用)

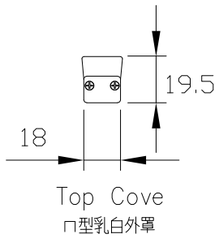

燈具側立面 N.S.

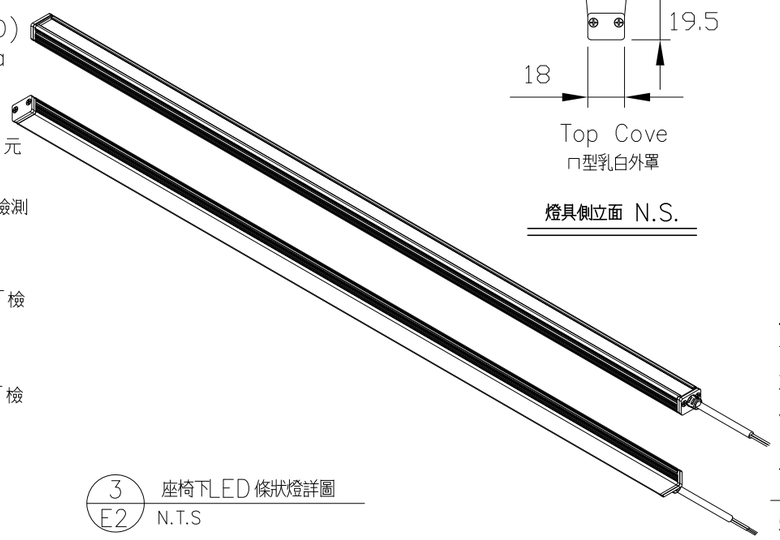

3 / E2 座椅下LED條狀燈詳圖
N.T.S

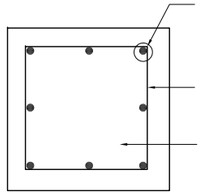

上視圖

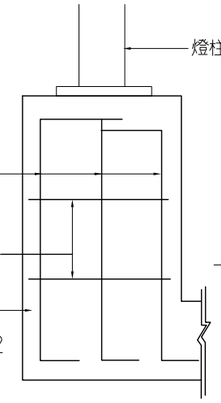

剖面鋼筋詳圖

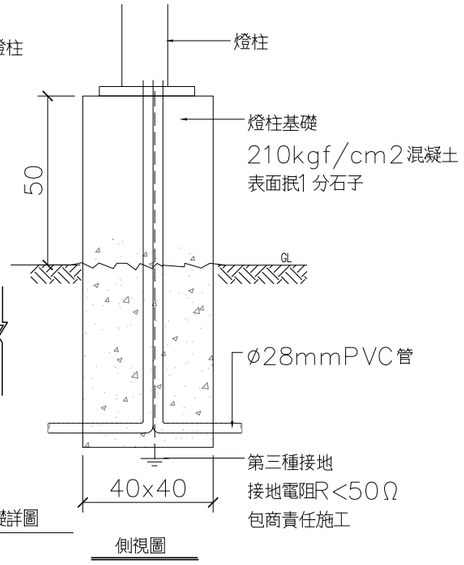

側視圖

5 / E2 景觀燈柱RC基礎詳圖
N.T.S

備註及送審說明:

1. 承包商應依據符合本圖面設計規範要求之內容施作，其尺寸容許驗收範圍在5%以內.
2. 承包商可選擇同等級或優於本圖面規範要求之產品依同等品規定送審，經送審核可後方可採用。
3. 承包商需先提供燈具彩色目錄，燈具送審詳圖及規範要求之相關檢驗測試報告等送審文件。經甲方及監造單位進行書面審核核可通過後，方可備料製造及施作。
4. 當所送審之書面資料無法完全了解產品品質或有疑義時，得要求對進行燈具廠驗或抽檢送驗並檢送燈具實品至相關單位測試，其所需費用由承包商負責，承包商不得另外要求測試費用，待所有審核程序完成並通過後方能備料及進場安裝.
5. 系統接地包商需責任施工。

委託單位	新北市政府水利局	繪圖	陳顥荷	設計		規劃/設計單位	瑞晟技術顧問股份有限公司 Rui Cheng Technical Consultant Co., Ltd.	工程名稱	藤寮坑溝排水水環境營造計畫(第二期)	圖號	E2
		核對		核准				圖面名稱	照明燈具大樣詳圖	比例尺 N.T.S / 日期 111.11 / 張數	

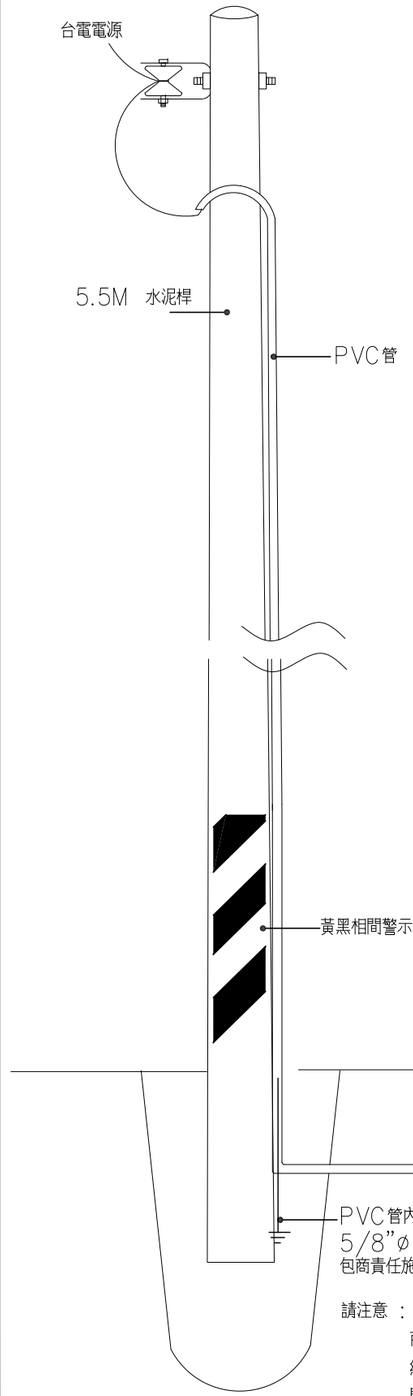

請注意：本電錶開關箱詳圖尺寸僅供參考，承包商須根據現場及迴路負載實際需求另行繪製電錶開關箱詳圖送審．經主管機關及監造單位審核通過後始得製造安裝並由包商責任施工．

1 E3 引電自備桿詳圖
N.T.S

施工說明:

1.本工程需依台電屋外線路裝置規則施工.
2.本工程之配管需配合土木工程及植栽工程施工.
3.承商須負責申請用電及送電.
4.承商於施工前須配合現場繪製施工圖,送交業主及設計單位審核通過後方可施做.

工程說明:

1.本工程圖說明內容如有互相矛盾時應以規定較嚴之內容為依據承包商不得提任何異議或要求加帳
2.廠商對本工程發包圖內容若有任何疑問應於開標前提出否則決標後一律以設計單位之解釋為依據
3.本工程所有導線管均採南亞,大洋,華夏或同級品等正牌"PVC"管,並印有"正"字標記及廠商名稱者,配線採太平洋,華新,華榮或同級品等正牌600V PVC電纜線,並印有"正"字標記及廠商名稱者
4.本工程除圖面上標施工說明等有註明者以外其他均按工程貫例
5.本工程承包商,應負責申請用電及台電送審等事宜,並須代辦切接電,業務接戶費及線路補助費須由業主負擔
6.本工程均需技術規則電信法規,自來水法規及屋內線路裝置規則等施工且承包需負責水電電信電氣送審(含簽証費)等相關手續
7.按圖施工承包商應確實按圖施工,不得任意變更材料及廠牌規格,如必須變更,應先報請業主及設計師同意

說 明:

一,接地
接地棒採用至少直徑ø15mm,長度0.9M之接地銅棒,接地棒引出導線採用8.0mm 之綠色導線,長度依實際需要預留.

二,導線之接續或與設備連接應以採用壓著端子為之,導線銜接處應採用防水膠帶包覆後再外覆PVC膠帶.

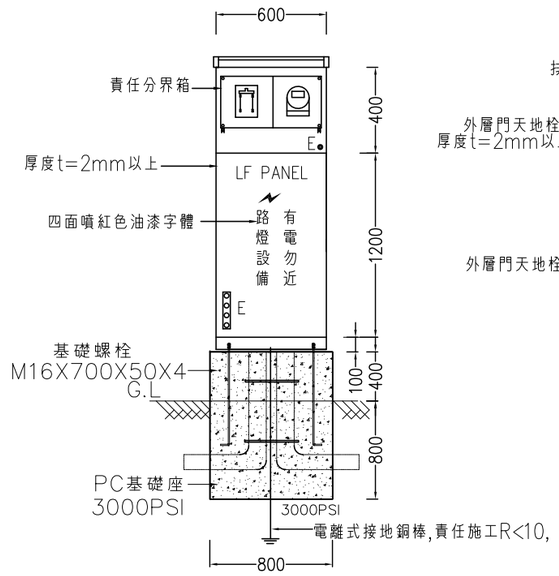

開關箱正面及基座圖
Unit=mm N.T.S.

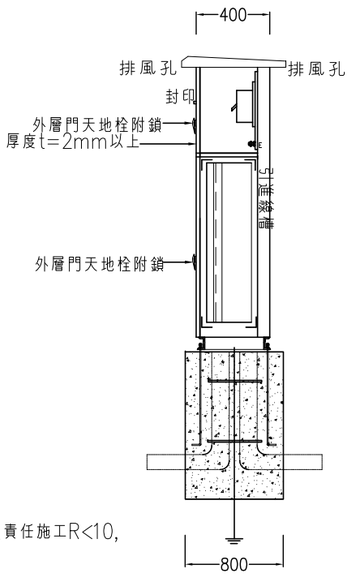

開關箱側面及基座圖
Unit=mm N.T.S.

水泥基礎螺絲座施工時若遇地形地物之阻礙,基座尺寸得作適度調整,但基座整體體積得不小於原始設計

照明工程施工說明

1.本工程依經濟部頒屋內外線路裝置規則,交通部頒屋內外電信裝置規則,自來水公司用水設備施工作業需知及裝修處理準則施工。
2.承包商於投標前須至現場詳細勘查施工環境,投標後不得因任何理由要求加價或補償。.
3.圖說未及備載而爲完成本工程所需者或工程習慣上所不可或缺者,視爲含於零料或主用料費用內承包商應遵照監造工程師之指示辦理,不得藉辭推諉或要求加價。
4.承包商在裝置前,須先將全部材料樣品型錄及施工圖整冊送交監造單位認可核准後始准進場使用。
5.承包商需負責送審及申報竣工,洽辦接電手續,完成供電等所有費用,但台電線補規費由業主支付。
6.導線拉入導管時不得使用油膏等物,只能使用滑石粉潤滑施工。
7.配管完成須立及將管口以膠布包紮封閉,管接合處須塗佈PVC膠合劑。
8.配線兩端須編號或以不同顏色套管分相分線。
9.承包商須詳細研看圖說資料,如發現有異,應即報請監工研究處理。
10.既設用電回路設備若有未更新重配回路需接續電源保留使用。
11.本工程所有箱體製做前須檢附承認圖供監造單位認可後始可以施工製造
12.本工程完竣驗收後,承包商應於請款前,檢附業主需求份數之現場實際施工竣工圖交業主存查,以備日後維修用。
13.工程進行中之所有加班用或臨時用之照明設備或抽水設備等承包商須負責裝設。

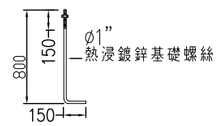

預埋基礎螺絲詳圖
Unit=mm N.T.S.

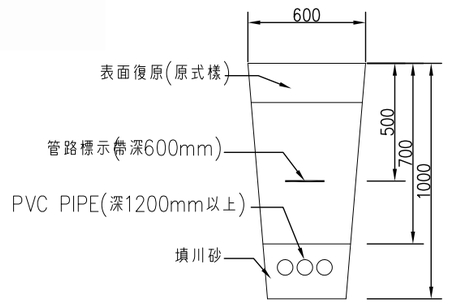

地下埋管挖掘詳圖
Unit=mm N.T.S.

PVC管路穿越車道(於地面道路下埋設深度20cm)以上,除特別註明外,為PVC管外套3"ø鍍鋅鋼管保護,但由開關箱至台電電源為78mmø PVC管外套4"ø鍍鋅管.

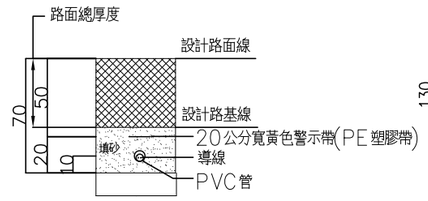

導線管埋設斷面圖
單位: cm

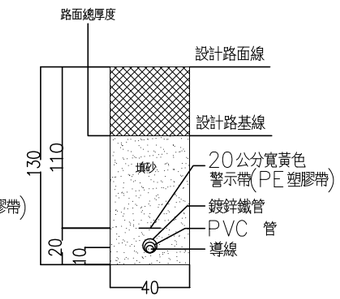

穿越車道導線管埋設斷面圖
單位: cm

2 E3 錶燈開關箱及基座詳圖
N.T.S

委託單位	新北市政府水利局	繪圖	陳顗荷	設計		規劃/設計單位	瑞晟技術顧問股份有限公司 Rui Cheng Technical Consultant Co., Ltd.	工程名稱	藤寮坑溝排水水環境營造計畫(第二期)		圖號 E3
		核對		核准				圖面名稱	引電自備桿詳圖;錶燈開關箱及基座詳圖	比例尺 N.T.S 日期 111.11	張數

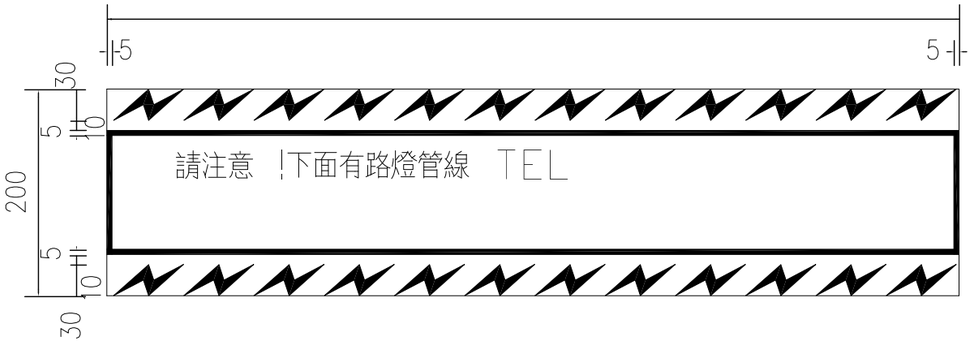

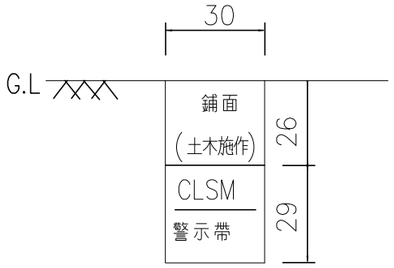

人行道管溝警示帶詳細圖

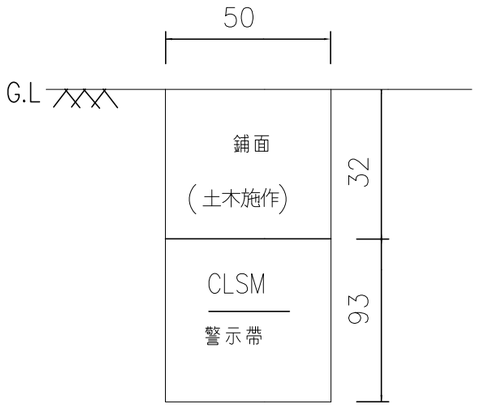

次要道路管溝警示帶詳細圖

圖 案 畫 法

以0點為中心畫垂直線水平線

XX'XY'以0點為出發點如表

所列長度,取得各點(如圖)連接

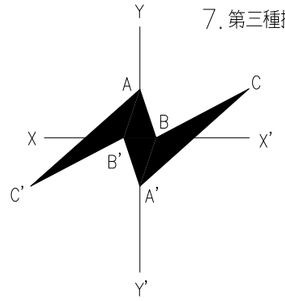

□-A	L	15
□-A'	L	15
□-B	L	5
□-B'	L	5
B-C	L	32.5
B'-C'	L	32.5

警示帶製作說明

1.材質:本警示帶使用鮮黃塑膠布疋0.18mmt以上

X200mm寬,每捲長度100M以上,

2.印刷:字框線及字體使用黑色,I及閃電圖案使用紅色

3.樣版:按照本版全部規格放大至指定尺寸

警示帶製作詳圖

施工說明:

1. 圖示尺寸除另有註明者外，均以公分為單位。
2. 燈桿位置及方向應按設計圖施工，但經工程司同意，其位置可酌於左右遷移一，二公尺。
3. 供電線路應依照配線平面圖所示，由電源責任分界點處接出，安裝至屋外總開關箱，並依照經濟部頒佈屋內外線路裝置規則施工。
4. 燈泡及燈具之安裝，應在燈桿豎立並固定後方得為之，以免受振動而損壞。
5. 導線穿線時為增加滑返程度應使用適量之滑石粉，不得使用油脂以免傷及絕緣體。
6. PVC管E管及導線應為符合CNS產品。
7. 第三種接地裝置，接地電阻值應符合，屋內線路裝置規則規定。

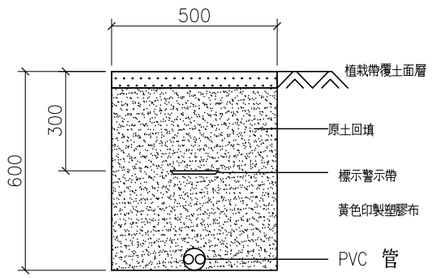

導線管埋設示意圖

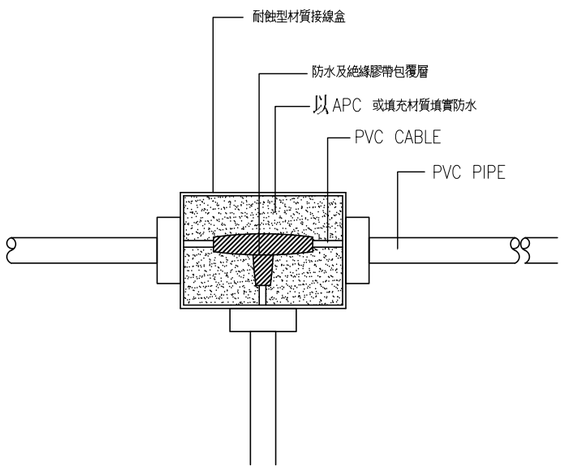

配線盒填實防水示意圖

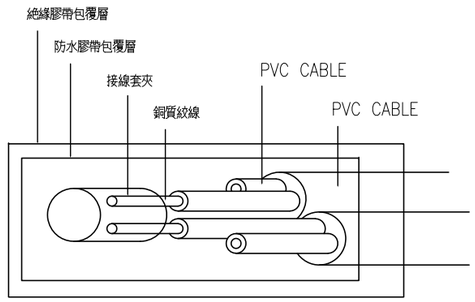

配線包覆絕緣示意圖

1 / E4 管溝警示帶詳圖及說明

N.T.S

弱電系統施工說明：

1. 本工程所使用之PVC電線，電纜需有(正)標記，並獲經濟部商檢局品管優甲，甲等合格廠商製品。
2. 漏電斷路器(E.L.C.B.)使用純電磁式電流動作型，符合CNS5422/3或產IEC947－2標準之產品，電流感度為300mA，動作時間0.1秒。
3. 線路對地絕緣電阻總值，每一迴路應在10M 以上，接地裝置(第三種)其接地電阻應在50M以下，採責任施工方式。
4. 路燈幹線出線頭應用壓接端子壓接，而後用銅質螺絲鎖緊，並用PVC絕緣膠布包妥，外套PE軟管(頂端應封閉)。
5. 圖上燈桿僅標示概略位置，確切位至依現場實際情況由監工員決定，承商應負責向台電公司辦理增設用電手續。
6. 承商施工前應向瓦斯公司及各管線單位套繪管線，小心施工，必要時應請瓦斯公司派員駐場指導施工，其所需費用已含在[地下(其它)單位管線處理費]及[工地安全衛生費]內。
7. 燈桿基礎，燈桿，燈具，管溝等規格另詳如附圖。
8. 本工程管溝Duct"A1"之A.C面層部份由承商修復(採責任施工方式，依養工處現行規範)，銑刨加鋪案另行辦理。
9. 本圖單位除另有註明外，均為公厘(mm)。

2 / E4 弱電系統施工說明

N.T.S

委託單位	新北市政府水利局	繪圖	陳顗荷	設計		規劃/設計單位	瑞晟技術顧問股份有限公司 Rui Cheng Technical Consultant Co., Ltd.	工程名稱	藤寮坑溝排水水環境營造計畫(第二期)		圖號 E4
		核對		核准				圖面名稱	管溝警示帶詳圖及說明;弱電系統施工說明	比例尺 N.T.S 日期 111.11	張數

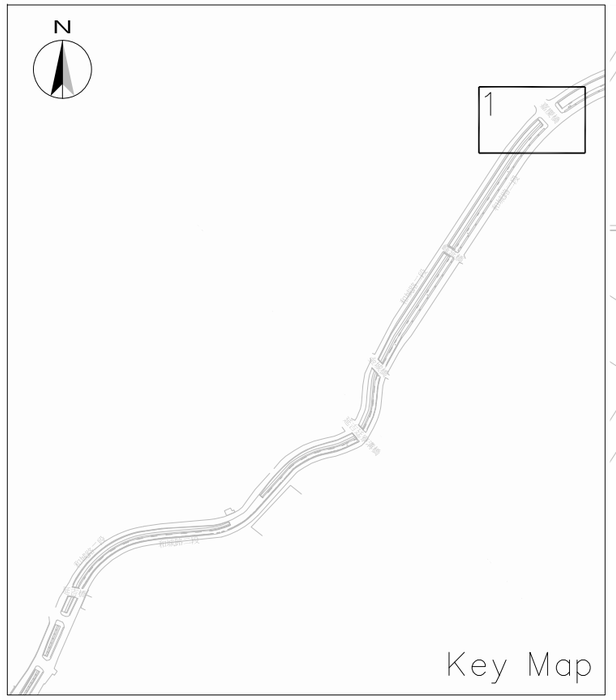

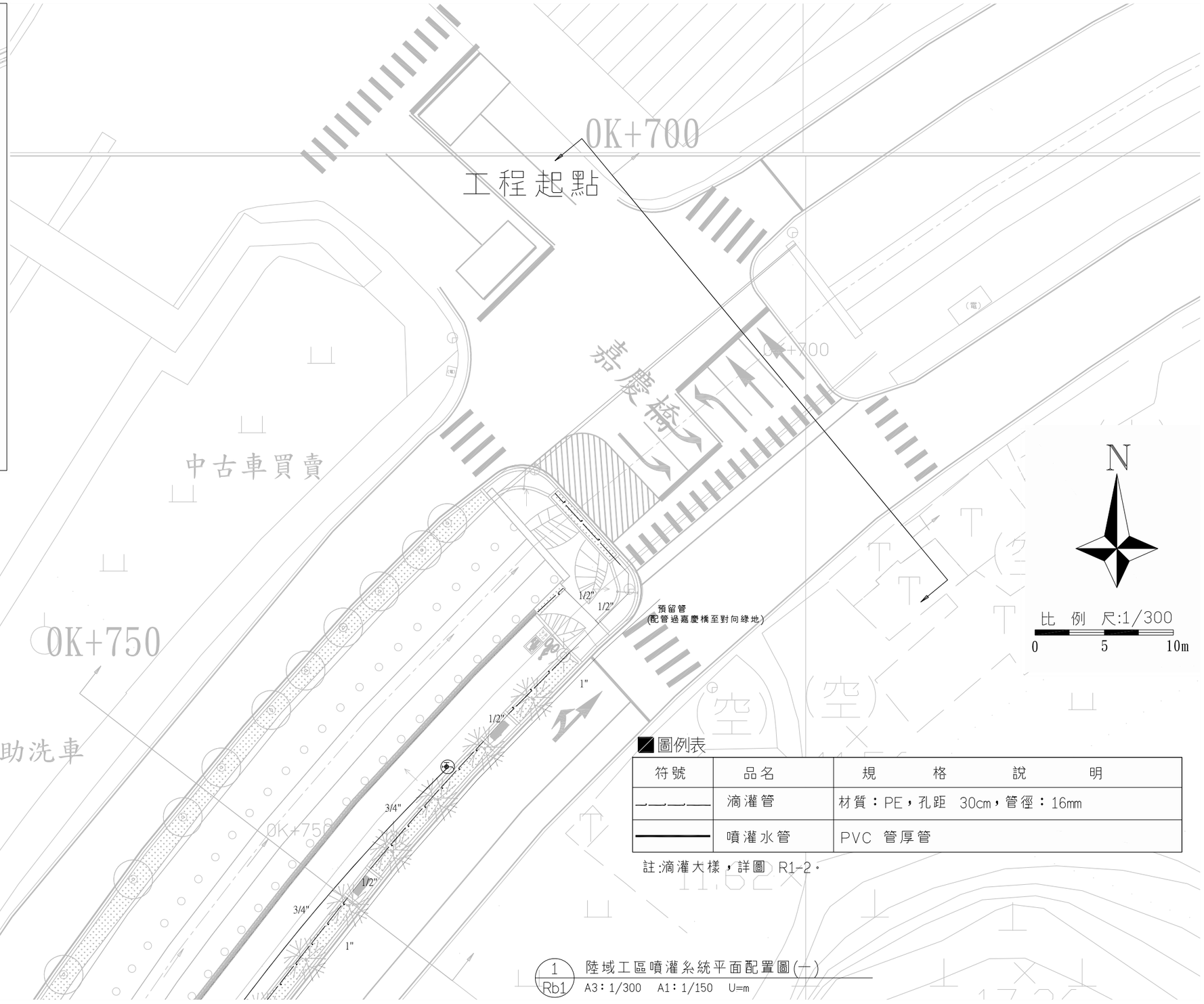

圖例表

符號	品名	規格說明
—·—·—	滴灌管	材質：PE，孔距 30cm，管徑：16mm
———	噴灌水管	PVC 管厚管

註:滴灌大樣，詳圖 R1-2。

1 / Rb1 陸域工區噴灌系統平面配置圖(一)

A3：1/300 A1：1/150 U=m

委託單位	新北市政府水利局	繪圖	陳顗荷	設計		規劃、設計單位	瑞晟技術顧問股份有限公司 Rui Cheng Technical Consultant Co., Ltd.	工程名稱	藤寮坑溝排水水環境營造計畫(第二期)	圖號	Rb1
		核對		核准				圖面名稱	陸域工區噴灌系統平面配置圖(一)	比例尺 A3:1/300 A1:1/150	日期 111.11	張數	

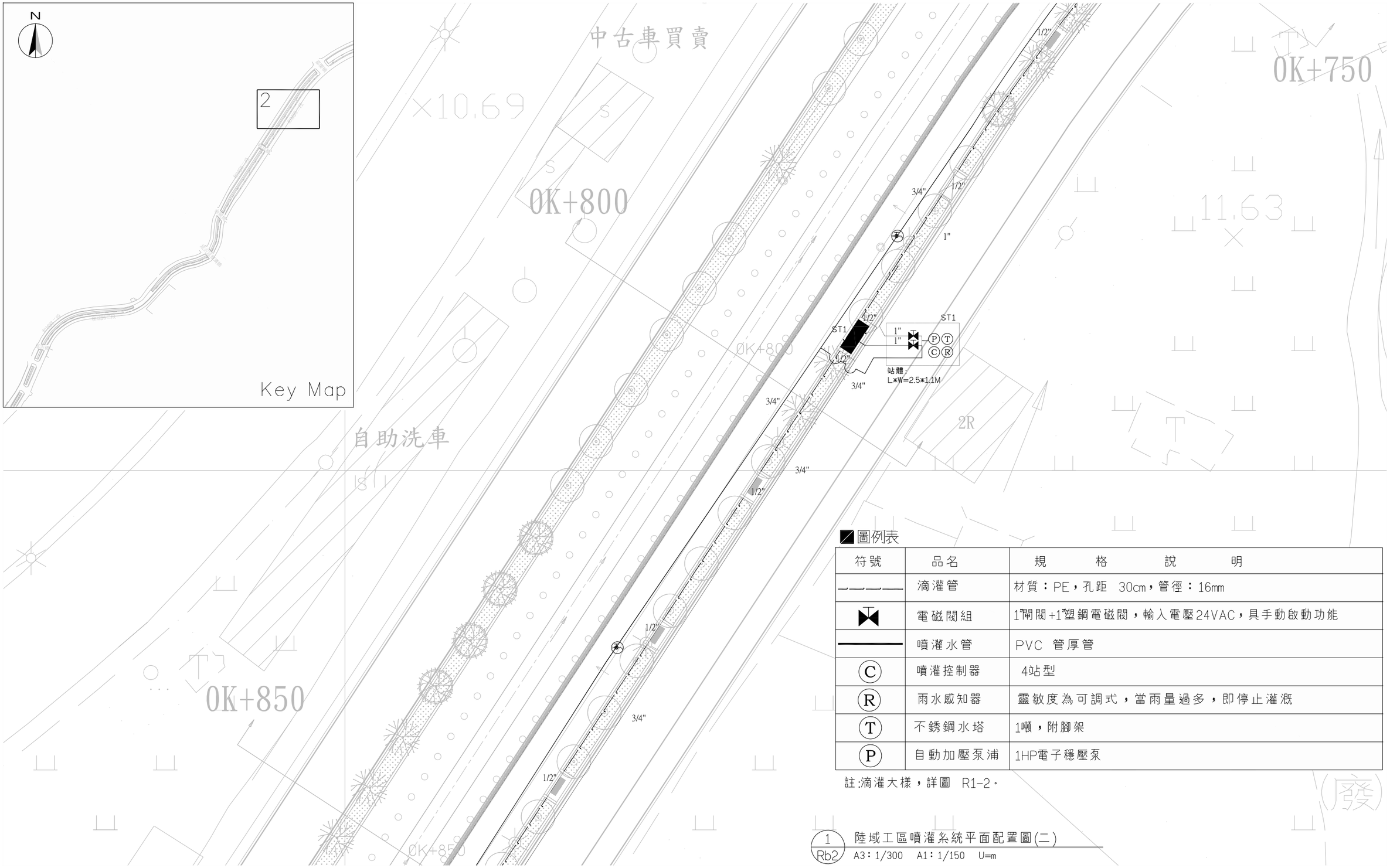

圖例表

符號	品名	規格說明
	滴灌管	材質：PE，孔距 30cm，管徑：16mm
	電磁閥組	1"閘閥+1"塑鋼電磁閥，輸入電壓24VAC，具手動啟動功能
	噴灌水管	PVC 管厚管
C	噴灌控制器	4站型
R	雨水感知器	靈敏度為可調式，當雨量過多，即停止灌溉
T	不銹鋼水塔	1噸，附腳架
P	自動加壓泵浦	1HP電子穩壓泵

註:滴灌大樣，詳圖 R1-2。

1 / Rb2 陸域工區噴灌系統平面配置圖(二)

A3：1/300 A1：1/150 U=m

委託單位	新北市政府水利局	繪圖	陳顗荷	設計		規劃、設計單位	瑞晟技術顧問股份有限公司 Rui Cheng Technical Consultant Co., Ltd.	工程名稱	藤寮坑溝排水水環境營造計畫(第二期)
		核對		核准				圖面名稱	陸域工區噴灌系統平面配置圖(二)

比例尺	日期	圖號	張數
A3:1/300 A1:1/150	111.11	Rb2	

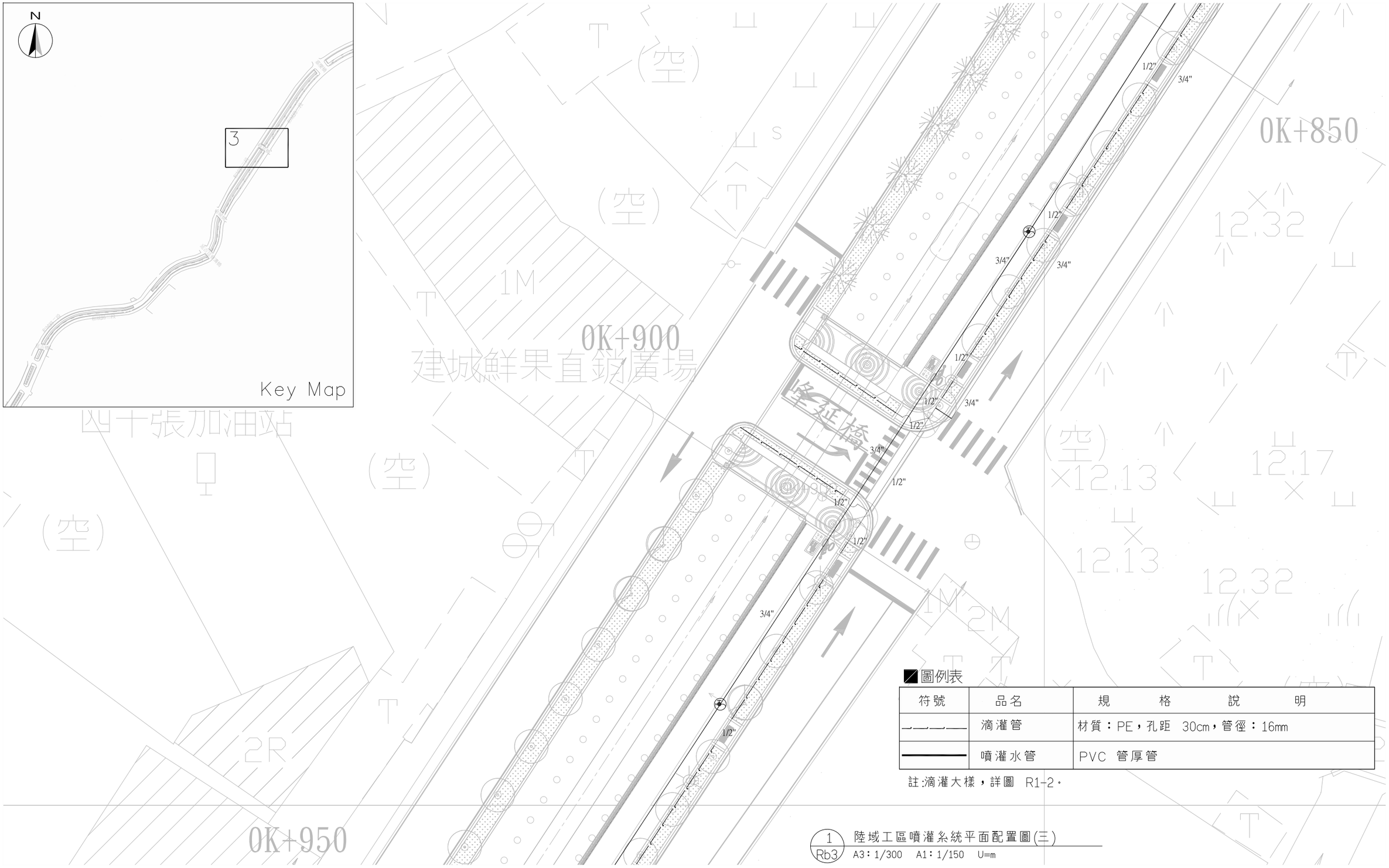

■圖例表

符號	品名	規格說明
—·—·—	滴灌管	材質：PE，孔距 30cm，管徑：16mm
———	噴灌水管	PVC 管厚管

註:滴灌大樣，詳圖 R1-2。

1 / Rb3 陸域工區噴灌系統平面配置圖(三)

A3：1/300 A1：1/150 U=m

委託單位	新北市政府水利局	繪圖	陳顥荷	設計		規劃、設計單位	瑞晟技術顧問股份有限公司 Rui Cheng Technical Consultant Co., Ltd.	工程名稱	藤寮坑溝排水水環境營造計畫(第二期)	圖號	Rb3
		核對		核准				圖面名稱	陸域工區噴灌系統平面配置圖(三)	比例尺 A3:1/300 A1:1/150	日期 111.11	張數	

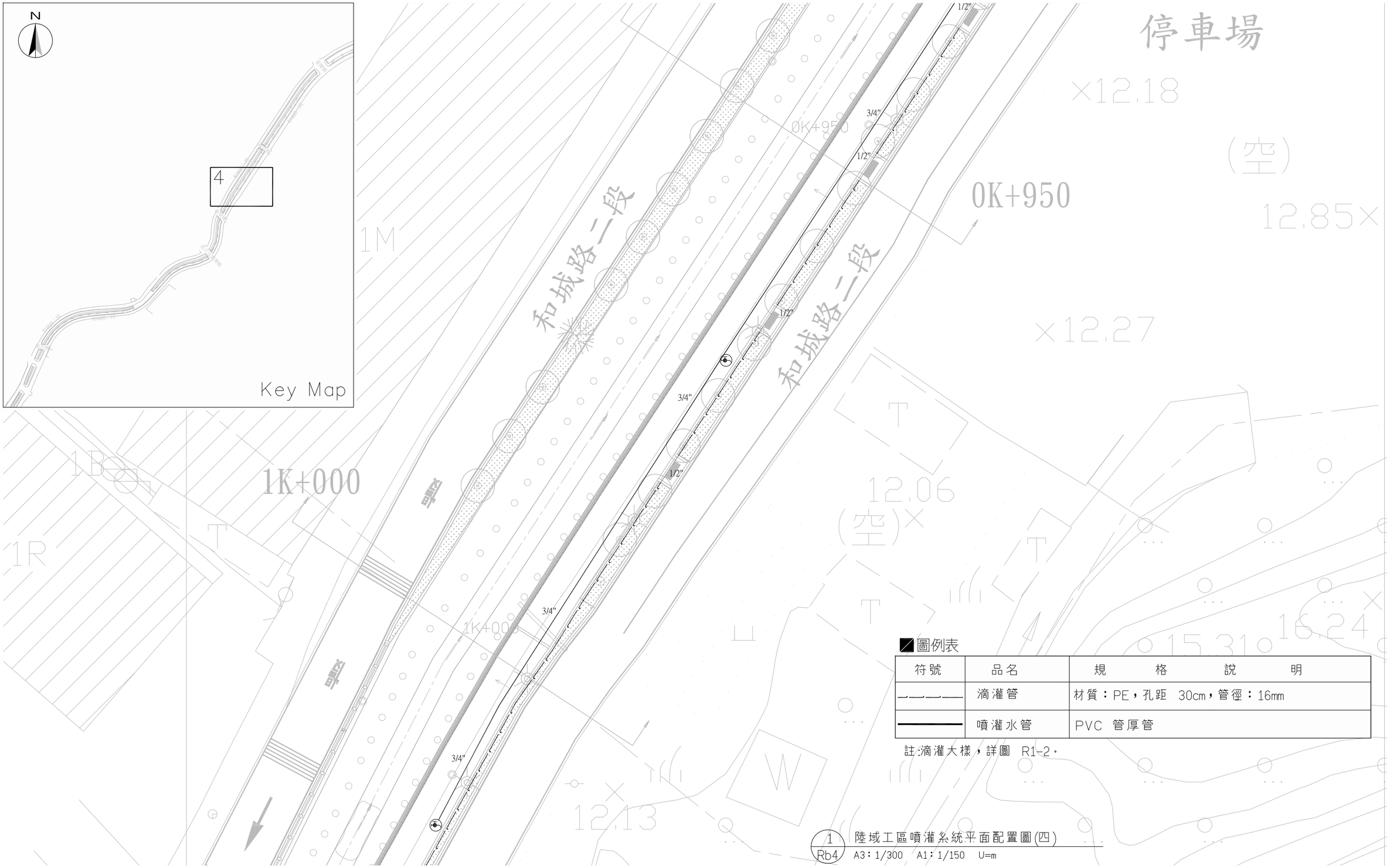

圖例表

符號	品名	規格說明
	滴灌管	材質：PE，孔距 30cm，管徑：16mm
	噴灌水管	PVC 管厚管

註:滴灌大樣，詳圖 R1-2。

1 / Rb4 陸域工區噴灌系統平面配置圖(四)

A3：1/300 A1：1/150 U=m

委託單位	新北市政府水利局	繪圖	陳顥荷	設計		規劃設計單位	瑞晟技術顧問股份有限公司 Rui Cheng Technical Consultant Co., Ltd.	工程名稱	藤寮坑溝排水水環境營造計畫(第二期)
		核對		核准				圖面名稱	陸域工區噴灌系統平面配置圖(四)

比例尺	A3:1/300 A1:1/150	日期	111.11	圖號	Rb4
				張數	

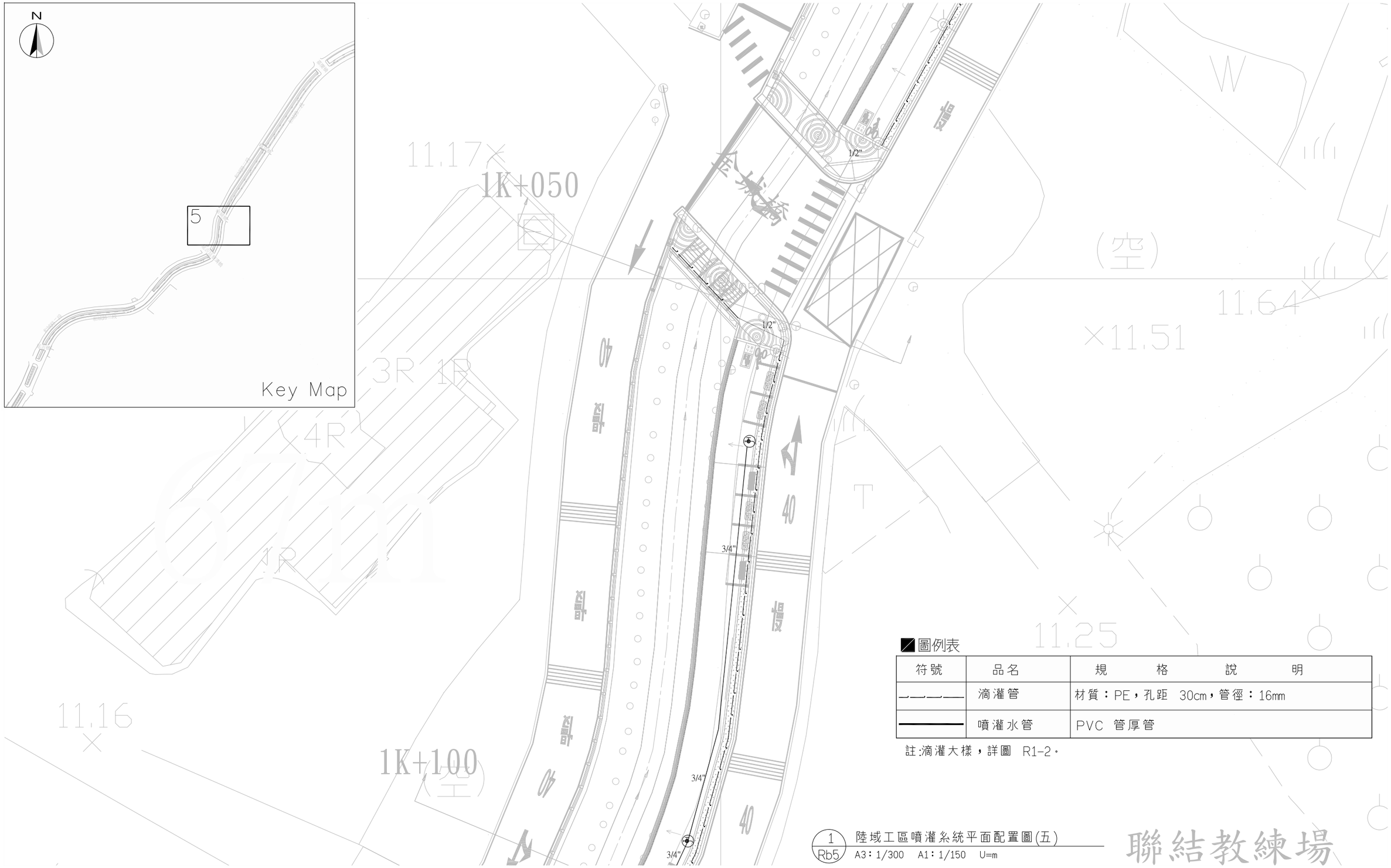

■圖例表

符號	品名	規格說明
—·—·—	滴灌管	材質：PE，孔距 30cm，管徑：16mm
———	噴灌水管	PVC 管厚管

註:滴灌大樣，詳圖 R1-2。

1 / Rb5 陸域工區噴灌系統平面配置圖(五)

A3：1/300 A1：1/150 U=m

聯結教練場

委託單位	新北市政府水利局	繪圖	陳顗荷	設計		規劃/設計單位	瑞晟技術顧問股份有限公司 Rui Cheng Technical Consultant Co., Ltd.	工程名稱	藤寮坑溝排水水環境營造計畫(第二期)
		核對		核准				圖面名稱	陸域工區噴灌系統平面配置圖(五)

比例尺	A3:1/300 A1:1/150	日期	111.11	圖號	Rb5
				張數	

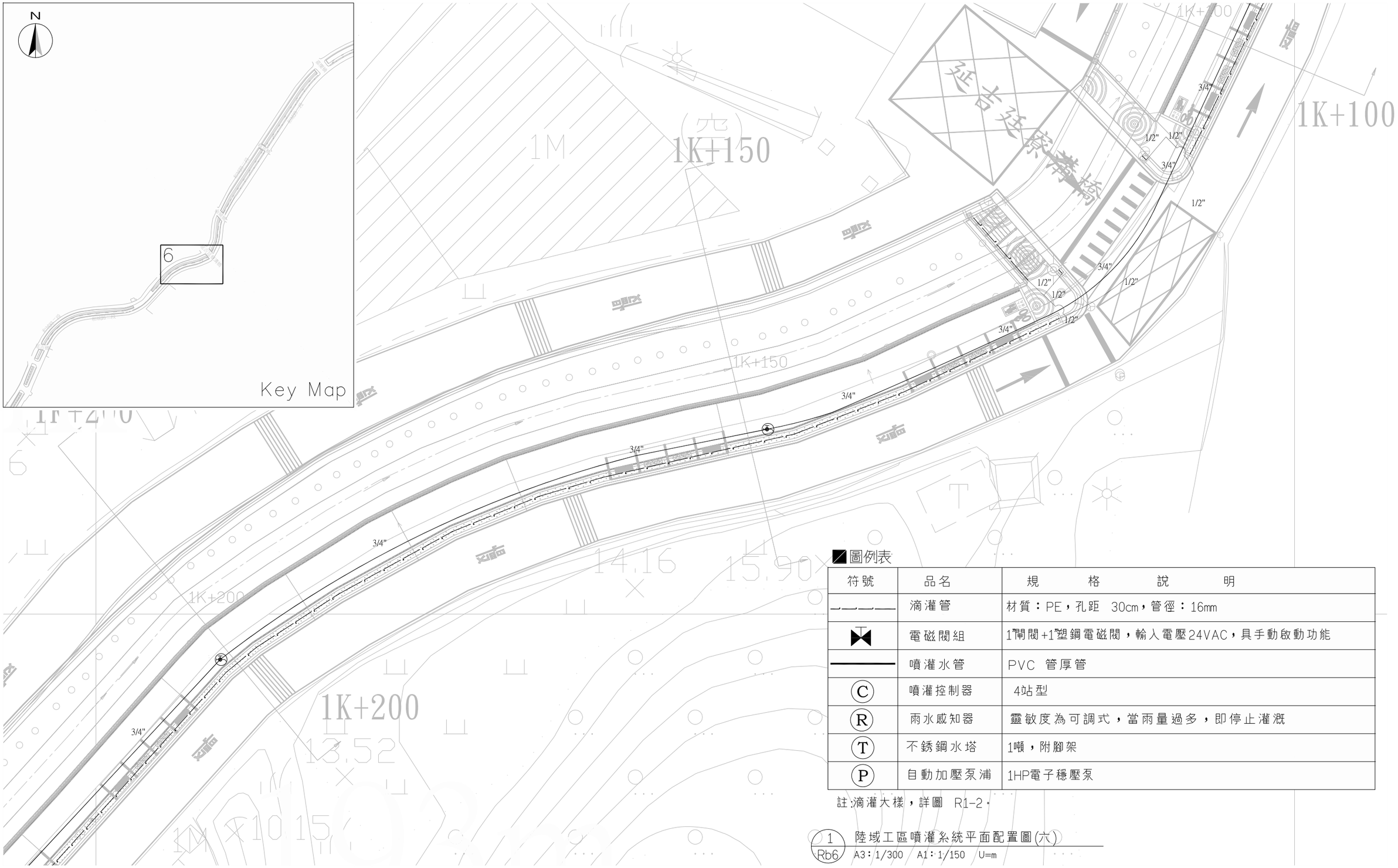

圖例表

符號	品名	規格說明
	滴灌管	材質：PE，孔距 30cm，管徑：16mm
	電磁閥組	1"閘閥+1"塑鋼電磁閥，輸入電壓24VAC，具手動啟動功能
	噴灌水管	PVC 管厚管
C	噴灌控制器	4站型
R	雨水感知器	靈敏度為可調式，當雨量過多，即停止灌溉
T	不銹鋼水塔	1噸，附腳架
P	自動加壓泵浦	1HP電子穩壓泵

註:滴灌大樣，詳圖 R1-2。

1 / Rb6 陸域工區噴灌系統平面配置圖(六)

A3：1/300 A1：1/150 U=m

委託單位	新北市政府水利局	繪圖	陳顥荷	設計		規劃/設計單位	瑞晟技術顧問股份有限公司 Rui Cheng Technical Consultant Co., Ltd.	工程名稱	藤寮坑溝排水水環境營造計畫(第二期)		圖號 Rb6
		核對		核准				圖面名稱	陸域工區噴灌系統平面配置圖(六)	比例尺 A3:1/300 A1:1/150 日期 111.11	張數

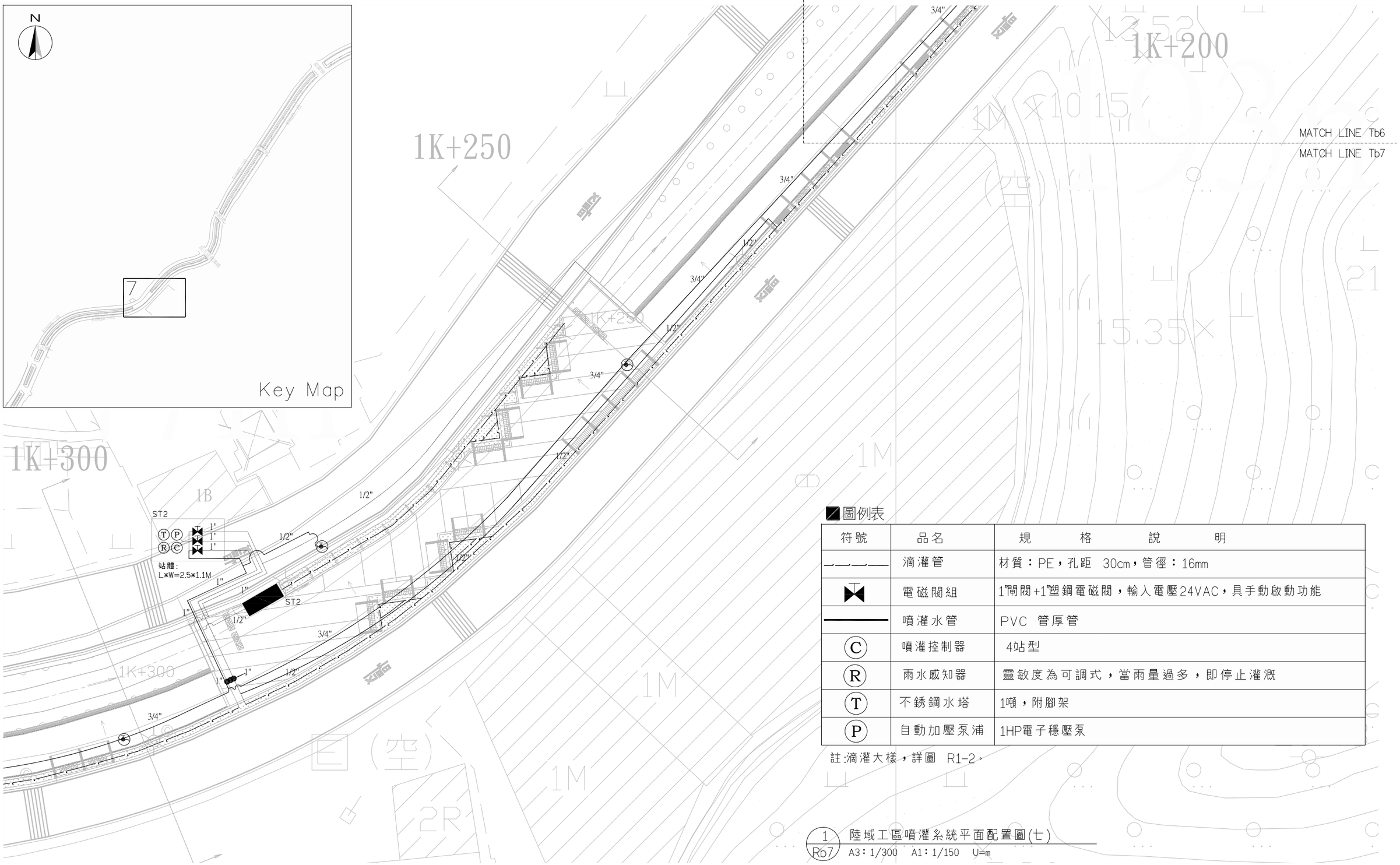

圖例表

符號	品名	規格說明
	滴灌管	材質：PE，孔距 30cm，管徑：16mm
	電磁閥組	1"閘閥+1"塑鋼電磁閥，輸入電壓24VAC，具手動啟動功能
	噴灌水管	PVC 管厚管
C	噴灌控制器	4站型
R	雨水感知器	靈敏度為可調式，當雨量過多，即停止灌溉
T	不銹鋼水塔	1噸，附腳架
P	自動加壓泵浦	1HP電子穩壓泵

註:滴灌大樣，詳圖 R1-2。

1 / Rb7 陸域工區噴灌系統平面配置圖(七)

A3：1/300 A1：1/150 U=m

委託單位	新北市政府水利局	繪圖	陳顗荷	設計		規劃/設計單位	瑞晟技術顧問股份有限公司 Rui Cheng Technical Consultant Co., Ltd.	工程名稱	藤寮坑溝排水水環境營造計畫(第二期)
		核對		核准				圖面名稱	陸域工區噴灌系統平面配置圖(七)

圖號	Rb7	比例尺	A3:1/300 A1:1/150	日期	111.11
張數					

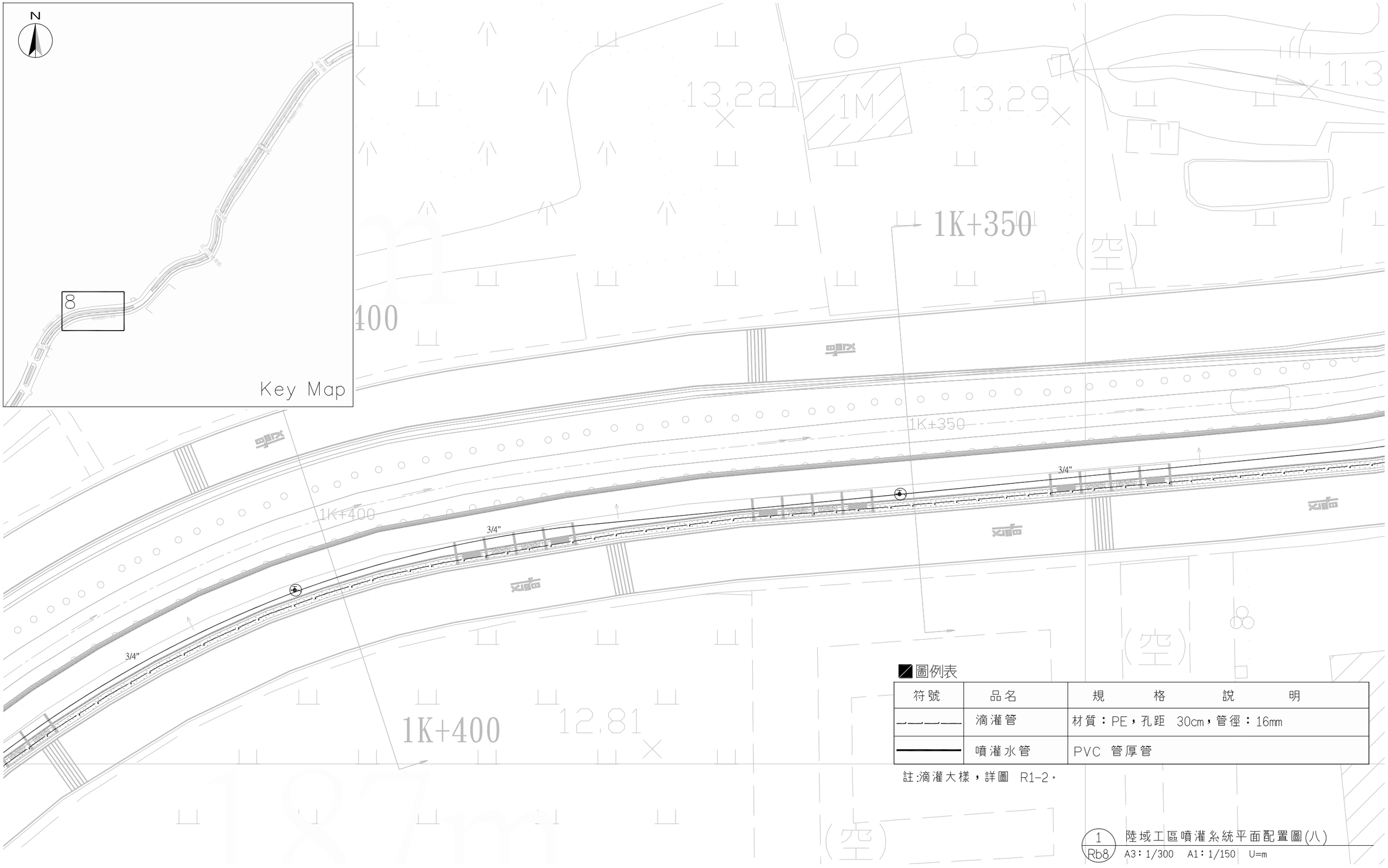

■圖例表

符號	品名	規格說明
—·—·—	滴灌管	材質：PE，孔距 30cm，管徑：16mm
———	噴灌水管	PVC 管厚管

註:滴灌大樣，詳圖 R1-2。

1 / Rb8 陸域工區噴灌系統平面配置圖(八)

A3：1/300 A1：1/150 U=m

委託單位	新北市政府水利局	繪圖	陳顥荷	設計		規劃/設計單位	瑞晟技術顧問股份有限公司 Rui Cheng Technical Consultant Co., Ltd.	工程名稱	藤寮坑溝排水水環境營造計畫(第二期)
		核對		核准				圖面名稱	陸域工區噴灌系統平面配置圖(八)

比例尺	日期	圖號	張數
A3:1/300 A1:1/150	111.11	Rb8	

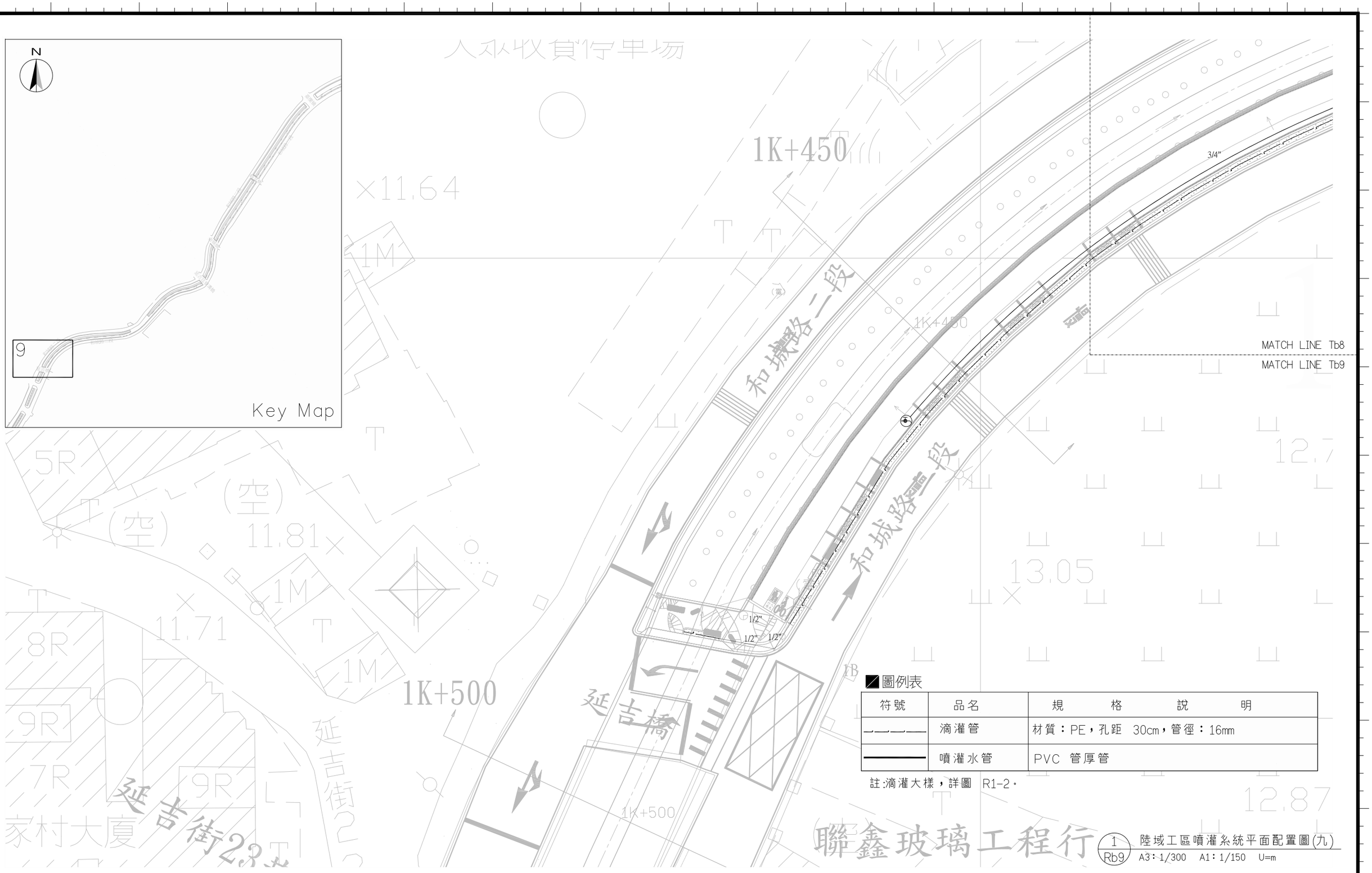

■圖例表

符號	品名	規格說明
—·—·—	滴灌管	材質：PE，孔距 30cm，管徑：16mm
————	噴灌水管	PVC 管厚管

註:滴灌大樣，詳圖 R1-2。

1 / Rb9 陸域工區噴灌系統平面配置圖(九)

A3：1/300 A1：1/150 U=m

委託單位	新北市政府水利局	繪圖	陳顥荷	設計		規劃、設計單位	瑞晟技術顧問股份有限公司 Rui Cheng Technical Consultant Co., Ltd.	工程名稱	藤寮坑溝排水水環境營造計畫(第二期)
		核對		核准				圖面名稱	陸域工區噴灌系統平面配置圖(九)

比例尺	A3:1/300 A1:1/150	日期	111.11	圖號	Rb9
				張數	

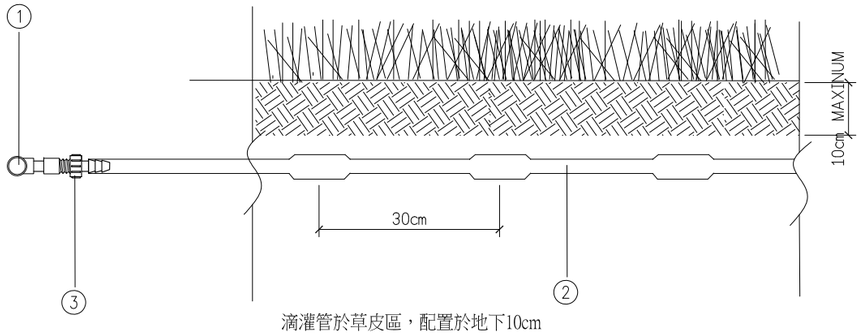

滴灌管於草皮區，配置於地下10cm

①	1/2"~1"PVC(B)管
②	PE滴灌管 16mm 滴孔間距30cm 管厚：0.9mm，流量：2.1LPH 壓力：0.5~3.5kg/cm2
③	PVC管 /滴灌管轉換旋轉接頭3/4"或1/2"

1 / – PE滴灌管土表下方配置示意圖
NTS

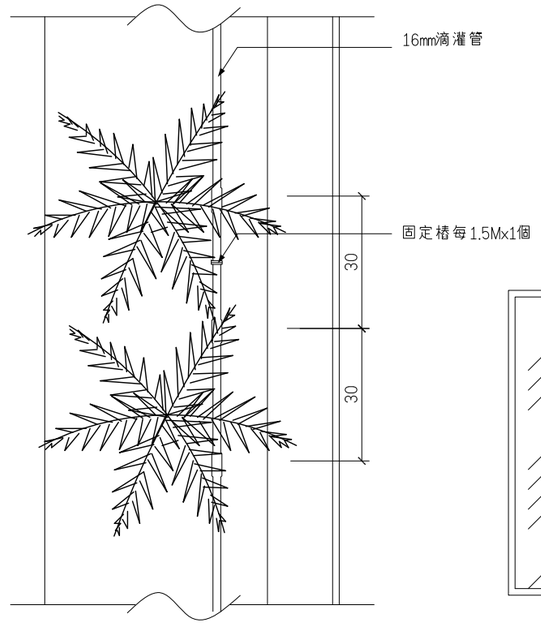

平面圖

2 / – 花台內滴灌管路配置示意圖
NTS

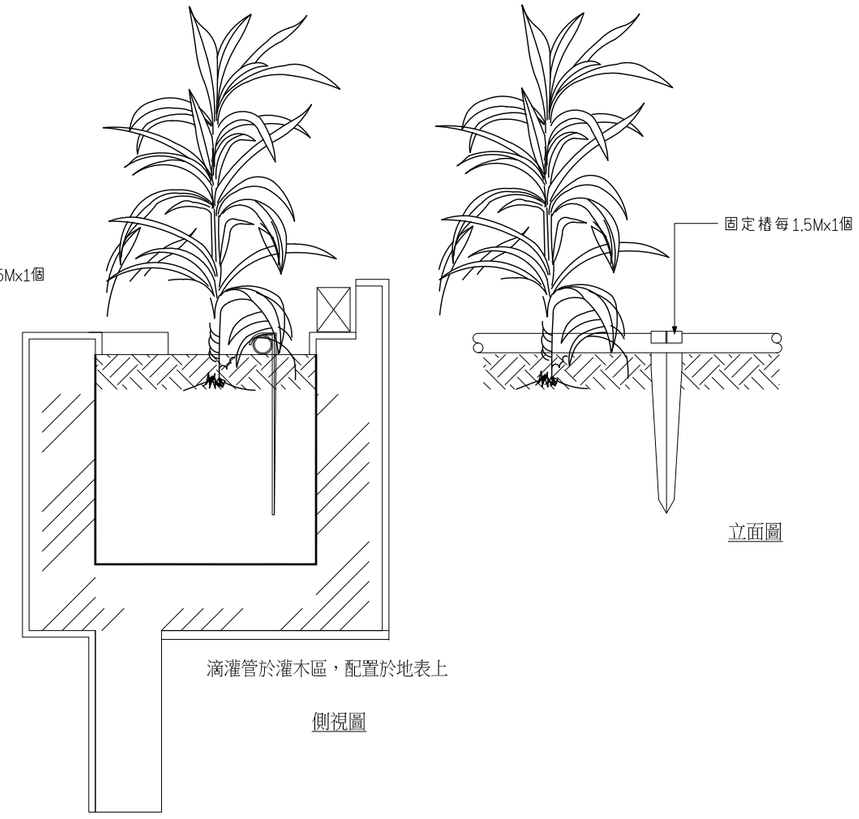

滴灌管於灌木區，配置於地表上

側視圖

立面圖

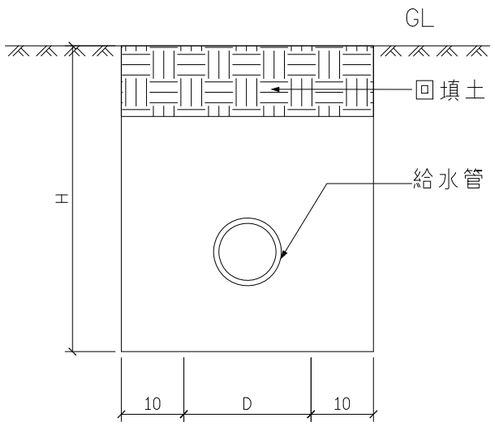

D	H
3"以上	60CM
2~3"	40CM
1-1/2"以下	30CM

單位:公分

4 / – 管溝挖填剖面圖
NTS

委託單位	新北市政府水利局	繪圖	陳顥荷	設計		規劃設計單位	瑞晟技術顧問股份有限公司 Rui Cheng Technical Consultant Co., Ltd.	工程名稱	藤寮坑溝排水水環境營造計畫(第二期)		圖號	R1
		核對		核准				圖面名稱	滴灌設備大樣詳圖(一)	比例尺 NTS / 日期 111.11	張數	

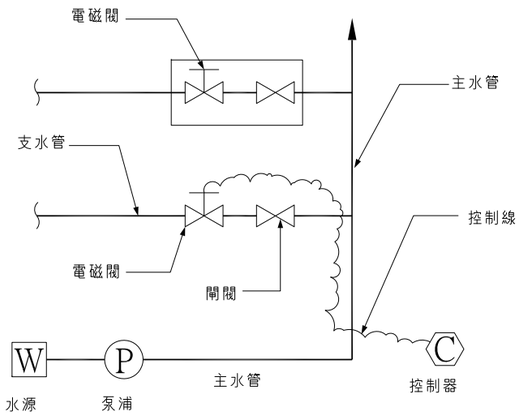

1 系統示意圖
NTS

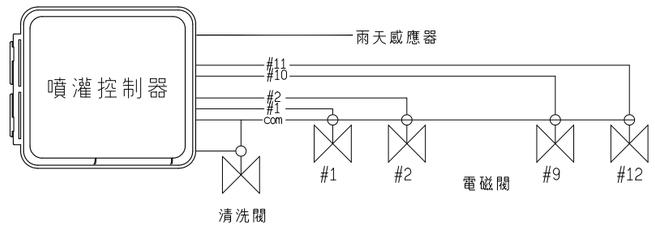

1.控制站數 :4站
2.操作電壓 :輸入 -- 220-240VAC 50/60Hz
輸出 -- 24VAC / 1.25A
可同時啟動3只電磁閥
過載保護:1A保險絲
3.具 1,2,3三組獨立程式
4.滴灌時間設定 :1-12小時59分
5.啟動次數 :每程式每天0-4次可調式,每天可啟動12次
6.變壓器置於控制機體外部
7.面板具雨水感知器 on/off切換開關
8.雨水感知器可選擇控制全區或控制各區
9.自動,由控制器設定時程啟動;或由主機3模式(手動單區/手動全區/循環測試)啟動噴灌
10.手動噴灌可偵測各區電磁閥電流當量值,並顯示於螢幕上
11控制器具電磁閥偵錯功能,能顯示錯誤電磁閥區域號碼於螢幕上

2 噴灌控制器
NTS

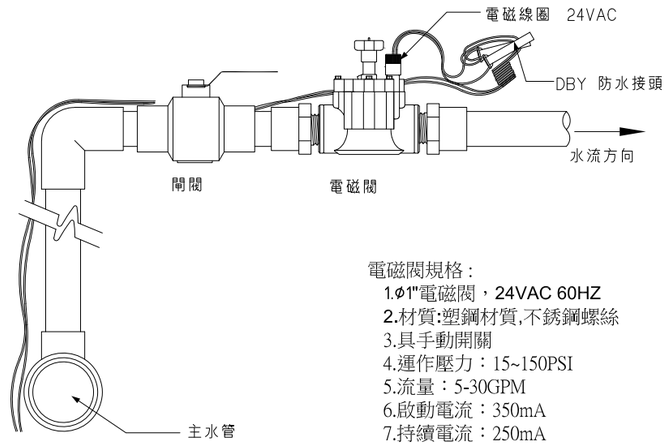

電磁閥規格 :
1.φ1"電磁閥，24VAC 60HZ
2.材質:塑鋼材質,不銹鋼螺絲
3.具手動開關
4.運作壓力：15~150PSI
5.流量：5-30GPM
6.啟動電流：350mA
7.持續電流：250mA

3 1"電磁閥組安裝示意
NTS

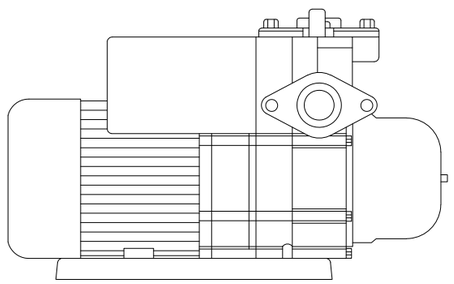

馬力：1HP
出入口徑：1"
電壓：1φ 110/220
額定揚程：25M
額定水量：40LPM

4 1HP電子穩壓泵
NTS

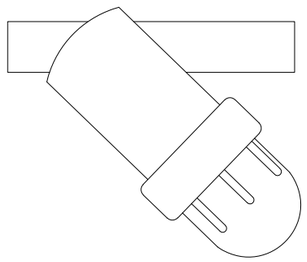

材質：抗UV、耐酸鹼、塑鋼材質
出入口徑：1"
1"不銹鋼濾網濾心 80mesh
耐壓：8kg/cm2

5 1"Y型過濾器
NTS

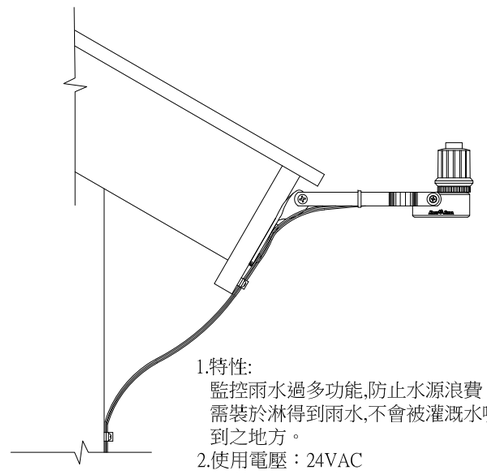

1.特性:
監控雨水過多功能,防止水源浪費，
需裝於淋得到雨水,不會被灌溉水噴
到之地方。
2.使用電壓：24VAC
3.材質：抗UV塑鋼
4.可調整感應度 1/8"~1"

6 雨天自動停機裝置
NTS

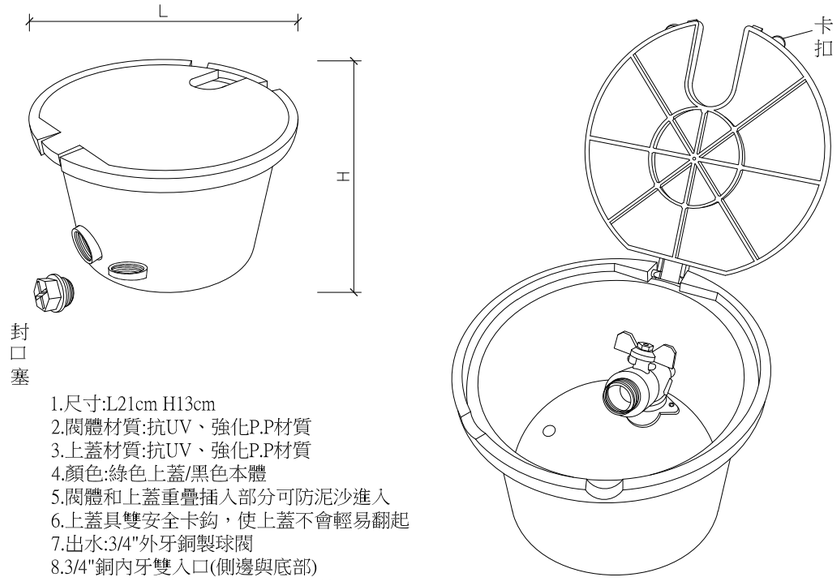

1.尺寸:L21cm H13cm
2.閥體材質:抗UV、強化P.P材質
3.上蓋材質:抗UV、強化P.P材質
4.顏色:綠色上蓋/黑色本體
5.閥體和上蓋重疊插入部分可防泥沙進入
6.上蓋具雙安全卡鈎，使上蓋不會輕易翻起
7.出水:3/4"外牙銅製球閥
8.3/4"銅內牙雙入口(側邊與底部)
9.上蓋預留管路鏤空槽,方便接軟管
10.具3/4"外牙封口塞
11.附塑鋼3/4"或1/2"軟管快速接頭

7 綠地龍頭閥箱
NTS

委託單位	新北市政府水利局	繪圖	陳顗荷	設計		規劃/設計單位	瑞晟技術顧問股份有限公司 Rui Cheng Technical Consultant Co., Ltd.	工程名稱	藤寮坑溝排水水環境營造計畫(第二期)	圖號	R2
		核對		核准				圖面名稱	滴灌設備大樣詳圖(一)	比例尺 NTS / 日期 111.11	張數

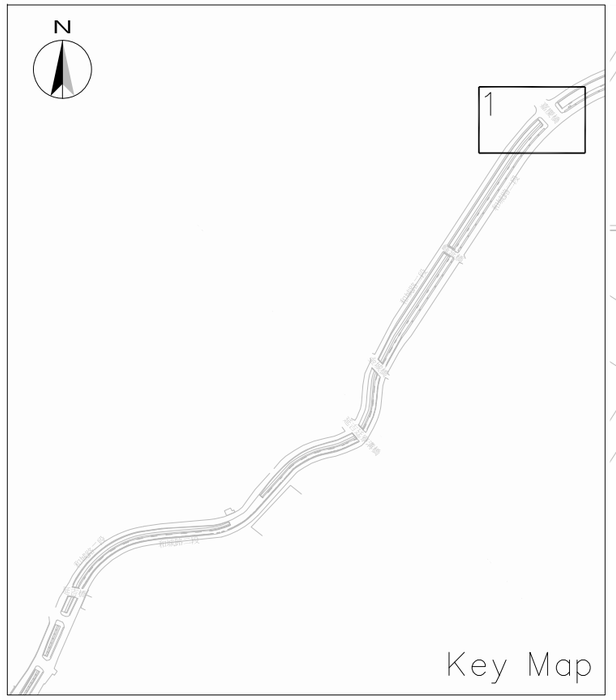

0K+700

工程起點

0K+700

既有喬木保留

中古車買賣

春不老+黃金露花

金毛杜鵑

工程起點

比例尺1/300

0 5 10m

0K+750

10.64

金毛杜鵑

新植光臘樹*6株

機車自助洗車

1.河岸欄杆下長型綠帶新植植栽表編號G1~G6植種。
2.沿線以@6m為單元，依序植種號數採@50cm單排種植於靠河床側。並另依前述單元跳號依序@50cm採雙排種植於間格處(參詳圖T2-4)。
3.跨橋(加蓋區)處以跨橋(加蓋區)為起點於綠帶後排間格處依序加植G7~G9植種。每處採單一植種種植段，共計10處，每處種植9m。

左岸既有植栽區補植蔓藤植物，詳圖T2

0K+750

金毛杜鵑+小葉厚殼樹

金毛杜鵑+小葉厚殼樹

1
Tb1
陸域工區植栽平面配置圖(一)
A3：1/300 A1：1/150 U=m

委託單位	新北市政府水利局	繪圖	陳顥荷	設計		規劃設計單位	瑞晟技術顧問股份有限公司 Rui Cheng Technical Consultant Co., Ltd.	工程名稱	藤寮坑溝排水水環境營造計畫(第二期)
		核對		核准				圖面名稱	陸域工區植栽平面配置圖(一)

比例尺	日期	圖號	張數
A3:1/300 A1:1/150	111.11	Tb1	

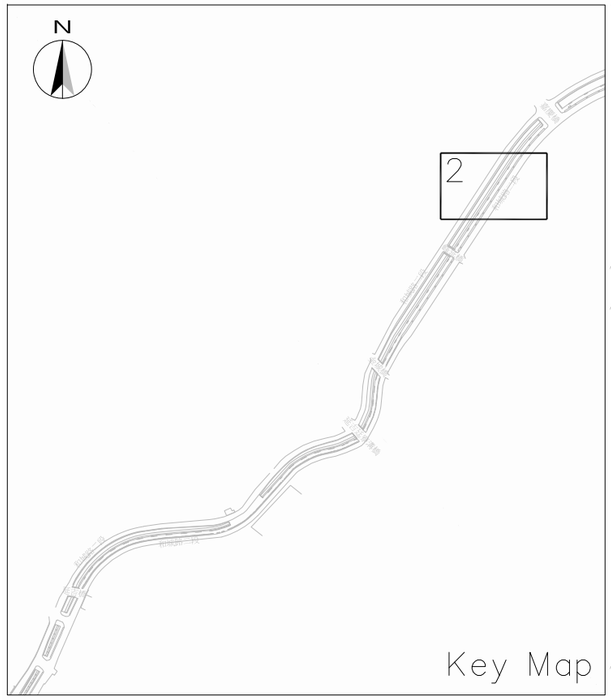

新植光臘樹*1株

新植光臘樹*5株

桃金孃+大葉黃楊

桃金孃+大葉黃楊

1.河岸欄杆下長型綠帶新植植栽表編號G1~G6植種。
2.沿線以@6m為單元，依序植種號數採@50cm單排種植於靠河床側。並另依前述單元跳號依序@50cm採雙排種植於間格處(參詳圖T2-4)。
3.跨橋(加蓋區)處以跨橋(加蓋區)為起點於綠帶後排間格處依序加植G7~G9植種。每處採單一植種種植段，共計10處，每處種植9m。

桃金孃+大葉黃楊

左岸既有植栽區補植蔓藤植物，詳圖T2

新植樟樹*7株

桃金孃+大葉黃楊

桃金孃+大葉黃楊

金毛杜鵑+小葉厚殼樹

1
Tb2
陸域工區植栽平面配置圖(二)
A3：1/300　A1：1/150　U=m

委託單位	新北市政府水利局	繪圖	陳顗荷	設計		規劃、設計單位	瑞晟技術顧問股份有限公司 Rui Cheng Technical Consultant Co., Ltd.	工程名稱	藤寮坑溝排水水環境營造計畫(第二期)		圖號 Tb2
		核對		核准				圖面名稱	陸域工區植栽平面配置圖(二)	比例尺 A3:1/300 A1:1/150 日期 111.11	張數

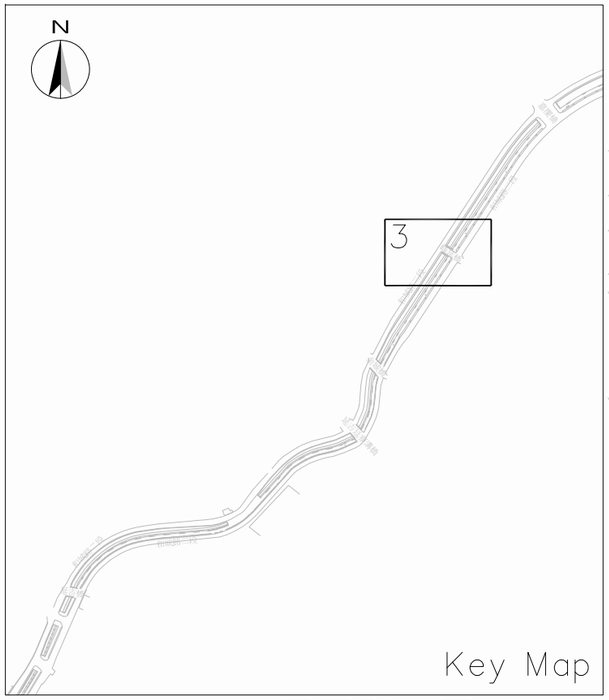

新植樟樹*6株

左岸既有植栽區補植蔓藤植物，詳圖T2

1.河岸欄杆下長型綠帶新植植栽表編號G1~G6植種。
2.沿線以@6m為單元，依序植種號數採@50cm單排種植於靠河床側。並另依前述單元跳號依序@50cm採雙排種植於間格處(參詳圖T2-4)。
3.跨橋(加蓋區)處以跨橋(加蓋區)為起點於綠帶後排間格處依序加植G7~G9植種。每處採單一植種種植段，共計10處，每處種植9m。

春不老+厚葉石斑木+蘄艾

春不老+厚葉石斑木+蘄艾

左岸既有植栽區補植蔓藤植物，詳圖T2

喬木移植至此*2株

金毛杜鵑+小葉厚殼樹

金毛杜鵑+小葉厚殼樹

金毛杜鵑

黃金露花

黃金露花+田代氏石斑木

1.河岸欄杆下長型綠帶新植植栽表編號G1~G6植種。
2.沿線以@6m為單元，依序植種號數採@50cm單排種植於靠河床側。並另依前述單元跳號依序@50cm採雙排種植於間格處(參詳圖T2-4)。
3.跨橋(加蓋區)處以跨橋(加蓋區)為起點於綠帶後排間格處依序加植G7~G9植種。每處採單一植種種植段，共計10處，每處種植9m。

喬木移植至此*1株

黃金露花+田代氏石斑木

0K+850

0K+900

0K+950

建城鮮果直銷廣場

四十張加油站

1 / Tb3 陸域工區植栽平面配置圖(三)

A3：1/300　A1：1/150　U=m

委託單位	新北市政府水利局	繪圖	陳顗荷	設計		規劃、設計單位	瑞晟技術顧問股份有限公司 Rui Cheng Technical Consultant Co., Ltd.	工程名稱	藤寮坑溝排水水環境營造計畫(第二期)
		核對		核准				圖面名稱	陸域工區植栽平面配置圖(三)

比例尺	日期	圖號	張數
A3:1/300 A1:1/150	111.11	Tb3	

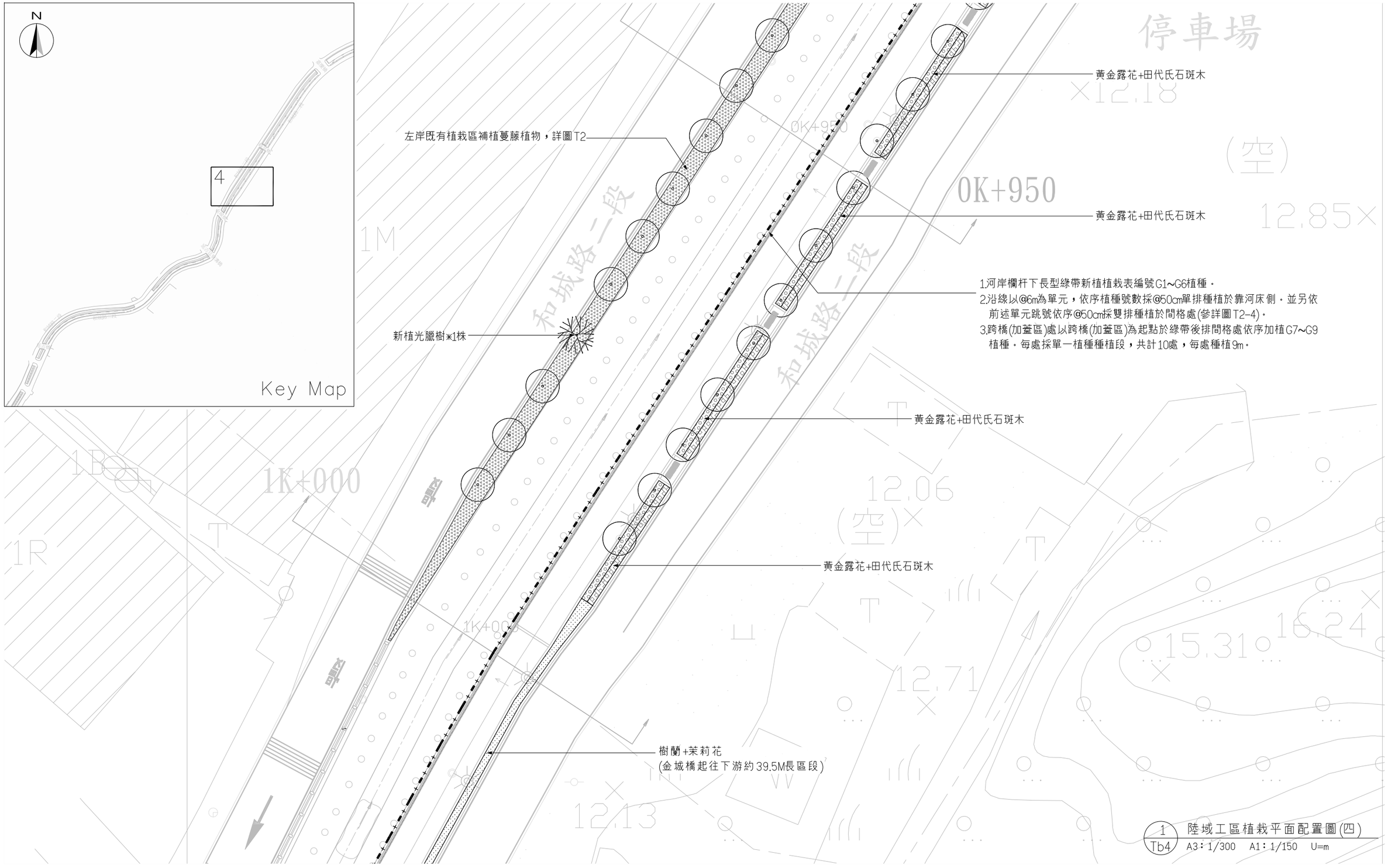

1 Tb4 陸域工區植栽平面配置圖(四)
A3：1/300 A1：1/150 U=m

委託單位	新北市政府水利局	繪圖	陳顗荷	設計		規劃設計單位	瑞晟技術顧問股份有限公司 Rui Cheng Technical Consultant Co., Ltd.	工程名稱	藤寮坑溝排水水環境營造計畫(第二期)
		核對		核准				圖面名稱	陸域工區植栽平面配置圖(四)

比例尺	日期	圖號	張數
A3:1/300 A1:1/150	111.11	Tb4	

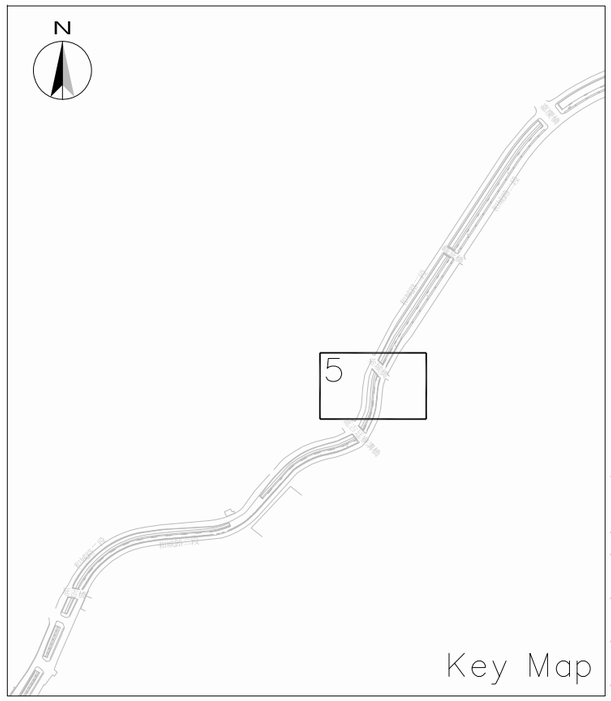

樹蘭+茉莉花
(金城橋起往下游約39.5M長區段)

植槽新植(香葉天竺葵)

1.河岸欄杆下長型綠帶新植植栽表編號G1~G6植
2.沿線以@6m為單元，依序植種號數採@50cm單排種植於靠河床側。並另依前述單元跳號依序@50cm採雙排種植於間格處(參詳圖T2-4)。
3.跨橋(加蓋區)處以跨橋(加蓋區)為起點於綠帶後排間格處依序加植G7~G9植種。每處採單一植種種植段，共計10處，每處種植9m。

廊架下方植栽區新植
素馨花(秀英)+虎葛

茉莉花

棚架下方植栽區新植素馨花(秀英)

茉莉花

棚架下方植栽區新植素馨花(秀英)

1.河岸欄杆下長型綠帶新植植栽表編號G1~G6植種。
2.沿線以@6m為單元，依序植種號數採@50cm單排種植於靠河床側。並另依前述單元跳號依序@50cm採雙排種植於間格處(參詳圖T2-4)。
3.跨橋(加蓋區)處以跨橋(加蓋區)為起點於綠帶後排間格處依序加植G7~G9植種。每處採單一植種種植段，共計10處，每處種植9m。

山黃梔

1 / Tb5 陸域工區植栽平面配置圖(五)
A3：1/300　A1：1/150　U=m

聯結教練場

委託單位	新北市政府水利局	繪圖	陳顗荷	設計		規劃/設計單位	瑞晟技術顧問股份有限公司 Rui Cheng Technical Consultant Co., Ltd.	工程名稱	藤寮坑溝排水水環境營造計畫(第二期)	圖號	Tb5
		核對		核准				圖面名稱	陸域工區植栽平面配置圖(五)	比例尺 A3:1/300 A1:1/150 / 日期 111.11 / 張數	

1.河岸欄杆下長型綠帶新植植栽表編號G1~G6植種。
2.沿線以@6m為單元，依序植種號數採@50cm單排種植於靠河床側。並另依前述單元跳號依序@50cm採雙排種植於間格處(參詳圖T2-4)。
3.跨橋(加蓋區)處以跨橋(加蓋區)為起點於綠帶後排間格處依序加植G7~G9植種。每處採單一植種種植段，共計10處，每處種植9m。

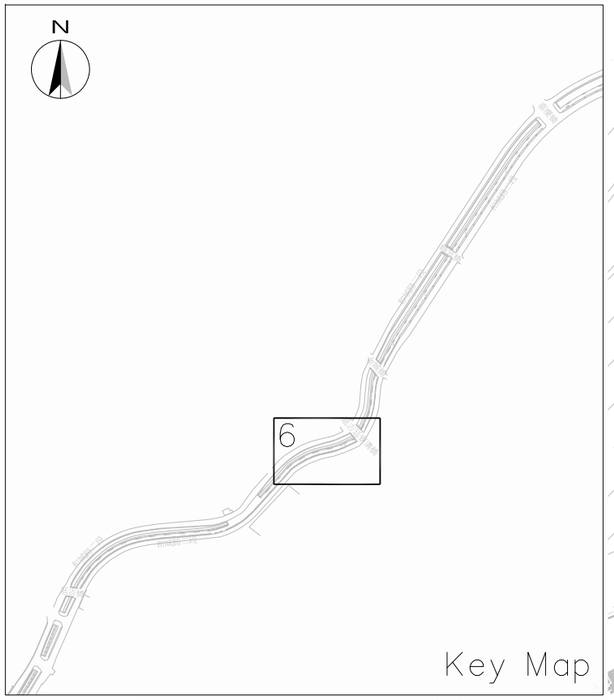

棚架下方植栽區新植素馨花(秀英)
山黃梔
月橘
廊架下方植栽區新植金銀花(忍冬)+華他卡藤
月橘
月橘
棚架下方植栽區新植金銀花(忍冬)
月橘
1.河岸欄杆下長型綠帶新植植栽表編號G1~G6植種。
2.沿線以@6m為單元，依序植種號數採@50cm單排種植於靠河床側。並另依前述單元跳號依序@50cm採雙排種植於間格處(參詳圖T2-4)。
3.跨橋(加蓋區)處以跨橋(加蓋區)為起點於綠帶後排間格處依序加植G7~G9植種。每處採單一植種種植段，共計10處，每處種植9m。
棚架下方植栽區新植金銀花(忍冬)
月橘20m(下游)
小實女貞20m(上游)
棚架下方植栽區新植金銀花(忍冬)
小實女貞

1 Tb6 陸域工區植栽平面配置圖(六)
A3：1/300 A1：1/150 U=m

委託單位	新北市政府水利局	繪圖	陳顥荷	設計		規劃/設計單位	瑞晟技術顧問股份有限公司 Rui Cheng Technical Consultant Co., Ltd.	工程名稱	藤寮坑溝排水水環境營造計畫(第二期)	圖號	Tb6
		核對		核准				圖面名稱	陸域工區植栽平面配置圖(六)	比例尺 A3:1/300 A1:1/150 日期 111.11 張數	

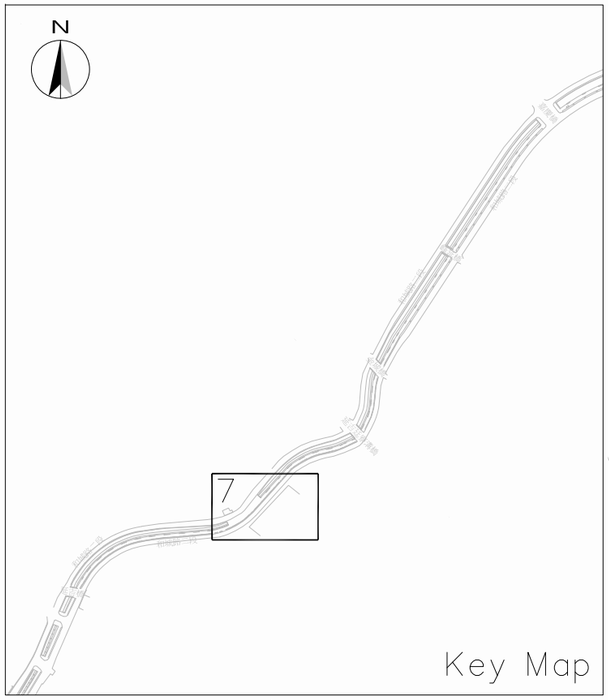

1K+250

1K+200

1K+300

MATCH LINE Tb6

MATCH LINE Tb7

棚架下方植栽區新植金銀花(忍冬)

野牡丹

南天竹+車桑子+厚皮香+珊瑚樹
+野牡丹+蘄艾+厚葉石斑木

1.河岸欄杆下長型綠帶新植植栽表編號G1~G6植種。
2.沿線以@6m為單元，依序植種號數採@50cm單排種植於靠河床側。並另依前述單元跳號依序@50cm採雙排種植於間格處(參詳圖T2-4)。
3.跨橋(加蓋區)處以跨橋(加蓋區)為起點於綠帶後排間格處依序加植G7~G9植種。每處採單一植種種植段，共計10處，每處種植9m。

棚架下方植栽區新植三星果藤

機房鄰土側新植薜荔

南天竹+車桑子+厚皮香+珊瑚
樹+野牡丹+蘄艾

棚架下方植栽區新植三星果藤

野牡丹17.5m(上游)

1.河岸欄杆下長型綠帶新植植栽表編號G1~G6植種。
2.沿線以@6m為單元，依序植種號數採@50cm單排種植於靠河床側。並另依前述單元跳號依序@50cm採雙排種植於間格處(參詳圖T2-4)。
3.跨橋(加蓋區)處以跨橋(加蓋區)為起點於綠帶後排間格處依序加植G7~G9植種。每處採單一植種種植段，共計10處，每處種植9m。

棚架下方植栽區新植三星果藤

金橘

1 / Tb7 陸域工區植栽平面配置圖(七)
A3：1/300　A1：1/150　U=m

委託單位	新北市政府水利局	繪圖	陳顗荷	設計		規劃/設計單位	瑞晟技術顧問股份有限公司 Rui Cheng Technical Consultant Co., Ltd.	工程名稱	藤寮坑溝排水水環境營造計畫(第二期)	圖號	Tb7
		核對		核准				圖面名稱	陸域工區植栽平面配置圖(七)	比例尺 A3:1/300 A1:1/150 日期 111.11	張數

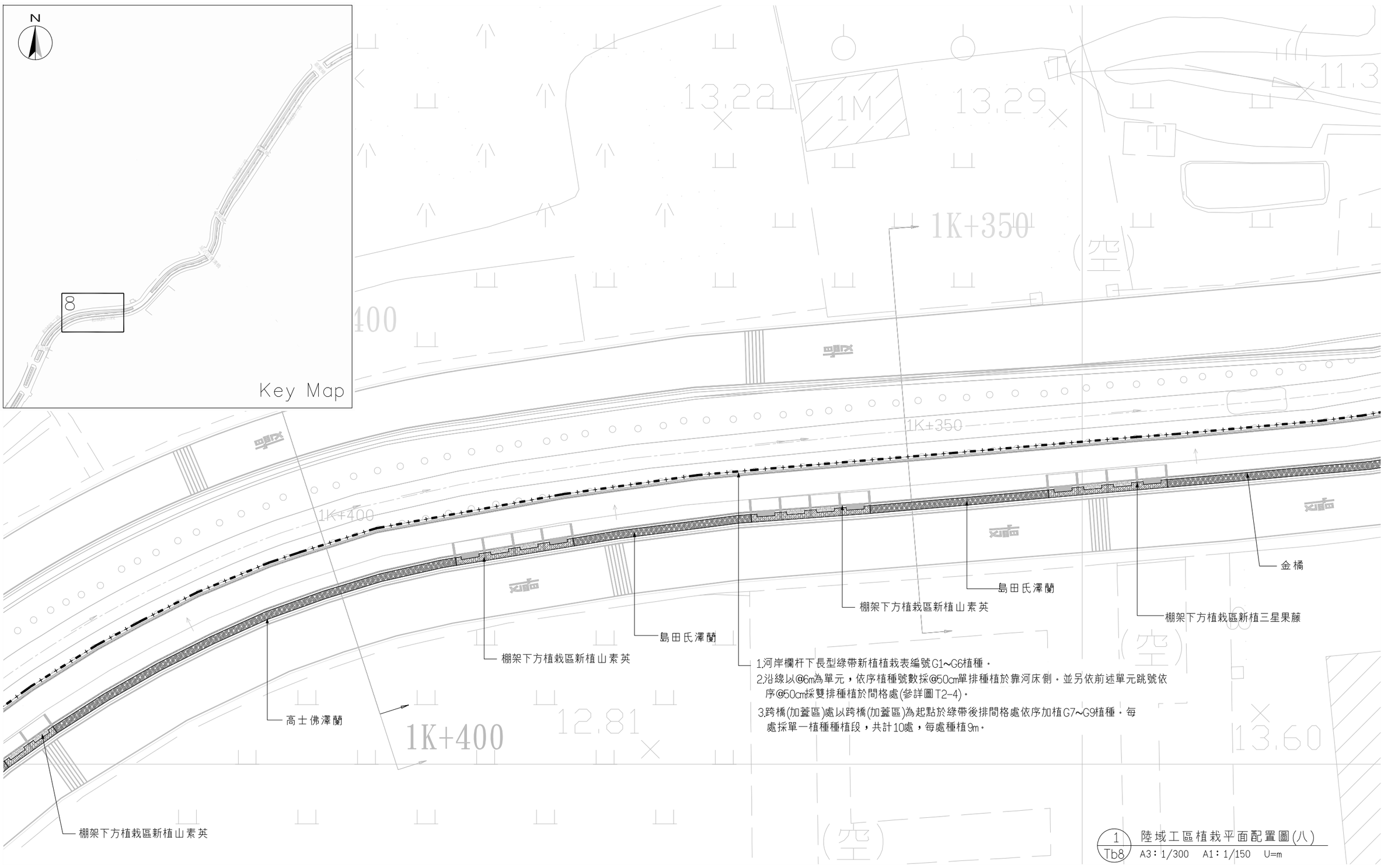

1.河岸欄杆下長型綠帶新植植栽表編號G1~G6植種。
2.沿線以@6m為單元，依序植種號數採@50cm單排種植於靠河床側。並另依前述單元跳號依序@50cm採雙排種植於間格處(參詳圖T2-4)。
3.跨橋(加蓋區)處以跨橋(加蓋區)為起點於綠帶後排間格處依序加植G7~G9植種。每處採單一植種種植段，共計10處，每處種植9m。

1 / Tb8 陸域工區植栽平面配置圖(八)
A3：1/300　A1：1/150　U=m

委託單位	新北市政府水利局	繪圖	陳顗荷	設計		規劃/設計單位	瑞晟技術顧問股份有限公司 Rui Cheng Technical Consultant Co., Ltd.	工程名稱	藤寮坑溝排水水環境營造計畫(第二期)
		核對		核准				圖面名稱	陸域工區植栽平面配置圖(八)
比例尺	A3:1/300 A1:1/150	日期	111.11	圖號	Tb8	張數			

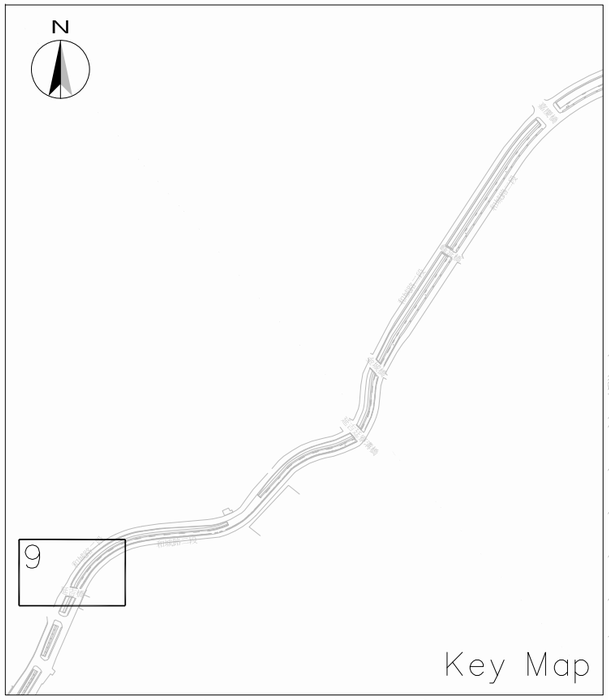

MATCH LINE Tb8

MATCH LINE Tb9

大葉黃楊

棚架下方植栽區新植山素英

大葉黃楊

棚架下方植栽區新植山素英

金毛杜鵑

棚架下方植栽區新植山素英

1.河岸欄杆下長型綠帶新植植栽表編號G1~G6植種。

2.沿線以@6m為單元，依序植種號數採@50cm單排種植於靠河床側。並另依前述單元跳號依序@50cm採雙排種植於間格處(參詳圖T2-4)。

3.跨橋(加蓋區)處以跨橋(加蓋區)為起點於綠帶後排間格處依序加植G7~G9植種。每處採單一植種種植段，共計10處，每處種植9m。

跨橋植栽槽(金毛杜鵑)

金毛杜鵑

工程終點

1 / Tb9 陸域工區植栽平面配置圖(九)

A3：1/300 A1：1/150 U=m

委託單位	新北市政府水利局	繪圖	陳顥荷	設計		規劃設計單位	瑞晟技術顧問股份有限公司 Rui Cheng Technical Consultant Co., Ltd.	工程名稱	藤寮坑溝排水水環境營造計畫(第二期)
		核對		核准				圖面名稱	陸域工區植栽平面配置圖(九)

比例尺	A3:1/300 A1:1/150	日期	111.11	圖號	Tb9
				張數	

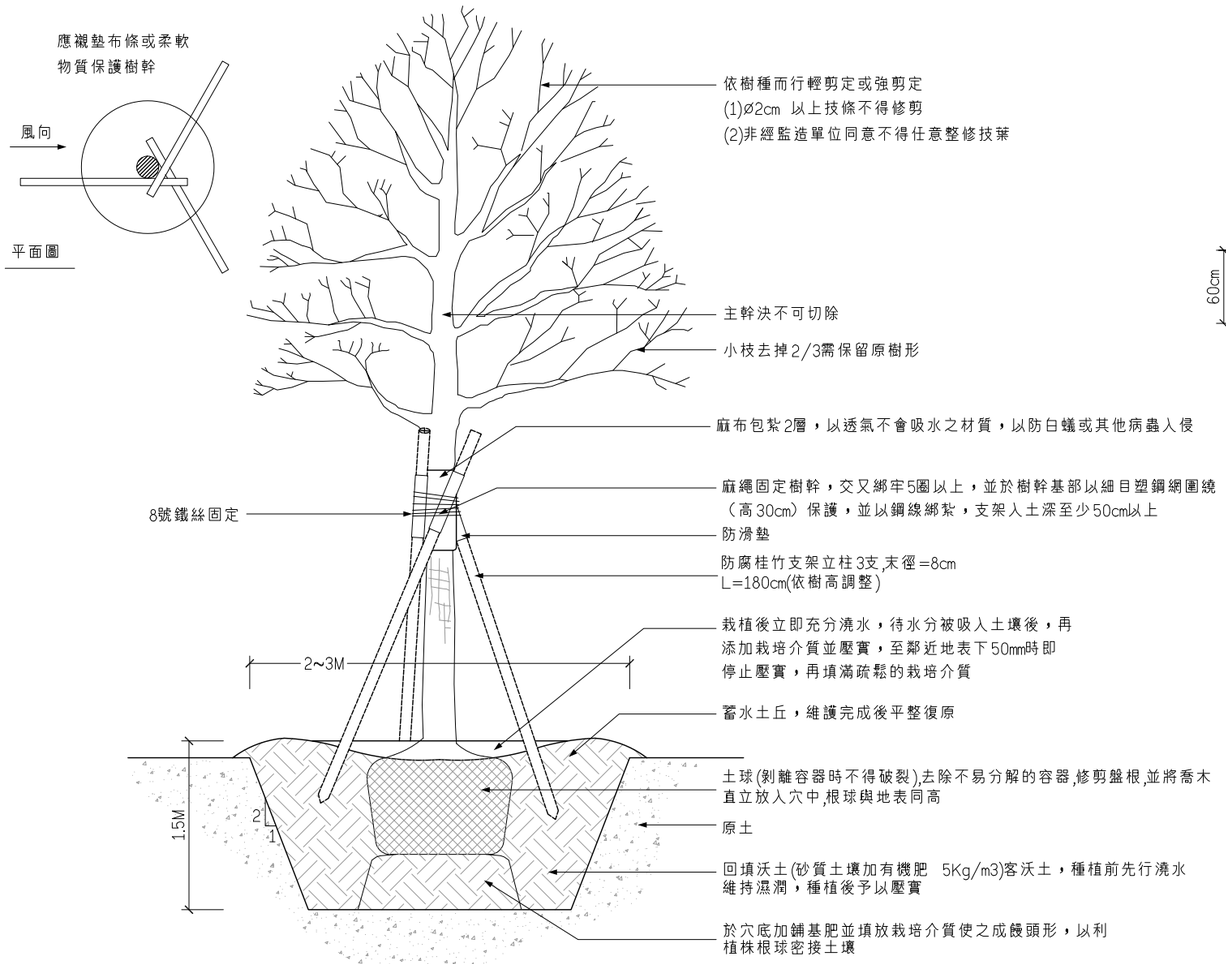

1 T1 喬木栽植示意圖
N.T.S

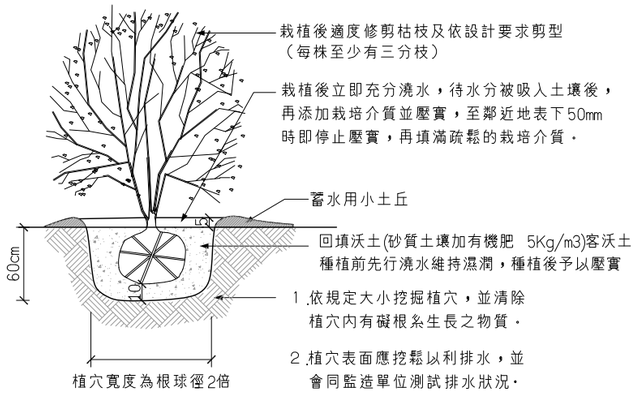

2 T1 灌木栽植示意圖
N.T.S

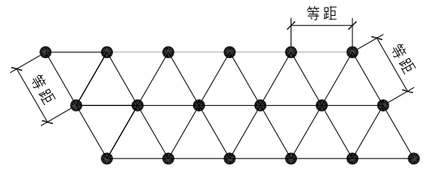

3 T1 灌木及地被草花三角形等距配置法
N.T.S

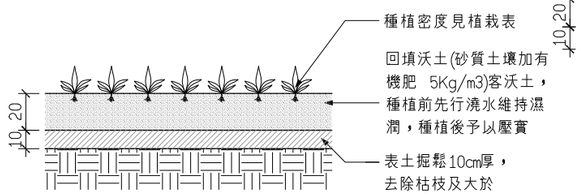

4 T1 地被植物栽植示意圖（含花草、地被）
N.T.S

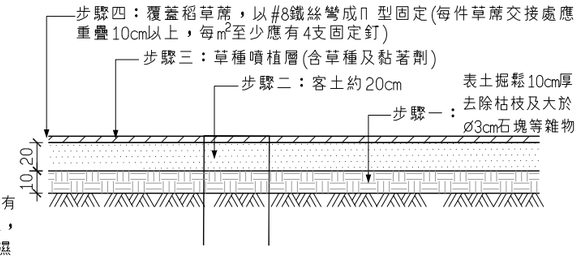

附註：
1.混合草種之種類應選用適合現地生長，易於維護，便於活動使用之草種．
2.使用材料包含化學肥料0.03kg/㎡及適量之噴植材(包含木質纖維素、黏著劑等)．
3.將欲施作之表土挖鬆，並清除表土層內有礙生長之雜物，然後將化學肥料均勻撒佈於施作範圍內，並與原土壤混合整平壓實．將草種及噴植材與適量水份混合均勻並以噴佈機噴佈於地面上．

5 T1 噴植草示意圖（含花草、地被）
N.T.S

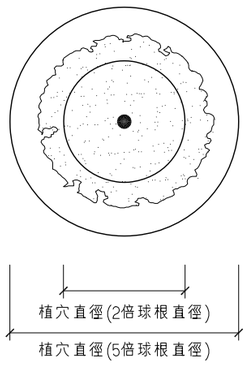

種樹植穴施工說明:
1.球根直徑一般約為幹徑之5倍，
唯不得小於30公分．
2.球根高度應為直徑之5倍但不得
小於25公分．
3.植穴直徑最小不得低於60公分．
4.植穴深度最小不得低於90公分．

6 T1 喬木植穴平面示意圖及施工說明
N.T.S

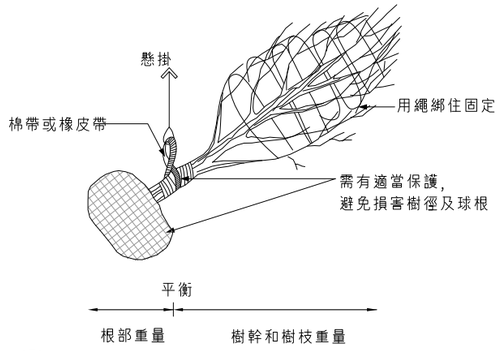

7 T1 喬木搬運示意圖
N.T.S

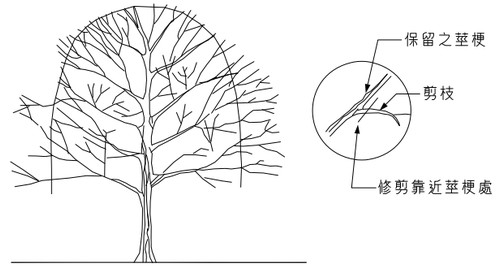

註：自樹枝細部結構大約1/3處修剪，但是由自然形
成的特徵和形狀應被保存．

8 T1 喬木修枝示意圖
N.T.S

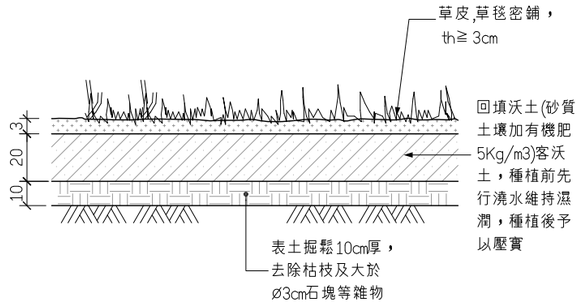

9 T1 草坪(草皮,草毯)示意圖
N.T.S

委託單位	新北市政府水利局	繪圖	陳顗荷	設計		規劃(設計單位	瑞晟技術顧問股份有限公司 Rui Cheng Technical Consultant Co., Ltd.	工程名稱	藤寮坑溝排水水環境營造計畫(第二期)
		核對		核准				圖面名稱	植物栽植、移植及修剪詳圖(一)

比例尺	NTS	日期	111.11	圖號	T1
				張數	

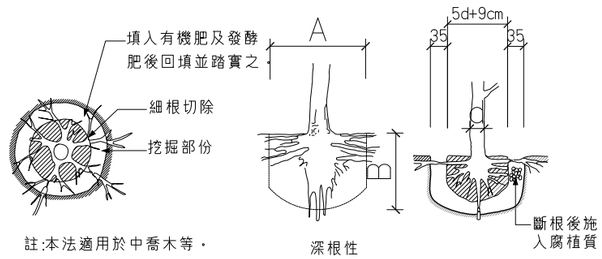

註:本法適用於中喬木等。

植栽斷根方式說明：

1.先行截根，取適當半徑(如圖所示)，挖掘60或90公分之深坑。

2.最好在春，秋季截根。

3.截根之範圍以30公分至40公分為準，即以樹木為圓心，以圖說之距離為半徑挖一圓形溝，自溝中挖土之土壤與肥料混合後再予填入溝中，並踏實之。

4.截根之目的在使根系限制在一較小之區域，增多支根並使小根及鬚根增加，俾利移植後藉此根系即行正常功能。

1 / T2 植栽斷根示意圖及說明

N.T.S

植物規格	根部修剪			根球規格	
高度(m)	形式	A	B	直徑	高(m)
1.0-1.5		0.25-0.3	0.3	0.3	0.25
2.0-3.0	修剪根部	0.30-0.35	0.35	0.35	0.25
3.5-4.0	修剪根部	0.4	0.4	0.5	0.35
5.0-6.0	修剪根部	0.8	0.6	1.0	0.65

說明：1.表土：栽種後之樹木之表土需以松樹皮或卵石覆蓋。

2.複合化學肥料：以草皮覆蓋60克每平方公尺的複合化學肥料，必需散佈在植物地層。

3.護根：以稻草或麻繩包裹保護。

4.有機肥料：已腐熟的牛或雞糞，堆肥或泥炭苔與15%每1立方公尺的表土混合。

5.根部修剪宜在移植前2-3個月執行。

	規格		根部修剪			球根		植栽穴		表土數值	化學肥料	護根	支架
植物類別	高度(m)	樹幹直徑(cm)	種類	修剪直徑	修剪深度(m)	直徑(m)	高度(m)	直徑(m)	深度(m)	數值(m)	重量(g)	直徑(m)	
灌木:地面覆蓋攀緣植物,蔓草	0.5					0.17	0.12		0.3	(0.3/㎡)	(150/㎡)		
灌木	1.0-1.5		根部修剪	0.25-0.3	0.3	0.3	0.25	0.5	0.35	0.05	300	0.5	1支
樹苗	0.6-1.5	2	根部修剪	0.25-0.3	0.3	0.3	0.25	0.6	0.6	0.18	300	0.6	1支
喬木	2.0-3.0	3-4	根部修剪	0.25-0.3	0.3	0.35	0.25	1.0	0.8	0.72	300	0.6	3支
喬木	3.5-4.0	5-7	根部修剪	0.4	0.4	0.5	0.35	1.0	1.0	0.86	400	1.0	3支
喬木	5.0-6.0	10-15	根部修剪	0.8	0.6	1.0	0.65	1.4	1.2	1.6	500	1.4	3支
移植	7.0-8.0	20-30		1.2	1.0	1.5	1.0	2.0	1.4	3.16	600	2.0	4支

2 / T2 植物根部修剪對照表

N.T.S

1.栽植土壤應撿除石礫、水泥塊、磚塊及其他有害雜質物件後，才得使用。

2.各類栽植物之栽植位置及栽植面積，經監造單位認可後，得適時依地形酌予調整，並依實際栽植數量辦理結算。

3.本工程植栽規格之容許誤差值及其容許誤差值之數量均不得超過百分之五。

4.本工程施用之有機肥料應於入場時通知監造單位會磅，並檢據備查。

5.各類栽植物如發生病蟲害概由承包商負責防治。

6.本工程栽植前請，須由專業修剪技術單位負責修剪下垂枝，並依監造單位指示樹穴清理及樹木上之鐵絲、繩子、膠帶等雜物之清理及施工範圍之環境清理等事宜。

7.本工程新植及養護期間承包商須派1名人員清潔維護，工作人員需著反光背心以維安全（於上班時間,每週至少3天)，如經抽查未著反光背心或清潔維護人員不足，將依契約相關規定辦理。

8.本工程撫育期間如有缺損，枯萎應依新移植規格補植，並依業主指示進行修剪（修剪次數依工程契約規定辦理）與施肥工作。

3 / T2 植栽栽植規範說明

N.T.S

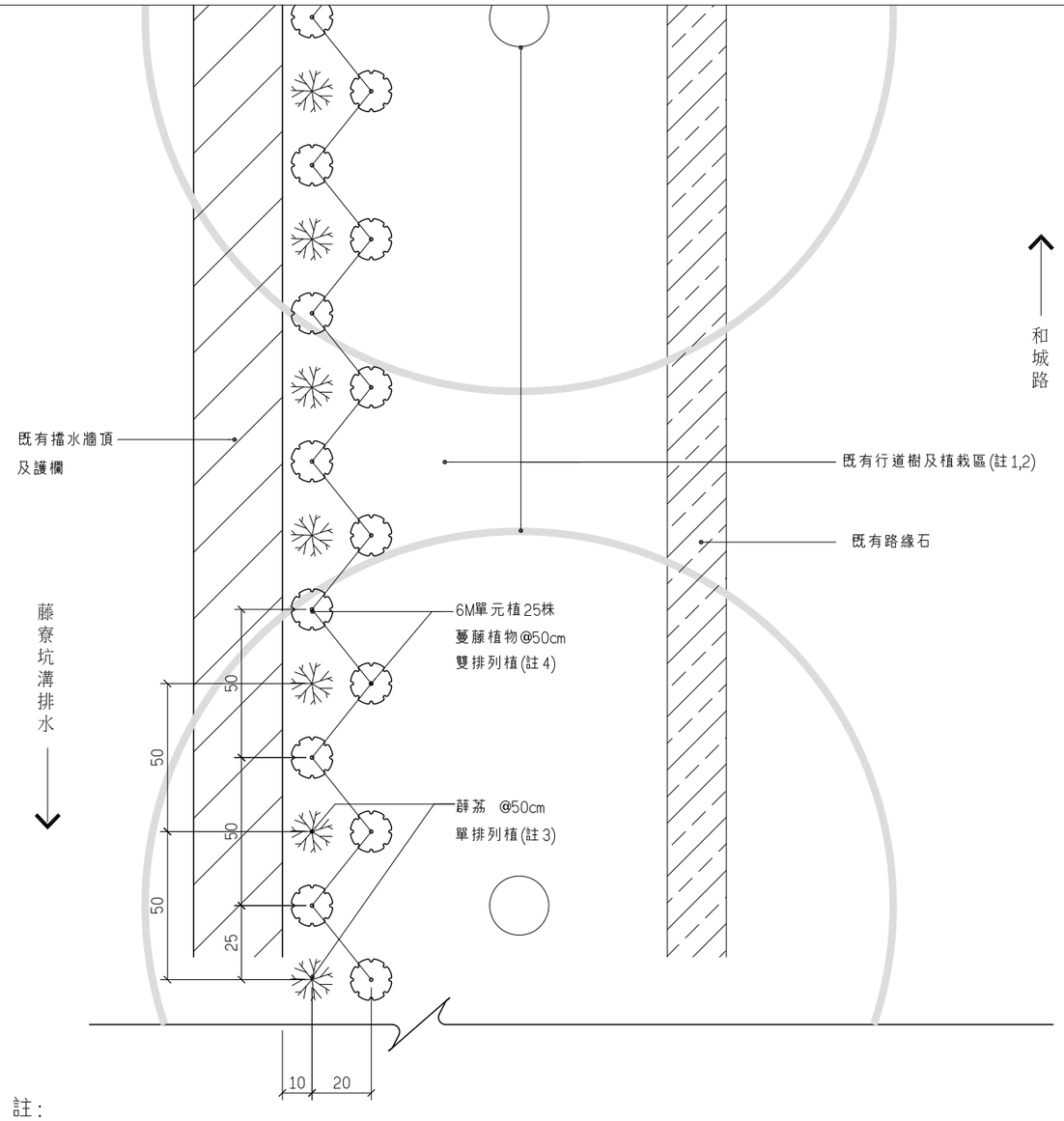

註:

1.既有植栽區除原種植之蟛蜞菊外，其餘之雜草需予以拔除清運。

2.既有蟛蜞菊生長良好，補植時除挖穴種植位置得局部清除外，其餘須盡量予以保留，特別是已有分枝懸垂至擋水牆護岸者，需盡量避免破壞予以保留。

3.沿擋水牆護岸種植薜荔，原則以@50cm單排種植，得依現場設施及註2位置調整施作，依合約數量種植。

4.左岸補植蔓藤植物(植栽表編號S1~S6)，原則以@50cm雙排種植，由嘉慶橋節點平台起沿線@6M為一單元區依序輪轉群植，即S1植25株+S2植25株+S3植25株+S4植25株+S5植25株+S6植25株+S1植25株.....)，得依現場設施、植區裸露及註2等調整施作位置，並依合約數量種植。

4 / T2 藤寮坑溝左岸既有植栽區補植大樣圖

A3：1/50 A1：1/25 U=cm

委託單位	新北市政府水利局	繪圖	陳顥荷	設計		規劃(設計單位)	瑞晟技術顧問股份有限公司 Rui Cheng Technical Consultant Co., Ltd.	工程名稱	藤寮坑溝排水水環境營造計畫(第二期)
		核對		核准				圖面名稱	植物栽植、移植及修剪詳圖(二)

比例尺	NTS	日期	111.11	圖號	T2
				張數	

編號	植栽名稱	學名	規格 H(cm)	規格 W(cm)	規格 喬木或容器直徑(cm)	種植面積 (m2)	密度 (株/m2)	數量 (株)
A1	光蠟樹(白雞油)	*Fraxinus formosana Hayata*	240≦H<270	90≦W<100	5≦ϕ<6			13
A2	樹蘭	*Aglaia odorata Lour.*	240≦H<270	90≦W<100	5≦ϕ<6			25
A3	樟樹	*Cinnamomum camphora (L.) J. Presl*	240≦H<270	90≦W<100	5≦ϕ<6			13
B1	黃金露花(華)	*Duranta repens cv 'Gloden leaves'*	30≦H<35	25≦W<30			9	403
B2	野牡丹	*Melastoma septemnervium Lour*	25≦H<30	20≦W<25	7≦D<10		16	559
B3	田代氏石斑木	*Rhaphiolepis indica (L.) Lindl. ex Ker var. tashiro Hayata ex Matsum. & Hayata*	25≦H<30	20≦W<25	7≦D<10		16	664
B4	金毛杜鵑	*Rhododendron oldhamii Maxim.*	25≦H<30	15≦W<20	7≦D<10		25	1241
B5	大葉黃楊(海衛矛)	*Euonymus japonicus Thunb.*	25≦H<30	20≦W<25	7≦D<10		16	580
B6	小葉厚殼樹	*Carmona retusa (Vahl) Masam.*	25≦H<30	15≦W<20			16	515
B7	月橘(七里香)	*Murraya paniculata L.*	25≦H<30	20≦W<25			16	416
B8	春不老	*Ardisia squamulosa C. Presl.*	25≦H<30	15≦W<20			25	208
B9	厚葉石斑木	*Rhaphiolepis indica (L.) Lindl. ex Ker var. umbellata(Thunb.ex Murray) Ohashi*	25≦H<30	20≦W<25			25	883
B10	小實女貞(小蠟)	*Ligustrum sinense Lour.*	30≦H<35	20≦W<25			16	286
B11	桃金孃	*Rhodomyrtus tomentosa (Aiton) Hassk.*	30≦H<35	25≦W<30			16	522
B12	南天竹	*Nandina domestica Thunb.*	40≦H<50	35≦W<40			9	296
B13	車桑子	*Dodonaea viscosa Jacq*	80≦H<90	35≦W<40	13≦D<16		9	30
B14	厚皮香	*Ternstroemia gymnanthera (Wight & Arn.) Bedd.*	70≦H<80	50≦W<60			4	19
B15	珊瑚樹	*Viburnum odoratissimum Ker Gawl.*	100≦H<120	60≦W			4	5
B16	山黃梔	*Gardenla jasminoides Ellis*	50≦H<60	25≦W<30	10≦D<13		16	293
B17	茉莉花	*Jasminum sambac (L.) Ait.*	50≦H<60	25≦W<30	10≦D<13		16	250
B18	蘄艾	*Tanacetum chinense Linn*	30≦H<40	20≦W<30	13≦D<16		16	117
B19	金橘(金柑、四季桔)	*Fortunella japonica (Thunb.) Swingle*	50≦H<60	25≦W<30	10≦D<13		16	234
B20	高士佛澤蘭	*Eupatorium clematideum (Wall. ex DC.) Sch. Bip. var. gracillimum (Hayata) C. I Peng & S. W. Chung*	H<20	W<10	D<10		25	595
B21	島田氏澤蘭	*Eupatorium shimadai Kitamura*	H<20	W<10	D<10		25	488
S1	台灣野牡丹藤	*Medinilla formosana Hayata*	25≦H<30	15≦W<20	7≦D<10			200
S2	台灣馬兜鈴	*Aristolochia shimadai Hayata*	25≦H(枝長)<30	25≦W<30	13≦D<16		16	200
S3	絡石	*Trachelospermum jasminoides (Lindl.) Lem.*	10≦H(枝長)<20	W<10	7≦D<10			200
S4	鷗蔓	*Tylophora ovata (Lindl.) Hook. ex Steud.*	10≦H(枝長)<20	W<10	7≦D<10			189
S5	老荊藤	*Millettia reticulata Benth.*	10≦H(枝長)<20	W<10	7≦D<10			175
S6	武靴藤	*Gymnema sylvestre (Retz.) Schultes*	10≦H(枝長)<20	W<10	7≦D<10			157
S7	薜荔	*Ficus pumila L.*	10≦H(枝長)<20	W<10	7≦D<10		36	553(陸域)1530(水域)
S8	忍冬(金銀花)	*Lonicera japonica Thunb.*	25≦H(枝長)<30	15≦W<20	7≦D<10		36	998
S9	山素英	*Jasminum nervosum Lour.*	25≦H(枝長)<30	15≦W<20	7≦D<10		36	1053
S10	三星果藤	*Tristellateia australasiae A. Richard*	25≦H(枝長)<30	15≦W<20	7≦D<10		36	1298
S11	素馨花(秀英)	*Jasminum grandiflorum Linn.*	25≦H(枝長)<30	15≦W<20	7≦D<10		36	662
S12	虎葛	*Columella japonica Merr.* *Vitis japonica Thunb.*	25≦H(枝長)<30	15≦W<20	7≦D<10		36	25
S13	華他卡藤	*Asclepias volubilis L. f.* *Dregea formosana Yamazaki*	25≦H(枝長)<30	15≦W<20	7≦D<10		36	25
S14	地錦(爬牆虎)	*Jasminum grandiflorum Linn.*	10≦H(枝長)<20	W<10	7≦D<10			1050(水域)
G1	穗花木藍	*Indigofera spicata Forssk.*	25≦H(枝長)<30	15≦W<20	7≦D<10		25	598
G2	越橘葉蔓榕	*Ficus vaccinioides Hemsl. ex King*			7≦D<10		36	692
G3	蠅翼草	*Desmodium triflorum (L.) DC.*			7≦D<10		36	659
G4	倒地蜈蚣	*Torenia arisanensis Sasaki*	H(枝長)<10	W<10	7≦D<10		25	615
G5	過江藤	*Phyla nodiflora (L.) Greene*			7≦D<10		25	564
G6	舖地錦竹草	*Callisia repens (Jacq.) L.*			7≦D<10		25	540
G7	艾草	*Artemisia indica Willd.*			7≦D<10		25	144
G8	薄荷左手香	*Plectranthus amboinicus*	H(枝長)<20	W<10	7≦D<10		25	108
G9	香葉天竺葵	*Pelargonium graveolens*	H(枝長)<20	W<10	7≦D<10		25	108

1 / T3 陸域工區植栽表

N.T.S

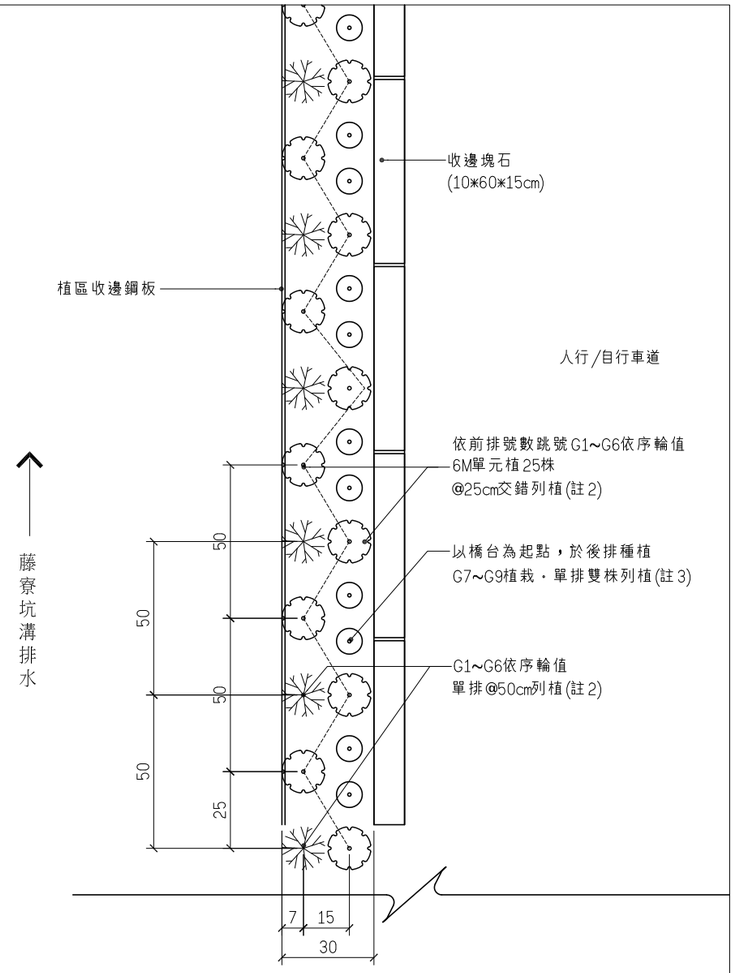

註：

1.河岸欄杆下長型綠帶新植植栽表編號G1~G6植物。

2.沿線以@6m為單元，依號數順序輪種。靠河床側採@50cm單排種植。鄰步道側採@25cm交錯列植，並另依前述單元號數跳號混植。

3.跨橋及加蓋區處以跨橋(加蓋區)為起點，於綠帶後排間格處依序加植G7~G9植栽。每處採單一物種種植，共計10處，每處種植9m。

2 / T3 排水渠岸欄杆下新設淺土植栽區種植大樣圖

A3：1/50　A1：1/25　U=cm

委託單位	新北市政府水利局	繪圖	陳顥荷	設計		規劃/設計單位	瑞晟技術顧問股份有限公司 Rui Cheng Technical Consultant Co., Ltd.	工程名稱	藤寮坑溝排水水環境營造計畫(第二期)
		核對		核准				圖面名稱	陸域工區植栽表

比例尺	如圖示	日期	111.11	圖號	T3
				張數	