經濟部水利署第十河川局

鶯歌溪育英橋上下游右岸護岸改善工程(1K+021-387)

細部設計圖

盛禹工程顧問有限公司

一一一年一月

廠商負責人：

圖　目　錄

張數	圖號	圖名
		A. 一般說明
1	A-01	圖目錄
2	A-03	工區地理位置圖
3	A-04	工程平面總圖
4	A-05	工程測量平面配置圖(1)
5	A-06	工程測量平面配置圖(2)
		GR. 拆除整地工程
6	GR-01	拆除工程平面圖(1)
7	GR-02	拆除工程平面圖(2)
		H. 水利工程
8	H-01	工程平面配置圖(1)
9	H-02	工程平面配置圖(2)
10	H-03	河川工程標準斷面圖
11	H-04	育英橋下游工程平縱斷面圖
12	H-05	育英橋上游工程平縱斷面圖
13	H-06	育英橋下游橫斷面圖(1)
14	H-07	育英橋下游橫斷面圖(2)
15	H-08	育英橋下游橫斷面圖(3)
16	H-09	育英橋上游橫斷面圖(1)
17	H-10	育英橋上游橫斷面圖(2)
18	H-11	育英橋上游橫斷面圖(3)
19	H-12	箱涵詳圖(1)
20	H-13	箱涵詳圖(2)
21	H-14	三明治護岸詳圖
22	H-15	三明治護岸附屬工程詳圖
23	H-16	新作舌閥及擋土支撐詳圖
		L. 景觀工程
24	L-01	景觀工程平面配置圖(1)
25	L-02	景觀工程平面配置圖(2)
26	L-03	景觀設施詳圖
27	L-04	植栽施工示意圖
28	M-01	假設工程配置圖(1)
29	M-02	假設工程配置圖(2)

修正			
圖名	日期	修正者	內容

經濟部水利署第十河川局

盛禹工程顧問有限公司 新北市中和區福祥路72號2樓之8 TEL:(02)2240-2925 FAX:(02)2242-5433

繪製 張為平 張為平　複核 楊懷仁

初核　日期

比例 參照依據

鶯歌溪育英橋上下游右岸護岸改善工程(1K+021-387)

圖名 圖目錄

圖號 A-01　張號 1/29

A－02. 工區地理位置圖

北

S=1/2500

本工程位置(新北市鶯歌區育英橋)
(N,E)=(2760637.13,285039.49)

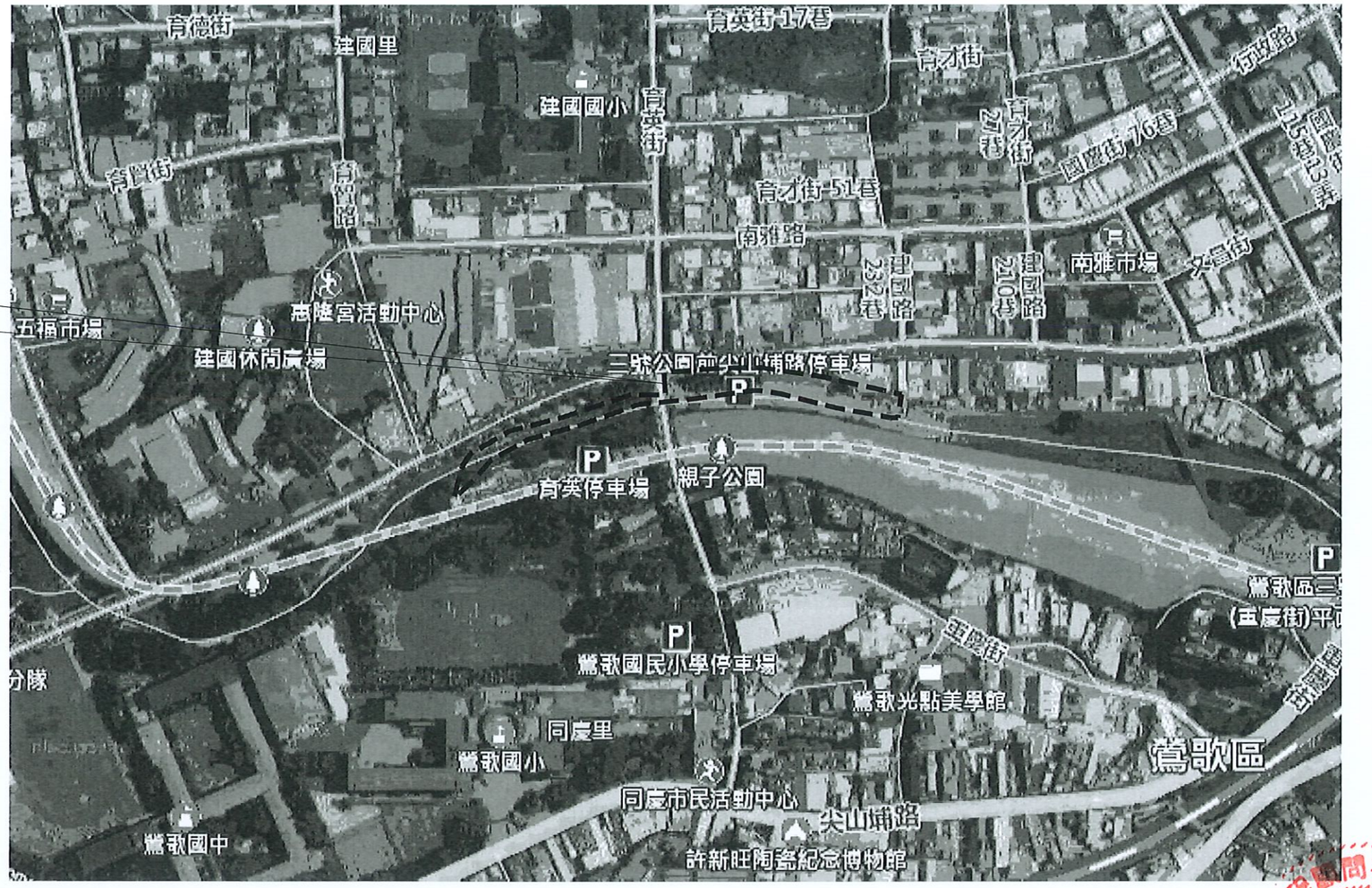

1 / A05 工區地理位置圖
S=1/2500

修正				經濟部水利署第十河川局		盛禹工程顧問有限公司 新北市中和區福祥路72號2樓之8 TEL:(02)2240-2925 FAX:(02)2242-5433		比例	鶯歌溪育英橋上下游右岸護岸改善工程(1K+021-387)		
圖名	日期	修正者	內容			繪製 張為平	複核 楊懷仁	參照依據	圖名 工區地理位置圖		
						初核	日期		圖號 A-02	張號	2 /29

A－03. 工程平面總圖

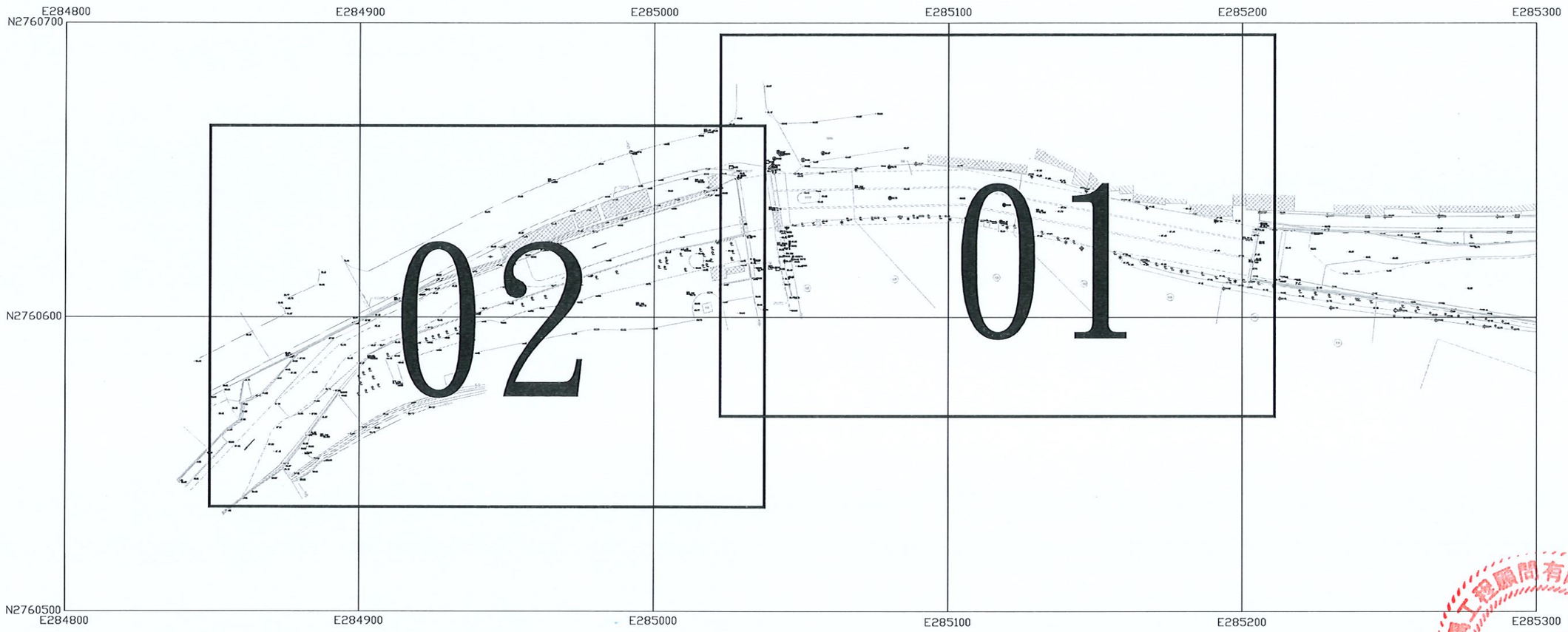

1 / A03 工程平面總圖

S=1/1500 Unit: m

修正			
圖名	日期	修正者	內容

經濟部水利署第十河川局

盛禹工程顧問有限公司 新北市中和區福祥路72號2樓之8 TEL:(02)2240-2925 FAX:(02)2242-5433

繪製 張為平 張為平　複核 楊懷仁

初核　日期

比例　參照依據

鶯歌溪育英橋上下游右岸護岸改善工程(1K+021-387)

圖名 工程平面總圖

圖號 A-03　張號 3 /29

A－04. 工程測量平面配置圖(1)

北

1/600

02 | 01

圖例表

圖示	地物名稱	圖示	地物名稱
	地類界		導線點
	土坡		街道名牌
	自然坡		圓型制水閥
	漿砌墨石坡坡		門
	石砌坡坡		路燈
	PC擋土牆		圓型雨水人孔
	磚石牆		電力桿
	水泥欄杆		圓型污水人孔
	鐵欄杆		圓型瓦斯閥
	暗溝		交通標誌
	永久房屋		方型電信人孔
	臨時房屋		變壓箱座
	人行道		方型電力人孔
	硬路面道路		闊葉林
	結構線		河川流向
	水邊線	P.C.	PC路面
	橋樑		地籍線

河道斷面樁

編號	TWD(97)N	TWD(97)E	高程
L07	2760631.709	285205.338	47.670
R07	2760606.197	285199.477	47.400

里程樁號

編號	TWD(97)N	TWD(97)E
0k+200	2760828.6513	284214.0166
0k+220	2760831.0494	284233.1595
0k+240	2760832.1716	284251.8481
0k+260	2760831.6645	284271.1826
0k+280	2760829.6943	284290.0217
0k+300	2760826.3524	284309.1201
0k+320	2760822.3564	284328.579
0k+340	2760818.4664	284348.6071
0k+360	2760815.4152	284369.0104
0k+364	2760816.2902	284372.4793

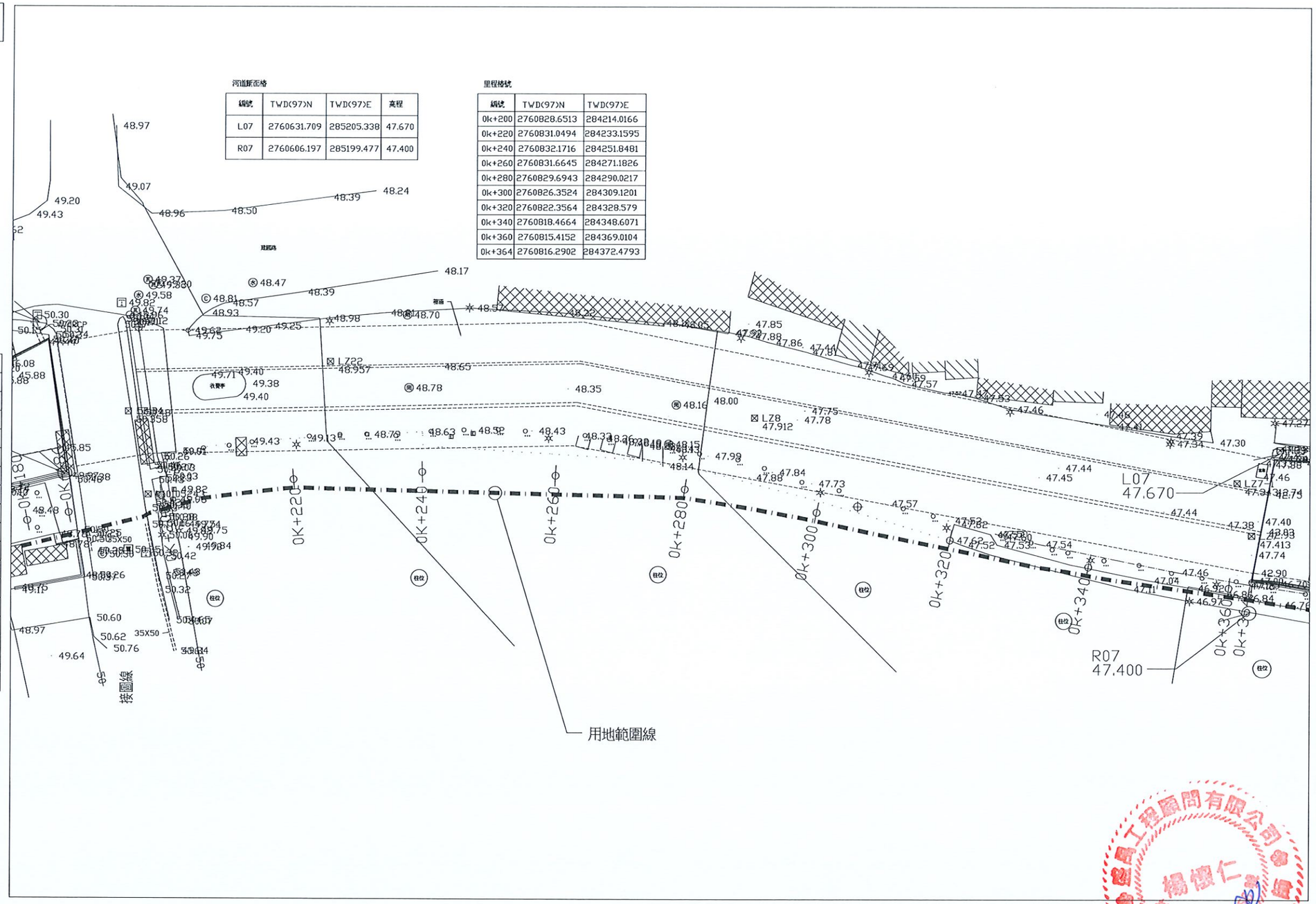

1 A04 工程測量平面配置圖(1)

S=1/600 Unit: m

修正			
圖名	日期	修正者	內容

經濟部水利署第十河川局

盛禹工程顧問有限公司 新北市中和區福祥路72號2樓之8 TEL:(02)2240-2925 FAX:(02)2242-5433

繪製 張為平 張為平 | 複核 楊懷仁 | 初核 | 日期

比例 參照依據

鶯歌溪育英橋上下游右岸護岸改善工程(1K+021-387)

圖名 工程測量平面圖(1)

圖號 A－04 | 張號 4 /29

A－05. 工程測量平面配置圖(2)

北

1/600

02 | 01

圖例表

圖示	地物名稱	圖示	地物名稱
·····	地類界	⊠	導線點
———	土崁	⊕	街道名牌
———	自然坡	⊛	圓型制水閥
———	毛石疊石坡崁	▫	門
———	石砌坡崁	✲	路燈
———	PC擋土牆	⊗	圓型雨水人孔
———	磚石牆	-o-	電力桿
—·—·—	水泥欄杆	◎	圓型污水人孔
· · · · ·	鐵欄杆	⊗	圓型瓦斯閥
——→	暗溝	⊙	交通標誌
▨	永久房屋	⊡	方型電信人孔
⊠	臨時房屋	E	變壓箱座
(a)	人行道	▣	方型電力人孔
═══	硬路面道路	⚲	隨葉林
———	結構線	——→	河川流向
—·—·—	水邊線	P.C.	PC路面
⌒⌒	橋樑	———	地籍線

河道斷面樁

編號	TWD(97)N	TWD(97)E	高程
L08	2760649.944	285026.569	50.088
R08	2760625.648	285028.719	50.230

里程樁號

編號	TWD(97)N	TWD(97)E
0k+000	2760753.3561	284044.3127
0k+020	2760770.2334	284054.5782
0k+040	2760780.119	284065.7795
0k+060	2760787.9331	284083.0834
0k+080	2760795.5763	284101.3045
0k+100	2760803.3653	284119.6455
0k+120	2760809.4705	284137.7364
0k+140	2760815.5675	284156.9842
0k+160	2760820.7543	284175.6587
0k+180	2760824.9894	284194.5398
0k+186	2760826.1738	284200.5237

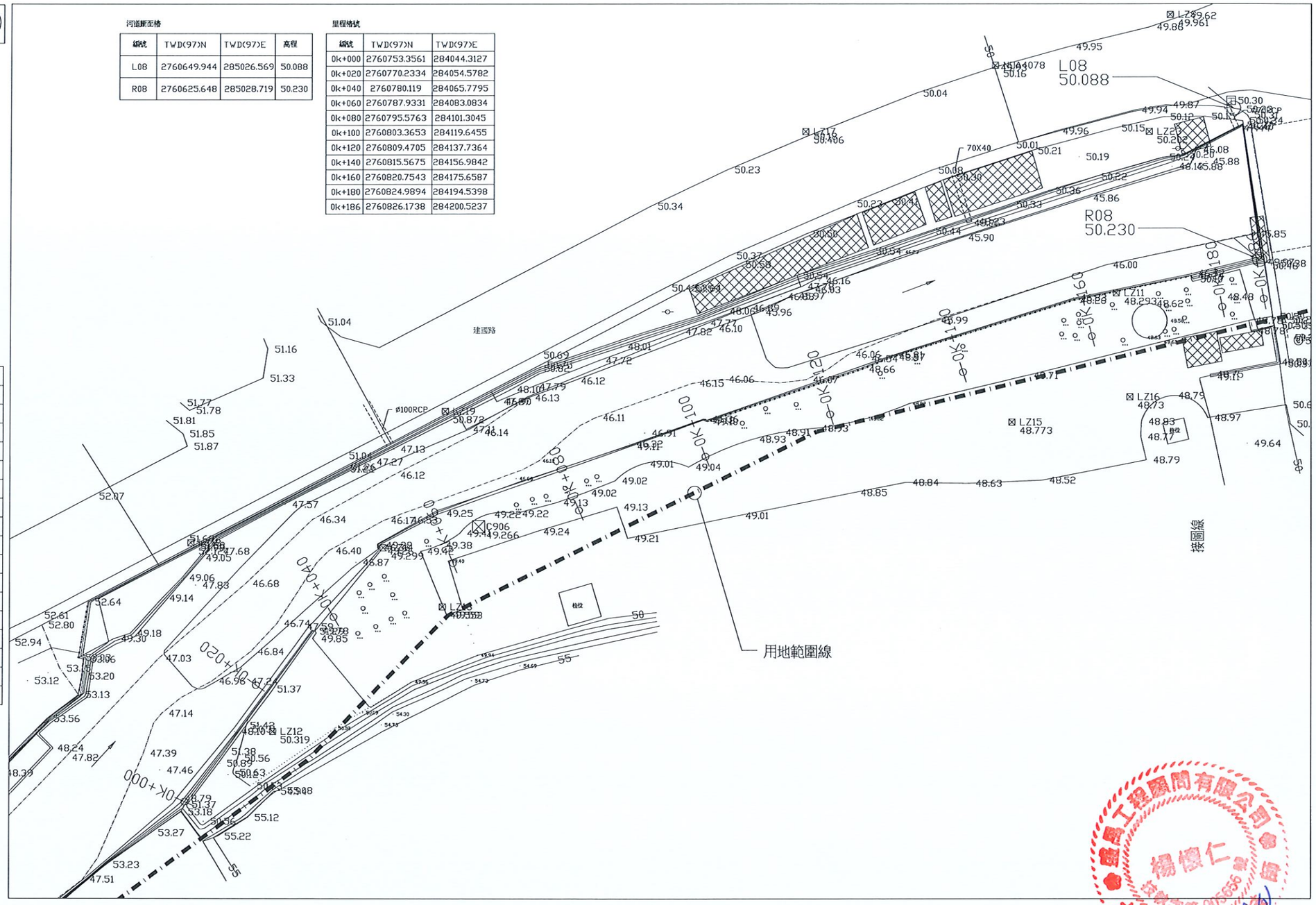

1/A05 工程測量平面配置圖(2)

S=1/600 Unit: m

修正			
圖名	日期	修正者	內容

經濟部水利署第十河川局

盛禹工程顧問有限公司 新北市中和區福祥路72號2樓之8 TEL:(02)2240-2925 FAX:(02)2242-5433

繪製 張為平 張為平 | 複核 楊懷仁 | 初核 | 日期

比例 | 參照依據

鶯歌溪育英橋上下游右岸護岸改善工程(1K+021-387)

圖名 工程測量平面配置圖(2)

圖號 A-05 | 張號 5 /29

GR－01. 拆除工程平面圖(1)

北

1/600

02 | 01

圖例說明：

- 用地範圍線
- 新作箱涵開挖範圍
- 喬木遷移31株
- 路燈拆除9支
- 告示牌遷移1支

註：喬木遷移至十河局三峽河東園護岸，相關規定詳見樹木移植施工說明書。

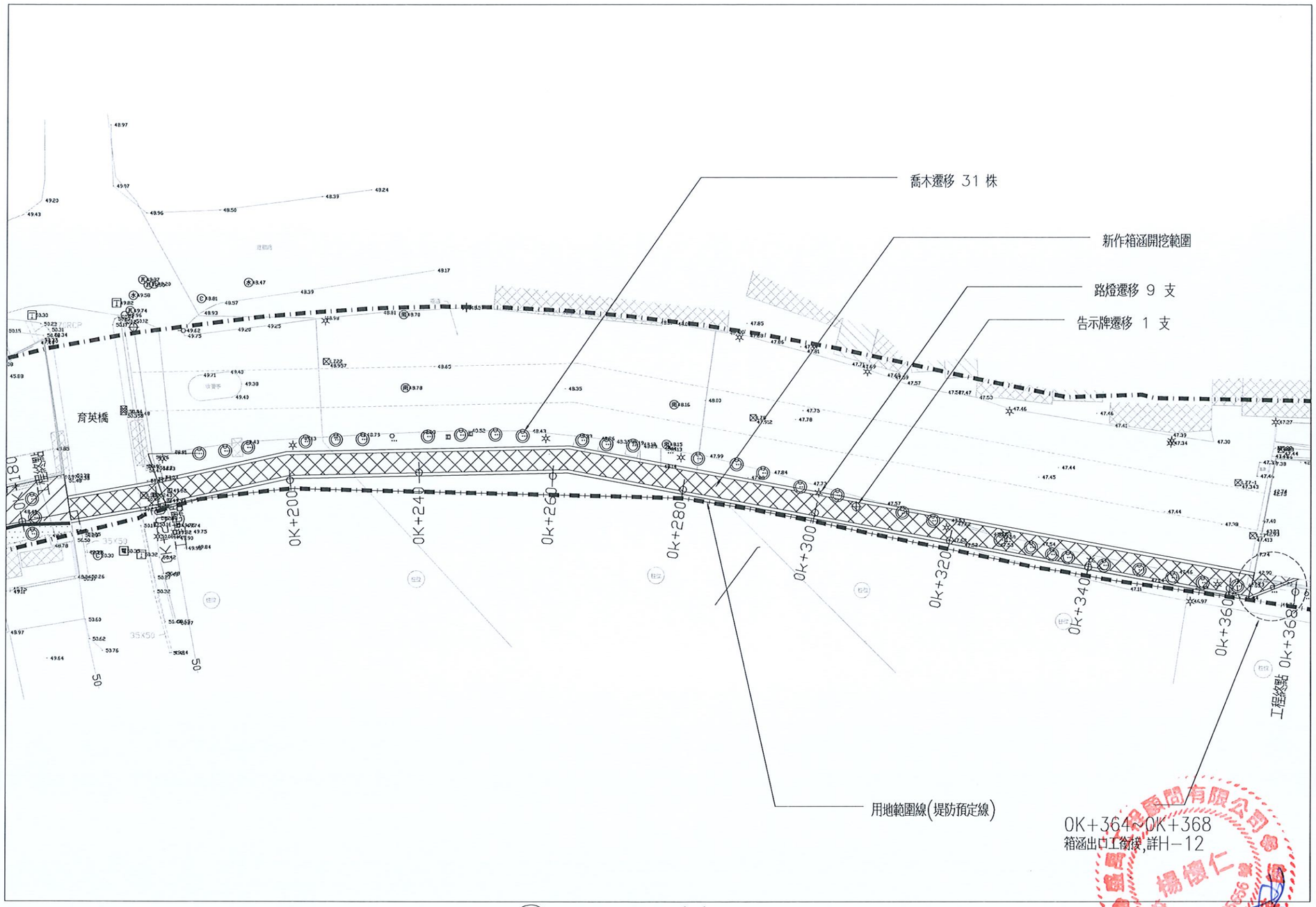

1 GR1 拆除工程平面圖(1)

S=1/600 Unit: m

修正			
圖名	日期	修正者	內容

經濟部水利署第十河川局

盛禹工程顧問有限公司 新北市中和區福祥路72號2樓之8 TEL:(02)2240-2925 FAX:(02)2242-5433

繪製 張為平 張為平 | 複核 楊懷仁 | 初核 | 日期

比例 | 參照依據

鶯歌溪育英橋上下游右岸護岸改善工程(1K+021-387)

圖名 拆除工程平面圖(1)

圖號 GR－01 | 張號 6 /29

GR－02. 拆除工程平面圖(2)

北

1/600

02 | 01

圖例說明：

- 用地範圍線
- 既有護岸拆除及邊坡開挖範圍
- 整地工程範圍
- 喬木遷移39株

註：喬木遷移至十河局三峽河東園護岸，相關規定詳見樹木移植施工說明書。

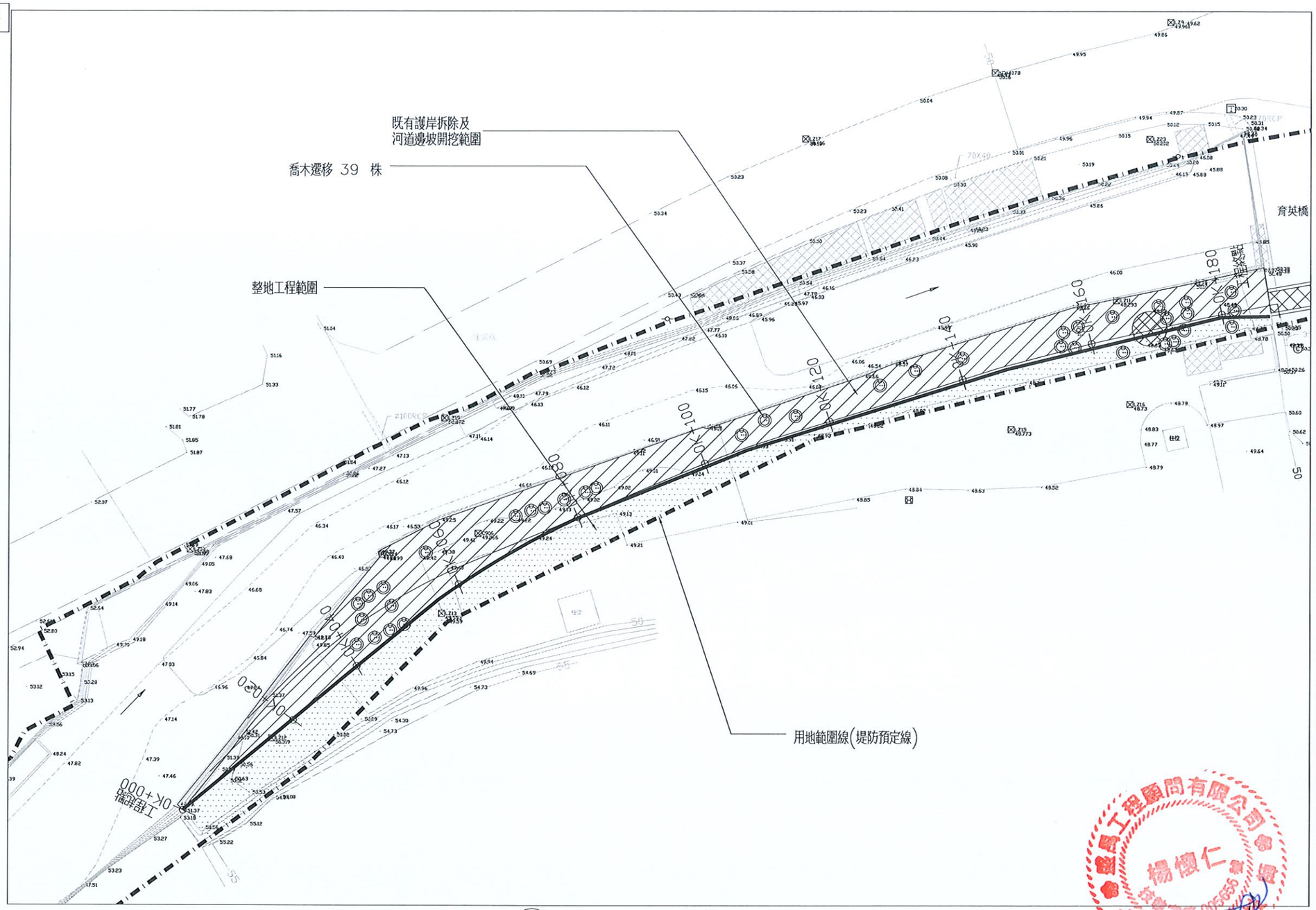

1 GR1 拆除工程平面圖(2)

S=1/600 Unit: m

修正			
圖名	日期	修正者	內容

經濟部水利署第十河川局

盛禹工程顧問有限公司 新北市中和區福祥路72號2樓之8 TEL:(02)2240-2925 FAX:(02)2242-5433

繪製 張為平 張為平 | 複核 楊懷仁 | 初核 | 日期

比例 | 參照依據

鶯歌溪育英橋上下游右岸護岸改善工程(1K+021-387)

圖名 拆除工程平面圖(2)

圖號 GR-02 | 張號 7 /29

H－01.工程平面配置圖(1)

北

1/600

02	01

圖例說明：

- 用地範圍線
- 新設W300cmxH410cm 單孔箱涵 182m
- 新設三明治護岸工程 186m
- 新設堤背擋土牆 100m
  新設堤背緣石收邊 80m
- 新設階梯 3處
- 新設導流陰井(含舌閥) 3處
  新設600mmRCP管 15m
- 景觀工程 682m2

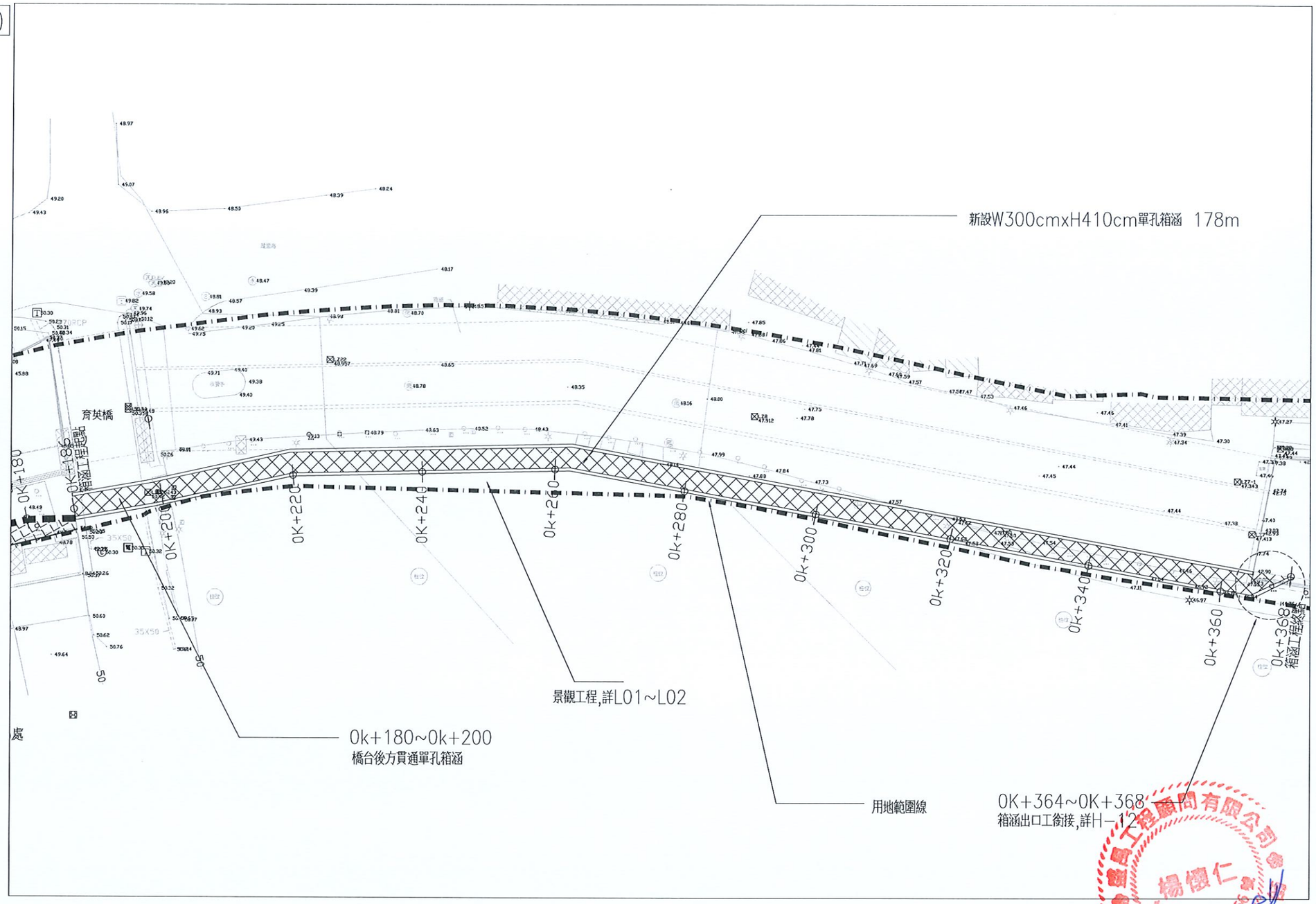

1 / H01 工程平面配置圖(1)

S=1/600 Unit:m

修正			
圖名	日期	修正者	內容

經濟部水利署第十河川局

盛禹工程顧問有限公司 新北市中和區福祥路72號2樓之8 TEL:(02)2240-2925 FAX:(02)2242-5433

繪製 張為平 張為平 複核 楊懷仁

初核 日期

比例 參照依據

鶯歌溪育英橋上下游右岸護岸改善工程(1K+021-387)

圖名 工程平面配置圖(1)

圖號 H－01 張號 8 /29

H02. 工程平面配置圖(2)

北

1/600

02 | 01

圖例說明：

- 用地範圍線
- 新設W300cm×H410cm 單孔箱涵 182m
- 新設三明治護岸工程 186m
- 新設堤背擋土牆 100m 新設堤背緣石收邊 80m
- 新設階梯 3處
- 新設導流陰井(含舌閥) 3處 新設600mmRCP管 15m
- 景觀工程 682m2

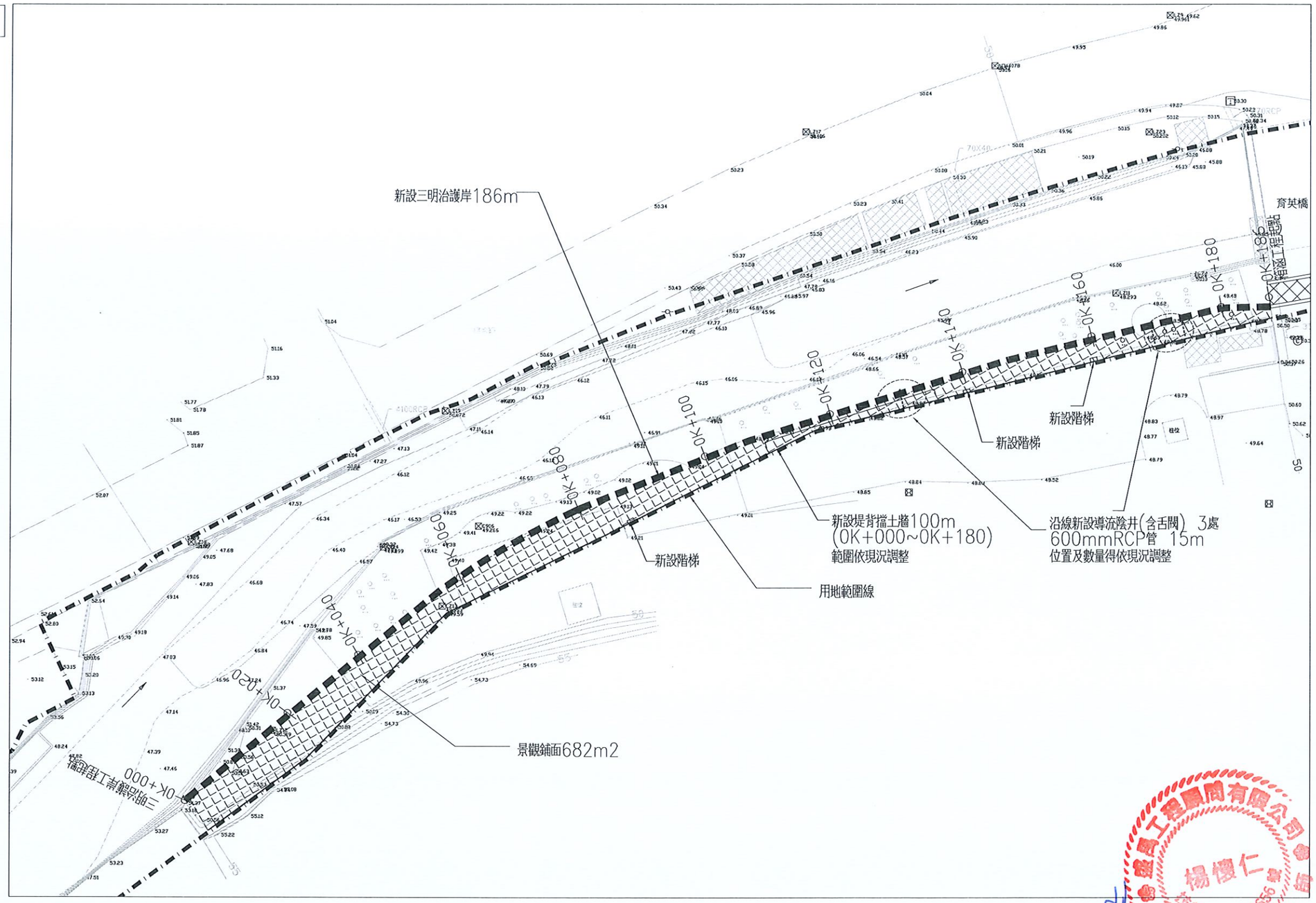

1 / H02 工程平面配置圖(2)

S=1/600 Unit: m

修正			
圖名	日期	修正者	內容

經濟部水利署第十河川局

盛禹工程顧問有限公司 新北市中和區福祥路72號2樓之8 TEL:(02)2240-2925 FAX:(02)2242-5433

繪製 張為平 張為平 | 複核 楊懷仁 | 初核 | 日期

比例 | 參照依據

鶯歌溪育英橋上下游右岸護岸改善工程(1K+021-387)

圖名 工程平面配置圖(2)

圖號 H-02 | 張號 9 /29

H－03. 河川工程標準斷面圖

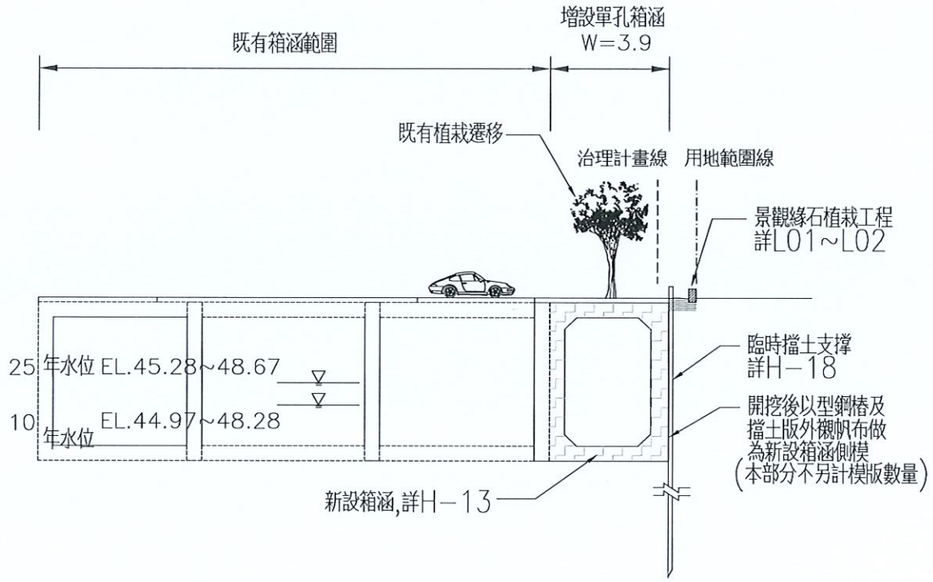

1 H03 育英橋下游增設單孔箱涵標準斷面圖

S=1/200 Unit: m

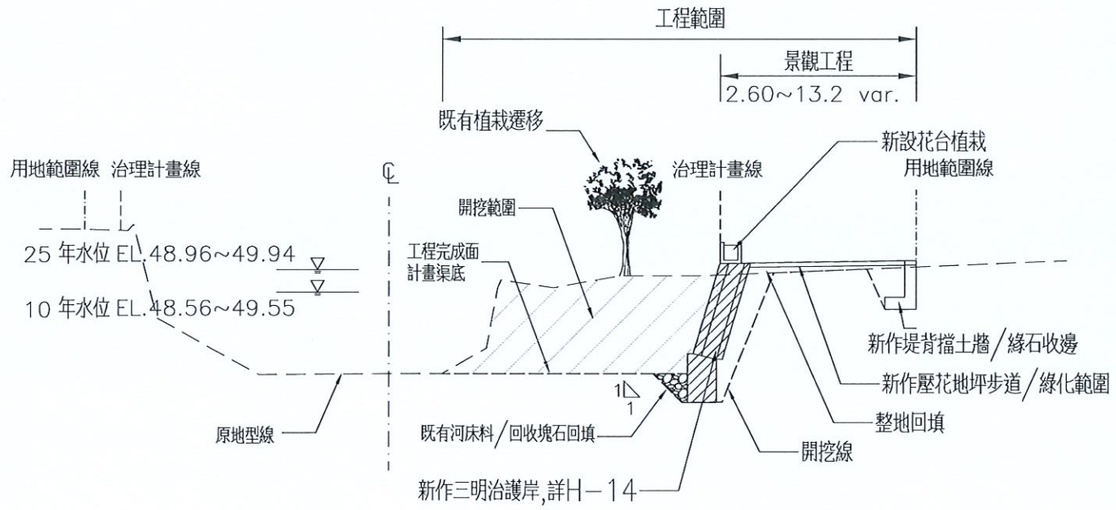

2 H03 育英橋上游新作三明治護岸標準斷面圖

S=1/200 Unit: m

修正			
圖名	日期	修正者	內容

經濟部水利署第十河川局

盛禹工程顧問有限公司 新北市中和區福祥路72號2樓之8 TEL:(02)2240-2925 FAX:(02)2242-5133

繪製 張為平 張為平 複核 楊懷仁

初核 日期

比例

參照依據

鶯歌溪育英橋上下游右岸護岸改善工程(1K+021-387)

圖名 河川工程標準斷面圖

圖號 H－03 張號 10 /29

H-04.育英橋下游工程平縱斷面圖

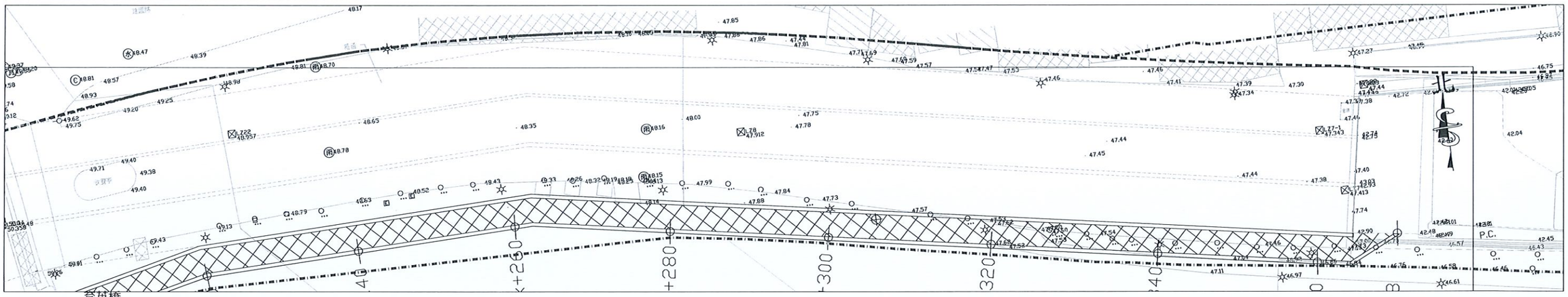

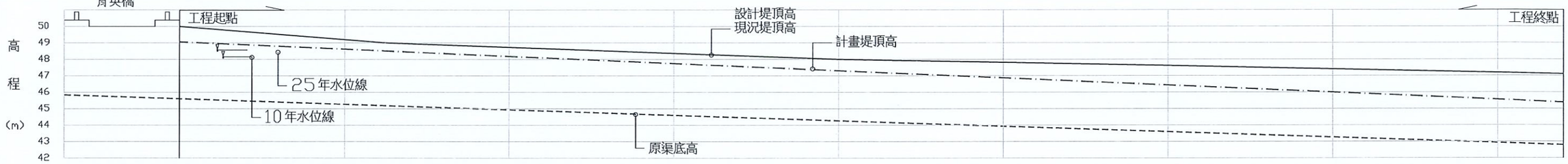

里程	0k+200	0k+220	0k+240	0k+260	0k+280	0k+300	0k+320	0k+340	0k+360	0k+368
現況堤頂	50.00	49.20	48.73	48.36	48.00	47.93	47.62	47.41	47.19	47.15
設計堤頂	50.00	49.20	48.73	48.36	48.00	47.93	47.62	47.41	47.19	47.15
計畫堤頂	49.06	48.62	48.19	47.75	47.31	46.87	46.43	46.00	45.56	45.47
25年水位	48.67	48.26	47.84	47.43	47.01	46.60	46.19	45.78	45.36	45.28
10年水位	48.37	47.96	47.54	47.13	46.71	46.30	45.89	45.48	45.06	44.98
現況渠底	45.61	45.27	44.94	44.60	44.27	43.93	43.26	42.87	42.93	42.87
計畫(設計)渠底	45.61	45.27	44.94	44.60	44.27	43.93	43.26	42.87	42.93	42.87

1/H04 工程平縱斷面圖 S: H=1/500 V=1/250

修正			
圖名	日期	修正者	內容

經濟部水利署第十河川局

盛禹工程顧問有限公司 新北市中和區福祥路72號2樓之8 TEL:(02)2240-2925 FAX:(02)2242-5433

繪製 張為平 張為平 複核 楊懷仁

初核 日期

比例

參照依據

鶯歌溪育英橋上下游右岸護岸改善工程(1K+021-387)

圖名 育英橋下游工程平縱斷面圖

圖號 H-04 張號 11 /29

盛禹工程顧問有限公司 楊懷仁 水利工程技師 第005556號

H-05.育英橋上游工程平縱斷面圖

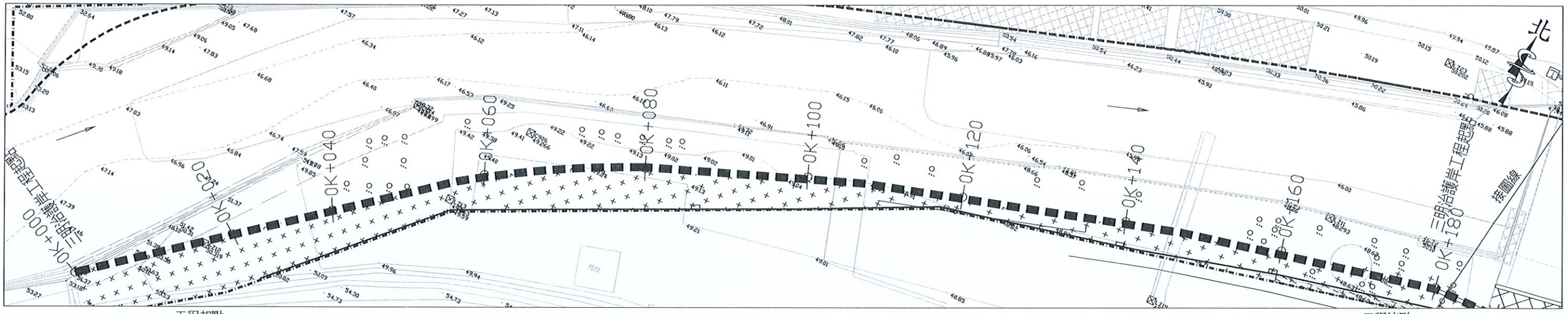

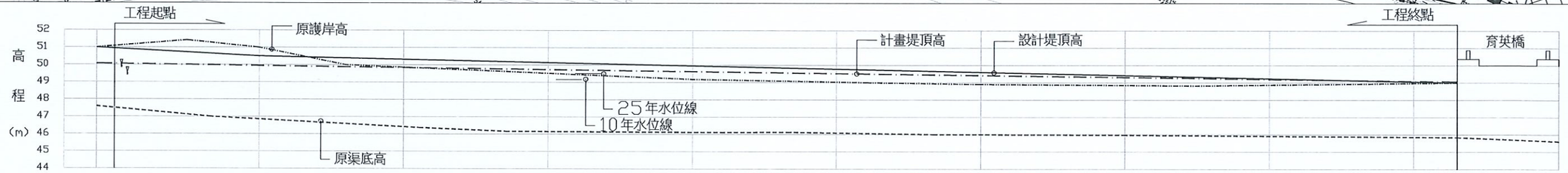

里程	現況堤頂	設計堤頂	計畫堤頂	25年水位	10年水位	現況渠底	設計渠底
0k+000	51.08	51.03	50.07	49.92	49.53	47.56	47.56
0k+020	51.00	50.50	49.93	49.82	49.43	46.85	46.85
0k+040	49.86	50.00	49.82	49.72	49.32	46.42	46.42
0k+060	49.52	49.86	49.72	49.61	49.22	46.15	46.15
0k+080	49.18	49.73	49.61	49.51	49.11	46.12	46.12
0k+100	49.03	49.59	49.51	49.41	49.01	46.09	46.09
0k+120	48.90	49.45	49.41	49.30	48.91	45.99	45.99
0k+140	48.85	49.32	49.30	49.20	48.80	45.97	45.97
0k+160	48.87	49.20	49.20	49.09	48.70	45.91	45.91
0k+180	48.97	49.09	49.09	48.99	48.59	45.86	45.86

1/H05 工程平縱斷面圖 S: H=1/600 V=1/250

修正			
圖名	日期	修正者	內容

經濟部水利署第十河川局

盛禹工程顧問有限公司 新北市中和區福祥路72號2樓之8 TEL:(02)2240-2925 FAX:(02)2242-5433

繪製 張為平 複核 楊懷仁

初核 日期

比例 參照依據

鶯歌溪育英橋上下游右岸護岸改善工程(1K+021-387)

圖名 育英橋上游工程平縱斷面圖

圖號 H-05 張號 12 /29

H－06. 育英橋下游橫斷面圖(1)

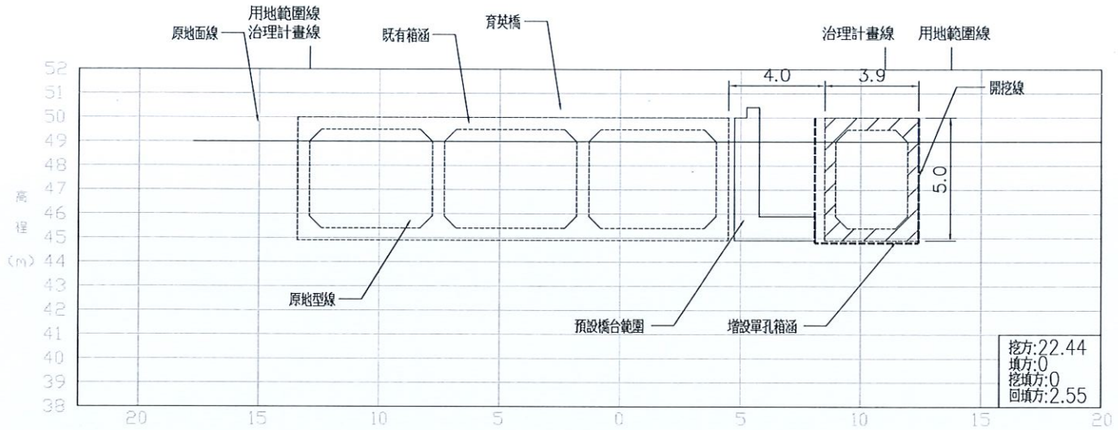

0k+186
起點前斷面

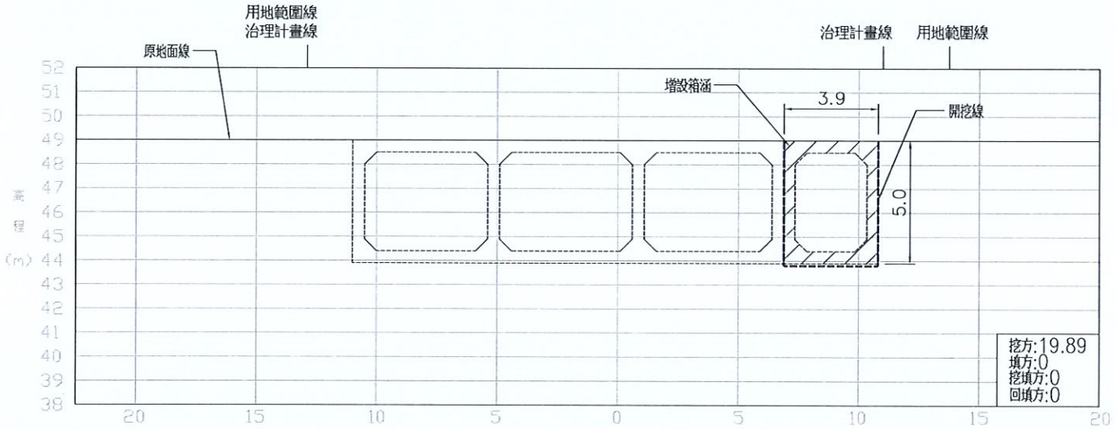

0k+200

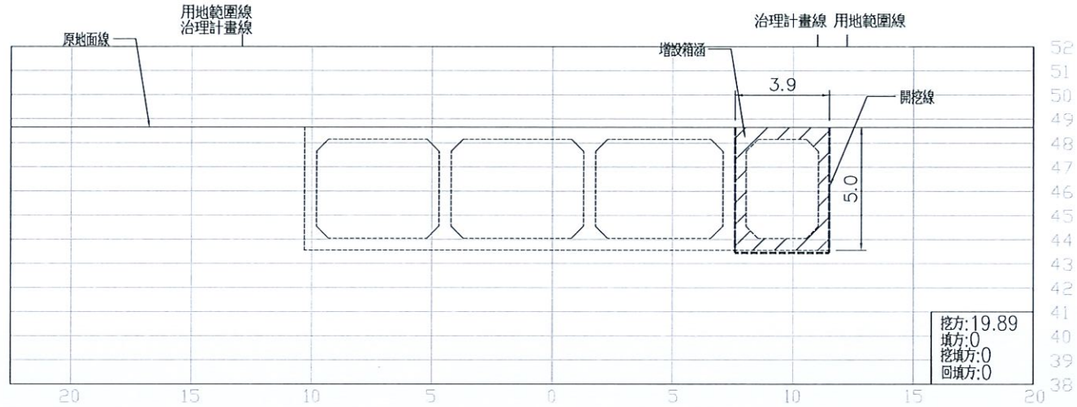

0k+220

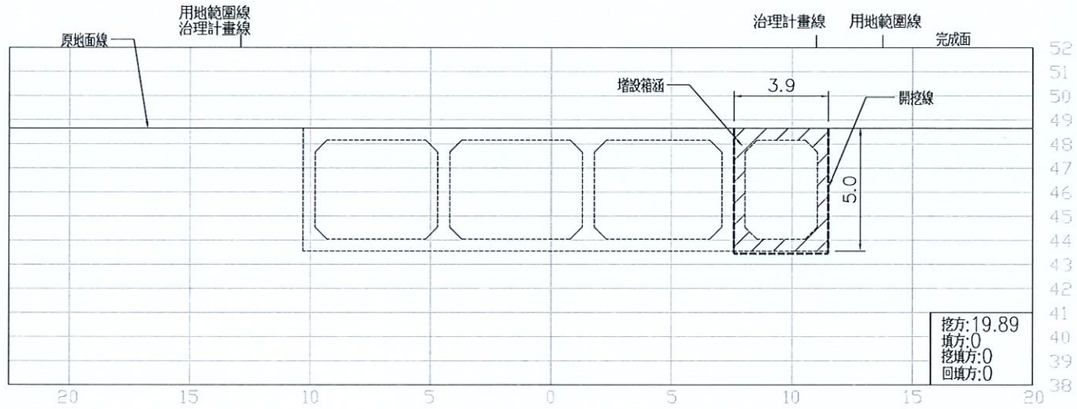

0k+240

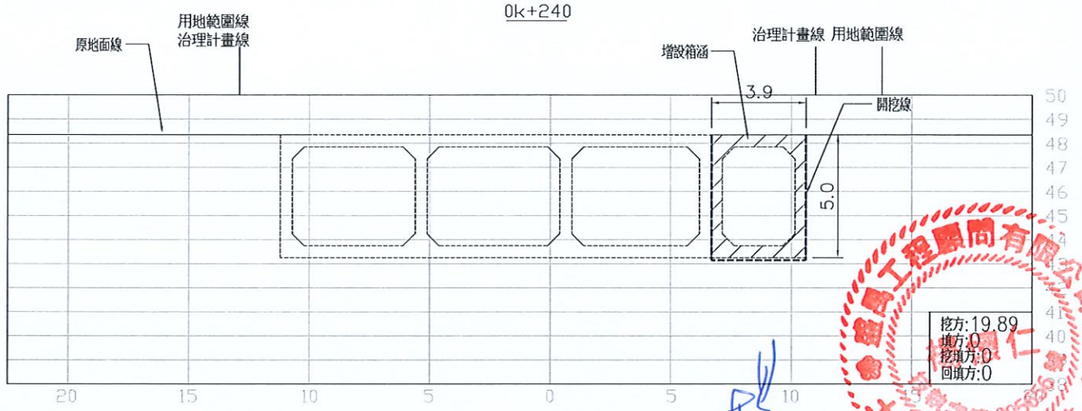

0k+260

1 / H06 育英橋下游橫斷面圖(1)

S=1/250 Unit: m

修正			
圖名	日期	修正者	內容

經濟部水利署第十河川局

盛禹工程顧問有限公司 新北市中和區福祥路72號2樓之8 TEL:(02)2240-2925 FAX:(02)2242-5433

繪製 張為平 張為平 | 複核 楊懷仁 | 初核 | 日期

比例 參照依據

鶯歌溪育英橋上下游右岸護岸改善工程(1K+021-387)

圖名 育英橋下游橫斷面圖(1)

圖號 H－06 | 張號 13 /29

H－07. 育英橋下游橫斷面圖(2)

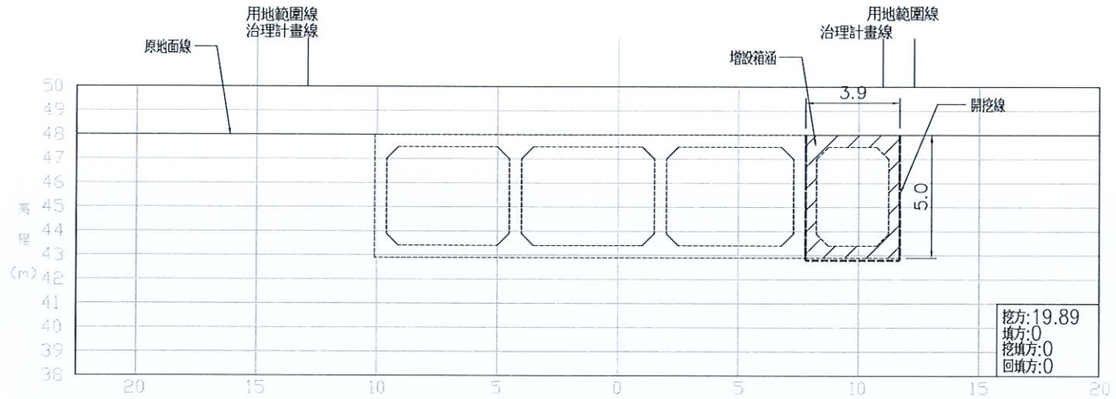

0k+280

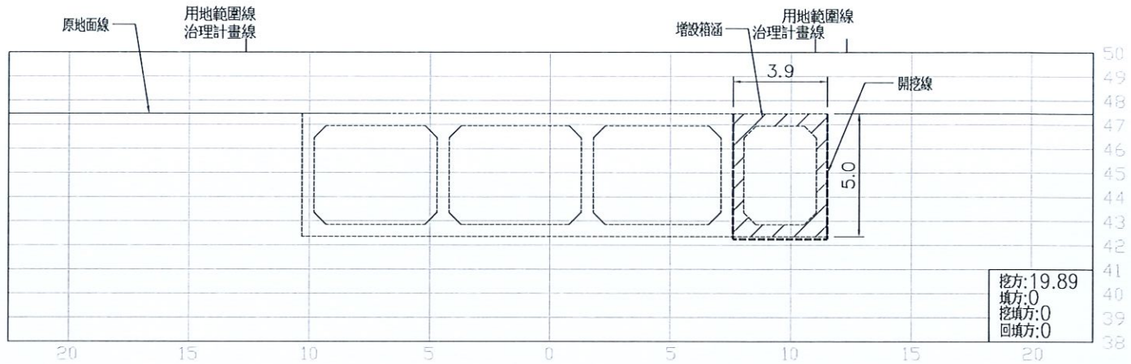

0k+320

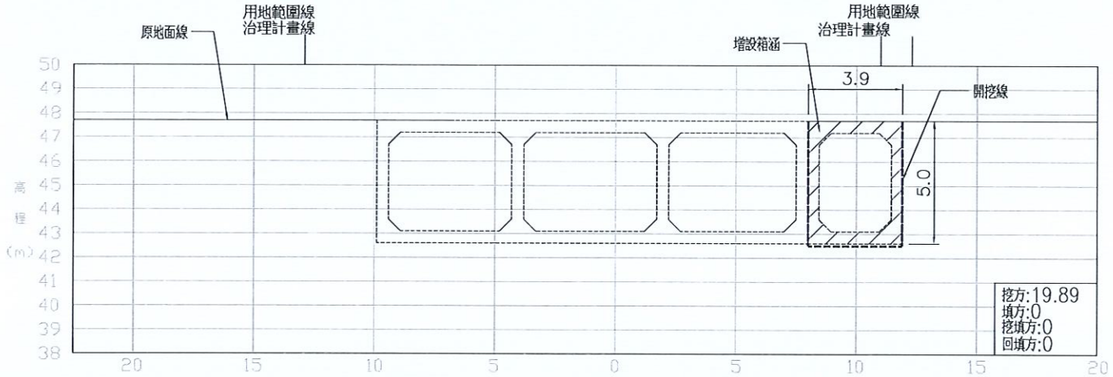

0k+300

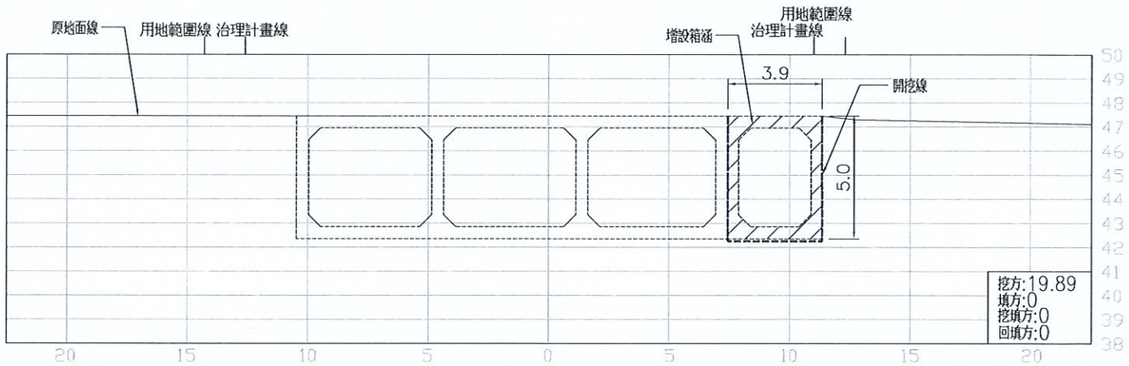

0k+340

1 / H07 育英橋下游橫斷面圖(2)

S=1/250 Unit: m

盛禹工程顧問有限公司 楊懷仁 技師字第 005656 號 土木工程技師

修正			
圖名	日期	修正者	內容

經濟部水利署第十河川局		盛禹工程顧問有限公司 新北市中和區福祥路72號2樓之8 TEL:(02)2240-2925 FAX:(02)2242-5433	比例
		繪製 張為平	複核 楊懷仁
		初核	日期

參照依據	鶯歌溪育英橋上下游右岸護岸改善工程(1K+021-387)		
	圖名	育英橋下游橫斷面圖(2)	
	圖號	H-07	張號 14 /29

H－08. 育英橋上游橫斷面圖(2)

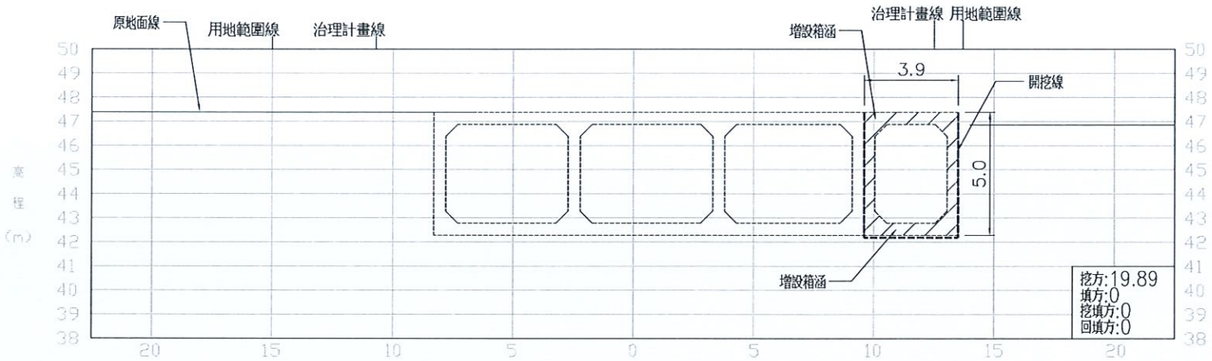

0k+360

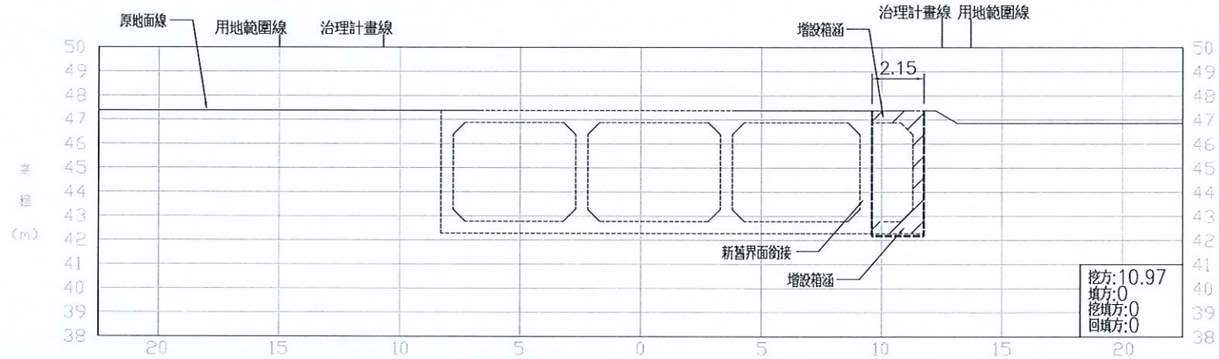

0k+368

1 / H08 育英橋下游橫斷面圖(3)

S=1/250 Unit: m

修正			
圖名	日期	修正者	內容

經濟部水利署第十河川局

盛禹工程顧問有限公司 新北市中和區福祥路72號2樓之8 TEL:(02)2240-2925 FAX:(02)2242-5433

繪製 張為平 張為平 | 複核 楊懷仁

初核 | 日期

比例

參照依據

驚歌溪育英橋上下游右岸護岸改善工程(1K+021-387)

圖名 育英橋下游橫斷面圖(3)

圖號 H－08 | 張號 15 /29

盛禹工程顧問有限公司 楊懷仁 技師字第005656號 土木工程技師

H－09. 育英橋上游橫斷面圖(1)

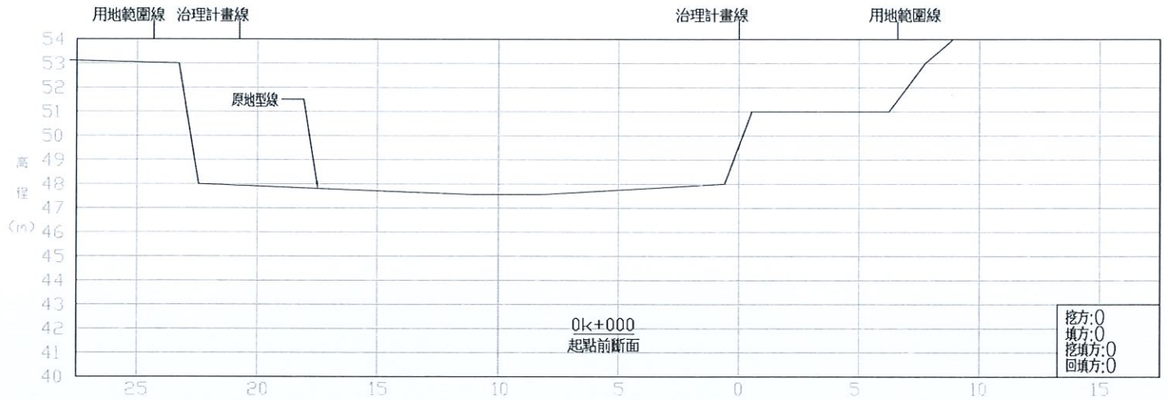

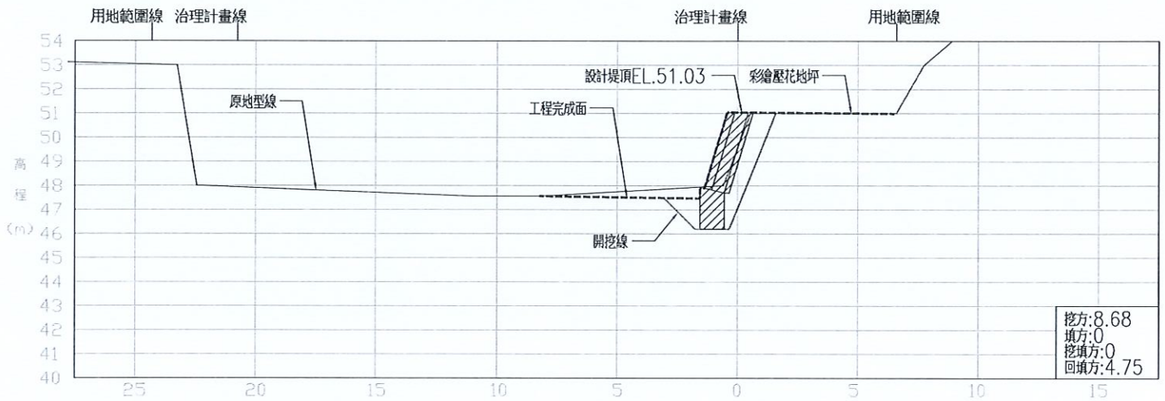

0k+000

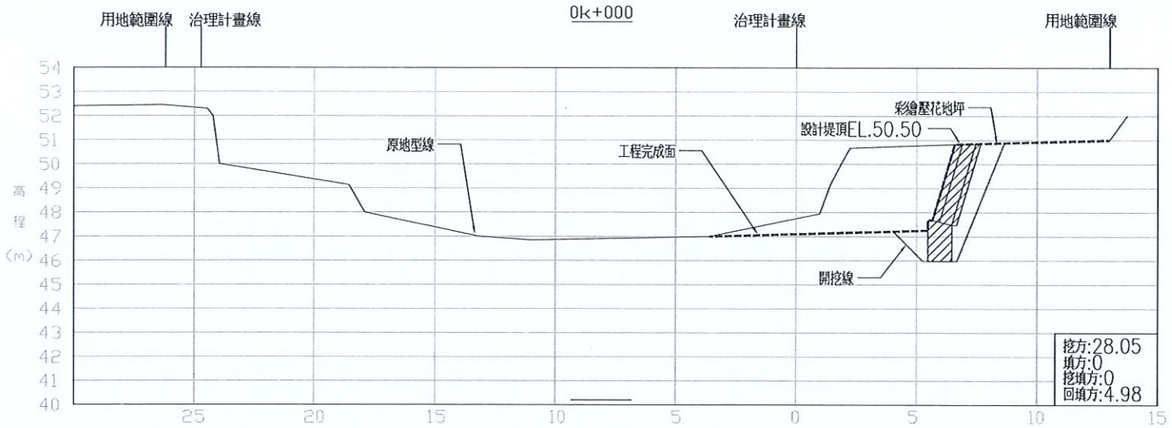

0k+020

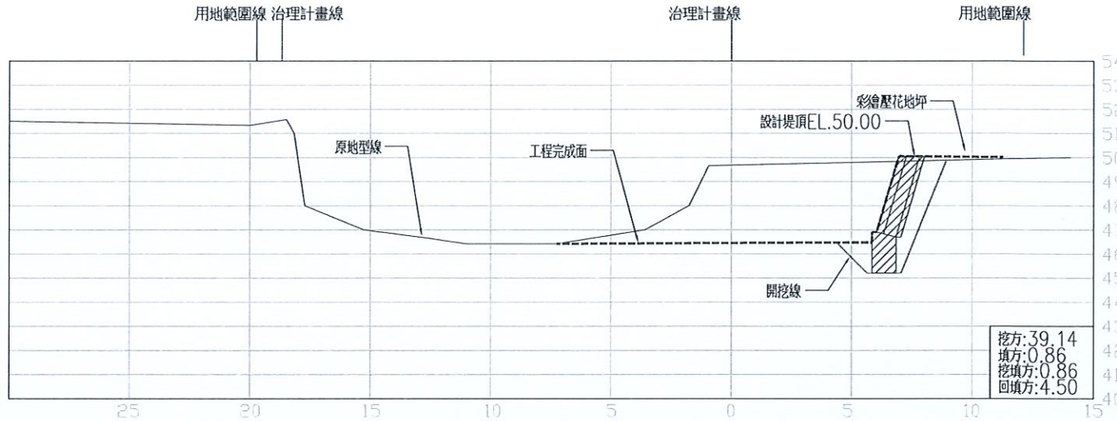

0k+040

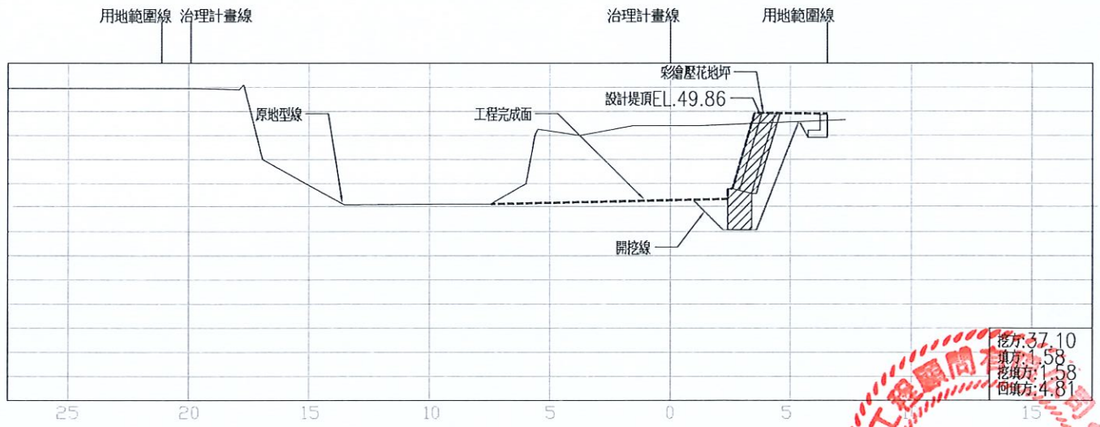

0k+060

1 / H09 育英橋上游橫斷面圖(1)

S=1/250 Unit: m

修正			
圖名	日期	修正者	內容

經濟部水利署第十河川局

盛禹工程顧問有限公司 新北市中和區福祥路72號2樓之8 TEL:(02)2240-2925 FAX:(02)2242-5433

繪製 張為平 張為平 | 複核 楊懷仁 | 初核 | 日期

比例 | 參照依據

鶯歌溪育英橋上下游右岸護岸改善工程(1K+021-387)

圖名 育英橋上游橫斷面圖(1)

圖號 H-09 | 張號 16 /29

H－10. 育英橋上游橫斷面圖(2)

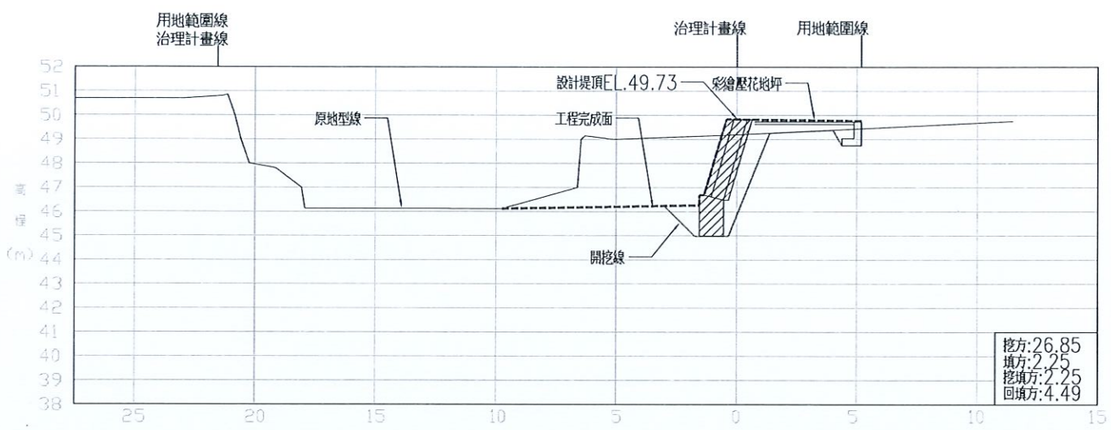

0k+080

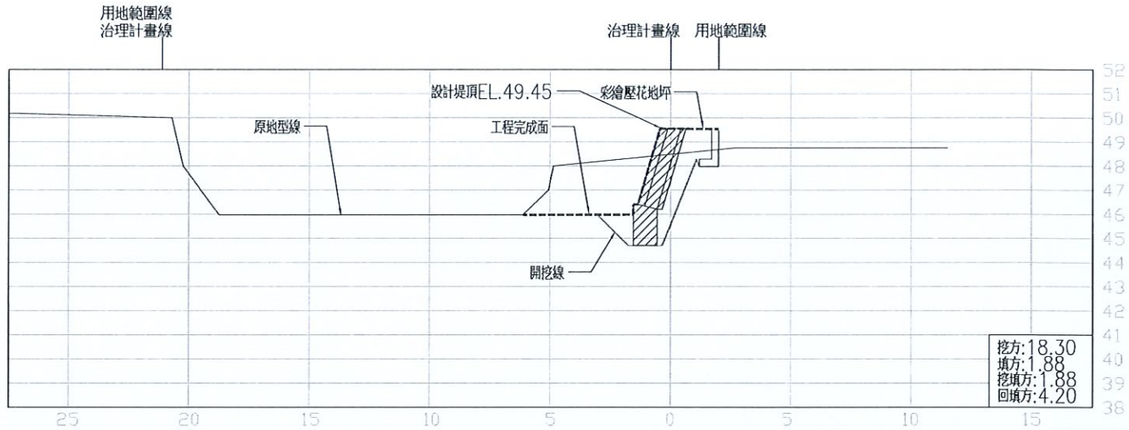

0k+120

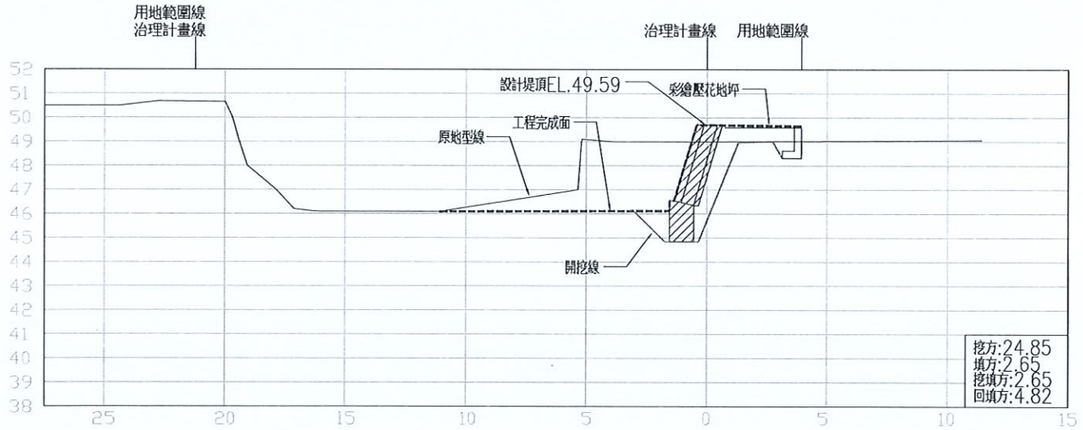

0k+100

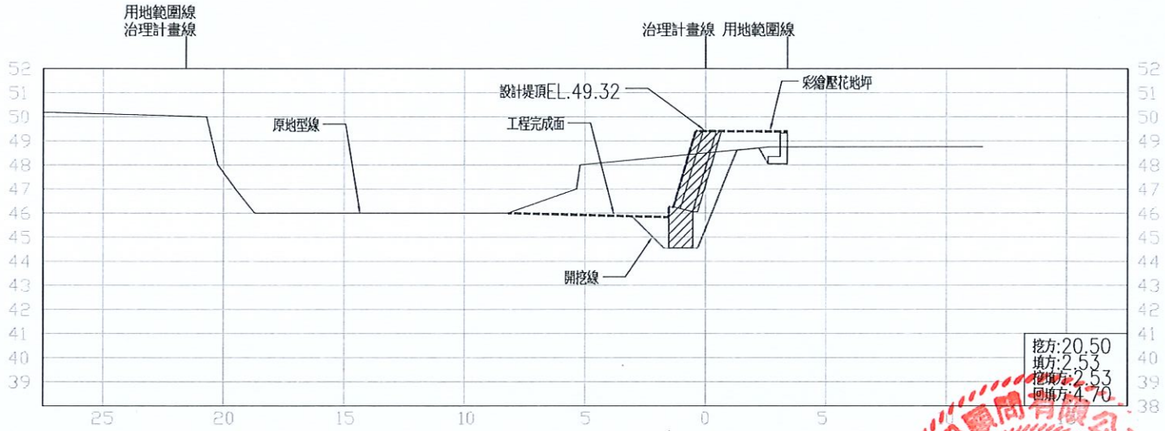

0k+140

1/H10 育英橋上游橫斷面圖(2)

S=1/250 Unit: m

盛禹工程顧問有限公司 楊懷仁 技術字第005656號 土木工程技師

修正			
圖名	日期	修正者	內容

經濟部水利署第十河川局

盛禹工程顧問有限公司 新北市中和區福祥路72號2樓之8 TEL:(02)2240-2925 FAX:(02)2242-5433

繪製 張為平 張為平 複核 楊懷仁

初核 日期

比例 參照依據

鶯歌溪育英橋上下游右岸護岸改善工程(1K+021-387)

圖名 育英橋上游橫斷面圖(2)

圖號 H-10 張號 17 /29

H－11.育英橋上游橫斷面圖(3)

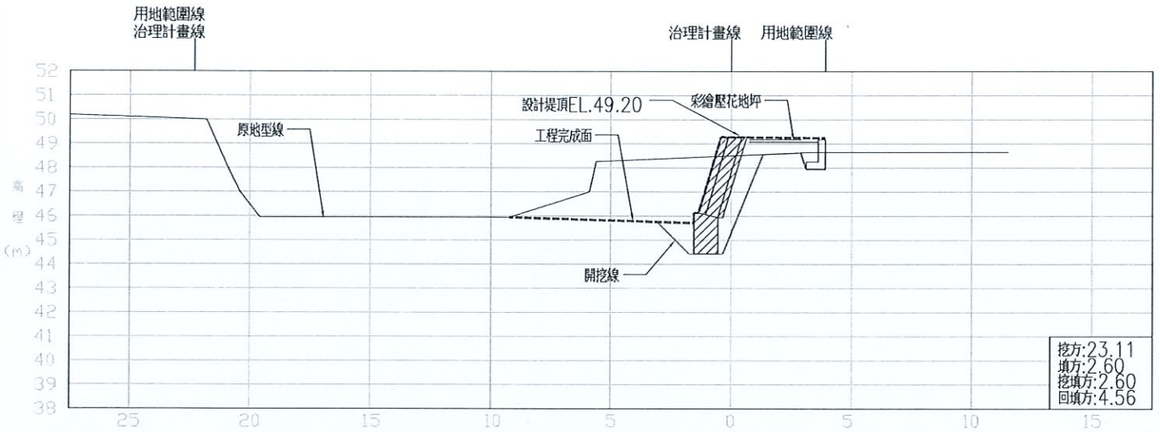

0k+160

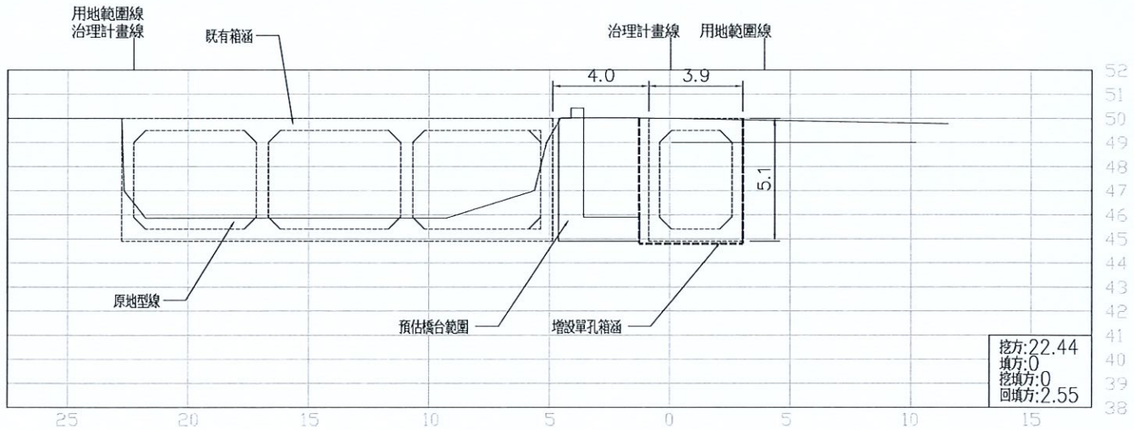

0k+186
終點後斷面

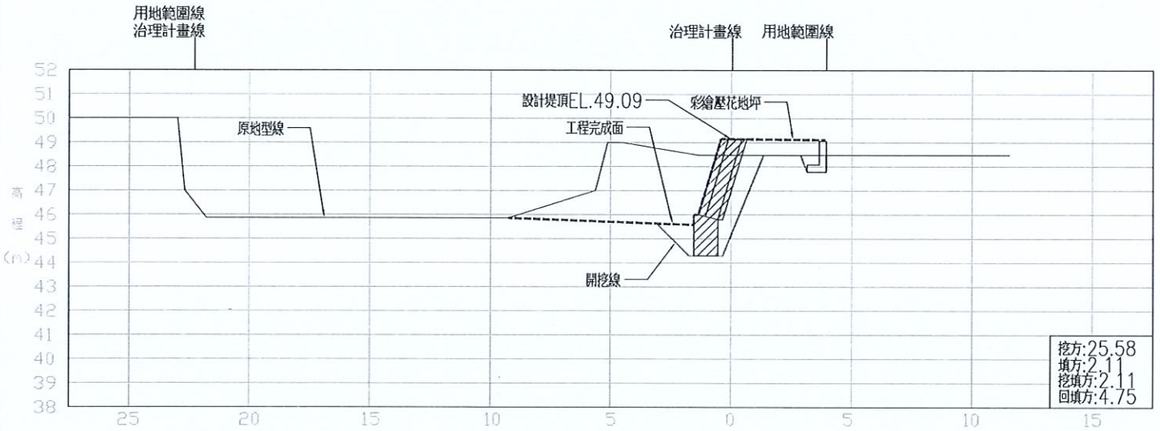

0k+180

施工說明:
1.育英橋上游新作三明治護岸終點後斷面,以新作箱涵銜接育英橋下游處
2.育英橋橋台形式範圍及深度均屬預估,承商後續應依試挖結果調整銜接箱涵施作形式及斷面
3.上述銜接箱涵依實際施作情況,以實作實算辦理施作數量追加減及計價
3.施工中為竟事宜之處,應依業主及設計監造單位指示辦理之

(1/H11) 育英橋上游橫斷面圖(3)
S=1/250 Unit: m

修正			
圖名	日期	修正者	內容

經濟部水利署第十河川局

盛禹工程顧問有限公司 新北市中和區福祥路72號2樓之8 TEL:(02)2240-2925 FAX:(02)2242-5433

繪製	張為平	複核	楊懷仁
初核		日期	

比例: 參照依據

鶯歌溪育英橋上下游右岸護岸改善工程(1K+021-387)

圖名	育英橋上游橫斷面圖(3)		
圖號	H-11	張號	18 /29

H－12. 箱涵詳圖(1)

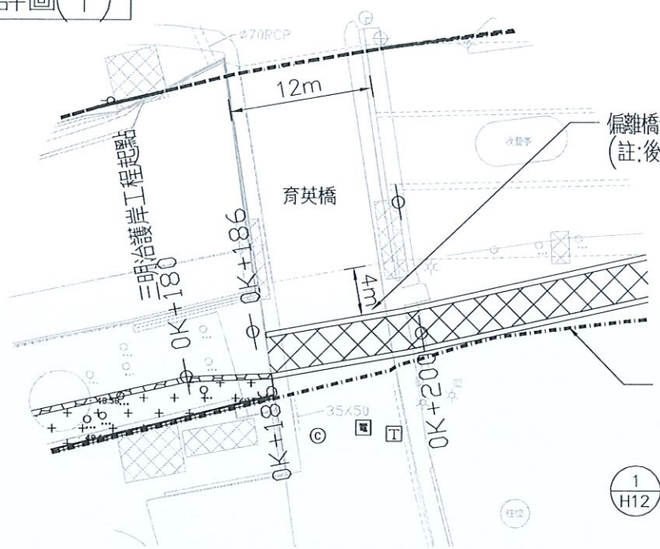

1 / H12 0K＋186 箱涵入流口示意圖

S=1/500 Unit: m

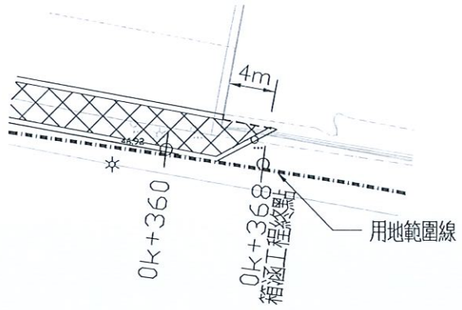

2 / H12 0K＋364 箱涵出流口示意圖

S=1/500 Unit: m

箱涵入流口第一階段施作示意圖

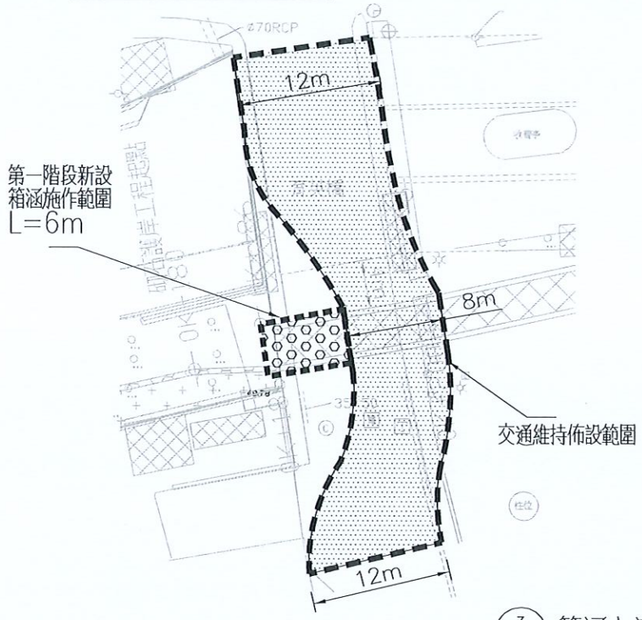

箱涵入流口第二階段施作示意圖

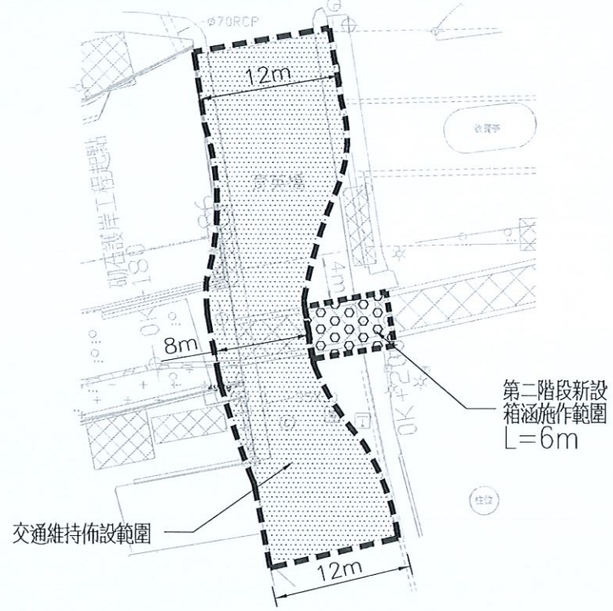

3 / H12 箱涵入流口分階段施作示意圖

S=1/500 Unit: m

入流口箱涵各階段施工說明:

1. 本案箱涵施工配合既有橋台位置退縮,另既有育英橋橋台形式範圍及深度均屬預估,承商後續應依試挖結果調整箱涵施作形式及斷面,並據以提送交通維持計畫送審
2. 本案箱涵施工,應維持育英橋雙向通車,故採用半半施工方式進行,共分為第一,第二階段
3. 交通佈設原則,應維持雙向通行,路幅達8m以上,各階段車道佈設示意圖如附圖所示
4. 兩階段交維佈設,有鄰地使用需求,施工廠商應配合業主及設計監造單位協調鄰地公私地借用事宜,其中若涉及私地租用費用,因已編列於契約價金中,不另計價
5. 本案箱涵施工之交維佈設,廠商應提送交維計畫送審,經核准後方得施工
6. 施工廠商應配合核定之交維計畫,佈設相關交維持設施及交維人員,以維持施工中之安全
7. 本案箱涵入流口配合銜接育英橋施工,應依實際施工方式,交維佈設方式據以施工,相關工項得視施作情形,以實作實算方式辦理計價之
8. 施工中未竟事宜之處,應依業主及設計監造單位指示辦理之

修正			
圖名	日期	修正者	內容

經濟部水利署第十河川局

盛禹工程顧問有限公司 新北市中和區福祥路72號2樓之8 TEL:(02)2240-2925 FAX:(02)2242-5433

繪製 張為平 張為平 | 複核 楊懷仁 | 初核 | 日期

比例 參照依據

鶯歌溪育英橋上下游右岸護岸改善工程(1K+021-387)

圖名 箱涵詳圖(1)

圖號 H-12 | 張號 19 /29

H－13. 箱涵詳圖(2)

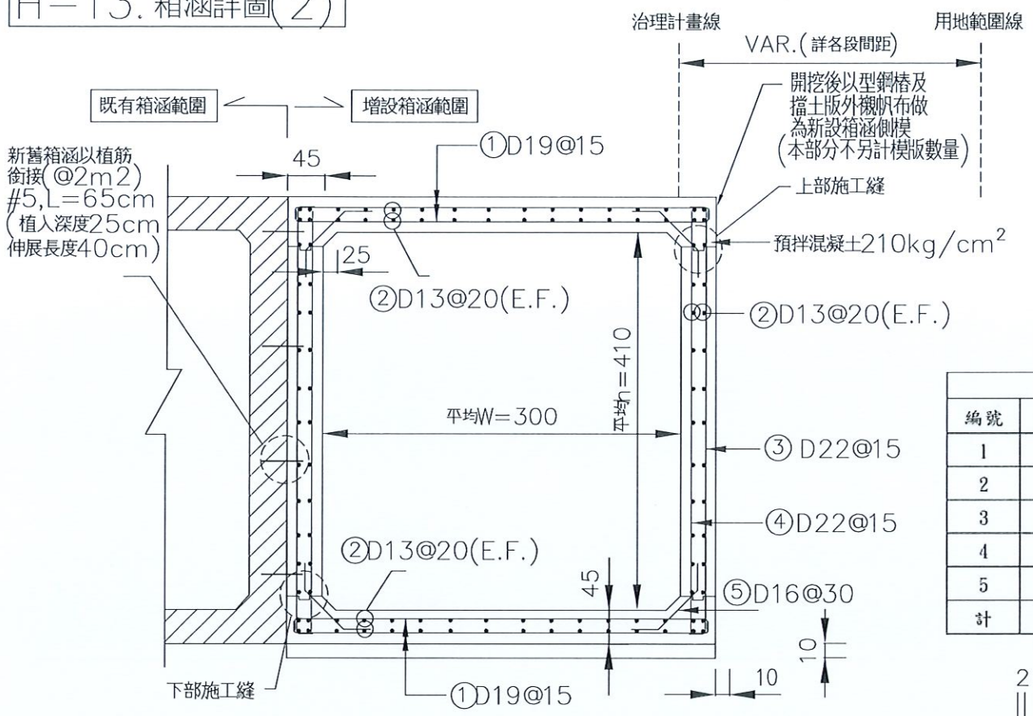

新作箱涵橫剖面配筋圖

U: cm

新作箱涵鋼筋加工及鋼筋材料規格圖

①D19@15	②D13@20(E.F.)	③D22@15	④D22@15
32.5 / 375 / 32.5	100	32.5 / 485 / 32.5	485
⑤D16@30 35 / 55 / 35			

註:
1. 除結構圖上特別標示之牆厚及版厚外,其餘尺寸以建築圖為主.

材料應力

<=>鋼筋 #6含 以上 Fy=4200kg/cm²
#5含 以下 Fy=2800kg/cm²

<=>結構混凝土 Fc'=280kg/cm²
Fc'=210kg/cm²
Fc'=140kg/cm²

3.0mX4.1m箱涵單位長度(每m)鋼筋表					
編號	徑稱	長度(m)	單位重(kg/m)	支數	總重(kg)
1	#6	4.40	2.25	27	267.00
2	#4	1.00	0.994	211	210.00
3	#7	5.50	3.04	13	217.00
4	#7	4.85	3.04	13	192.00
5	#5	1.25	1.56	13	25.00
計					911.00

箱涵每 m 長材料數量			
210kgf/cm²混凝土(m³)	140kgf/cm²混凝土(m³)	鋼筋(kgf)	模板(m²)
7.2	0.4	911	11.1

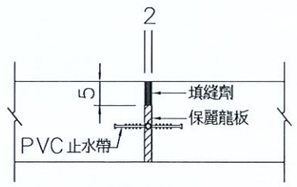

箱涵用伸縮縫 N.T.S

註 每隔10m施作一處伸縮縫

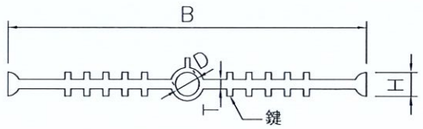

PVC 止水帶

PVC止水帶規格

種類	標稱尺寸 (MM)	寬度 B (MM)	厚度 T (MM)	H (MM)	D (MM)	鍵數	單位重量 (KG/M)
WS-A-3	220X9	220±5.0	9.0±0.9	16	18±2	10以上	2.8
WS-A-1	150X4	150±4.5	4.0±0.5	10	10±2	4以上	1.0

註1: 結構厚度>0.25m ,PVC止水帶採用WS－A－3型或依設計圖之指示.

註2: 結構厚度<0.25m ,PVC止水帶採用WS－A－1型或依設計圖之指示.

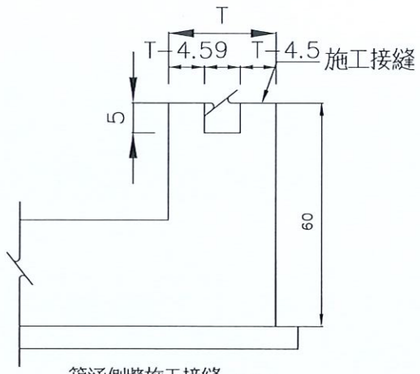

箱涵側牆施工接縫 N.T.S

植筋說明:

1. 本工程使用之竹節鋼筋應依照鋼筋混凝土施工規範或 CNS 560 之規定.
2. 本工程需考量化學藥劑握裹性,耐久性,耐震性及潮濕環境影響,需檢附相關測試報告.(其測試程序及允收標準須依據 ICC AC58)
3. 承包廠商除須提供上述相關之認證資料外,尚須提供化學植筋尺寸,埋設深度,設計力量,間邊距考量與安全係數等原廠詳細技術資料及拉拔計劃,審查合格後始能施工.
4. 施工前為避免鑽到原有鋼筋,鑽孔前應先用鋼筋探測器確認,掃描結果需列印留存,並交由業主或工地工程司審查後方可施工.
5. 設計拉力:一般以鋼筋降伏拉力為設計拉力,或設計者依設計需求力量決定之.
6. 埋深計算:埋設深度應以藥劑原廠之技術資料為基準(視不同藥劑而不同),依設計拉力要求演算所需埋深,且埋深不得少於10倍直徑.
7. 施作後未達藥劑完全硬化時間,應避免觸碰及矯正鋼筋而影響藥劑強度.
8. 化學植筋拉拔試驗
   a. 試驗單位:需由 TAF 或 ISO 認證之試驗單位實施,其測試儀器需為校正有效期限內之儀器,並於測試完畢後由該單位出具試驗結果報告送工地工程司查核.
   b. 施工前需作可行性試驗:測試拉力依設計之埋深以同尺寸高拉力螺桿(ISO 8.8 級)以1.4倍鋼筋降伏(設計)拉力在工地試作3支,其藥劑錨錠部份不得破壞,以確保藥劑握裹能力,並記錄孔深,使用藥劑廠牌,型號作為日後施作品管之依據.
9. 為確保工程品質,承包商需提供化學藥劑之購買證明(由材料商開具)及使用數量,呈交品管工程師及業主查核,供工程驗收之用.

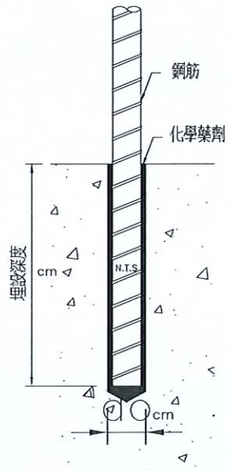

尺寸	D10	D13	D16	D19	D22	D25	D29	D32	D36
鑽孔直徑 do(mm)	12	15	20	25	28	32	37	40	42
降伏拉力 kgf	1996	3548	5560	12033	16258	21281	27170	34200	42294

註: 1. D19(含)以上 fy=4200kgf/cm², D16(含)以下 fy=2800kgf/cm²
2. 各尺寸化學植筋埋設深度應依各廠技術資料計算,且至少為 10 倍鋼筋直徑.

植筋標準圖

(A3) S= N.T.S. Unit=cm

修正			
圖名	日期	修正者	內容

經濟部水利署第十河川局

盛禹工程顧問有限公司 新北市中和區福祥路72號2樓之8 TEL:(02)2240-2925 FAX:(02)2242-5433

繪製 張為平 張為平 | 複核 楊懷仁 | 初核 | 日期

比例 參照依據

鶯歌溪育英橋上下游右岸護岸改善工程(1K+021-387)

圖名 箱涵詳圖(2)

圖號 H－13 | 張號 20 /29

H－14. 新作三明治護岸詳圖

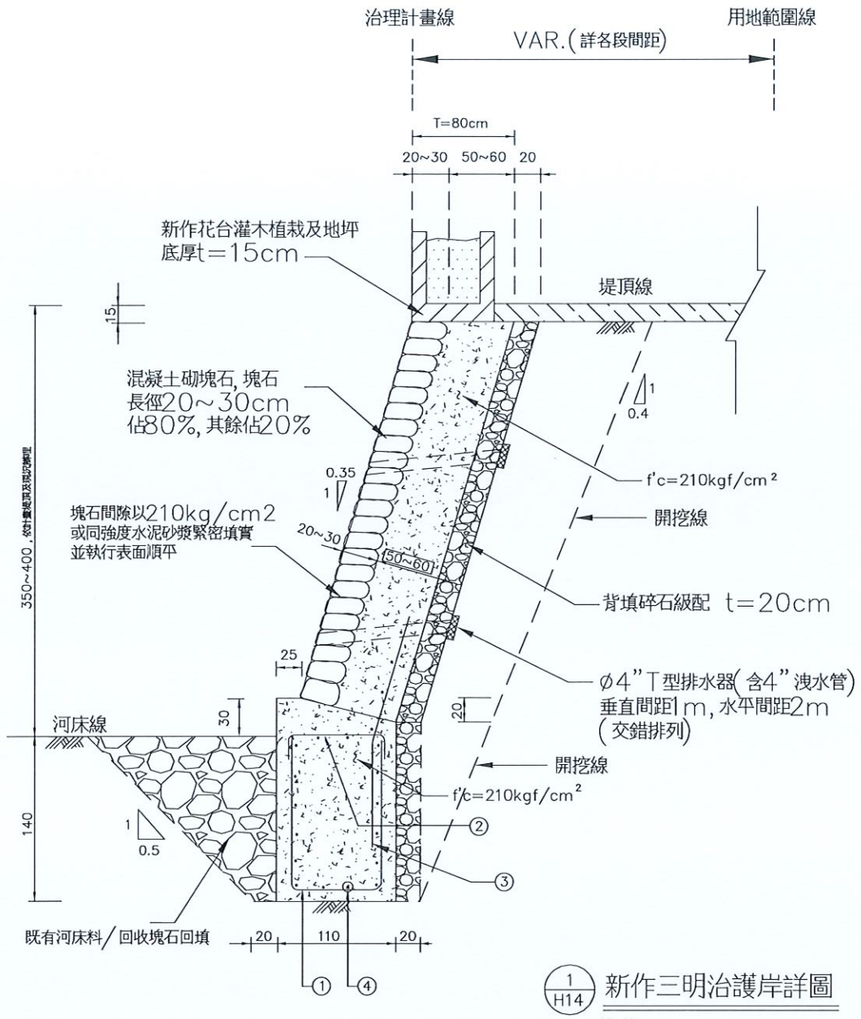

1 / H14 新作三明治護岸詳圖

Unit: cm

新作三明治護岸鋼筋加工及鋼筋材料規格圖			
①D13@30	②D13@30	③D13@30	③D13@35
135 95 135	15 95 15	135 100	100

三明治護岸每 m 長材料數量				
210kgf/cm²混凝土(m³)	鋼筋(kgf)	乙種模板(m2)	砌塊石(m2)	背填碎石級配(m3)
4.27	45	3.2	3.5	1.0

H=4m三明治護岸單位長度(每m)鋼筋表					
編號	徑稱	長度(m)	單位重(kg/m)	支數	總重(kg)
1	#4	3.65	0.994	4	15.00
2	#4	1.25	0.994	4	5.00
3	#4	2.35	0.994	4	9.00
4	#4	1.00	0.994	16	16.00
計					45.00

附註:

1. 除鋼筋直徑為 mm 及其他註明者外，均以 cm 為單位.
2. 本護岸至少每隔 10m 應設置伸縮縫一條，或依業主及設計監造單位指示設置之. 設置伸縮縫詳如以下詳圖所示
3. 本護岸為因應施工需求設置施工縫，應設置妥適之施工接縫鋼筋.
4. 本護岸開挖面應依據現地工址之地質狀況，決定適當之坡度 必要時應裝置板樁或其它適宜之臨時擋土設施，以防崩塌.
5. 鋼筋降伏應力如下:
   直徑小於或等於D22 ，使用fy=2800 kgf/cm²
   直徑大於或等於D25 ，使用fy=4200 kgf/cm²
6. 本護岸開挖線詳如圖說所示, 所有形式擋土牆均需配合開挖線進行開挖, 以維持擋土牆品質

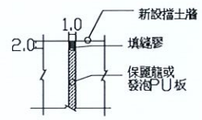

擋土牆伸縮縫詳圖

修正			
圖名	日期	修正者	內容

經濟部水利署第十河川局

盛禹工程顧問有限公司 新北市中和區福祥路72號2樓之8 TEL:(02)2240-2925 FAX:(02)2242-5433

繪製 張為平 張為平 | 複核 楊懷仁 | 初核 | 日期

比例 參照依據

鶯歌溪育英橋上下游右岸護岸改善工程(1K+021-387)

圖名 新作三明治護岸詳圖

圖號 H-14 | 張號 21 /29

H－15. 新作三明治護岸附屬工程詳圖

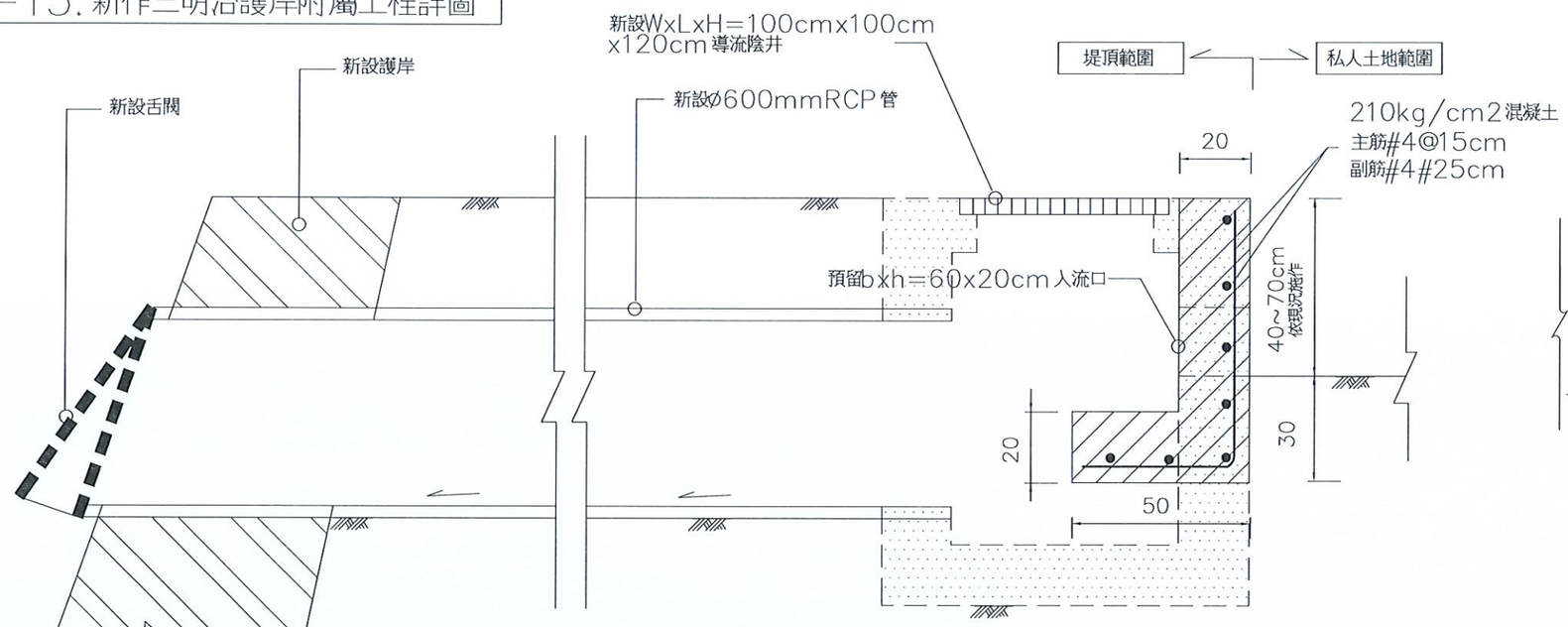

1 / H15 新設堤背擋土牆及排水設施標準剖面圖

N.T.S

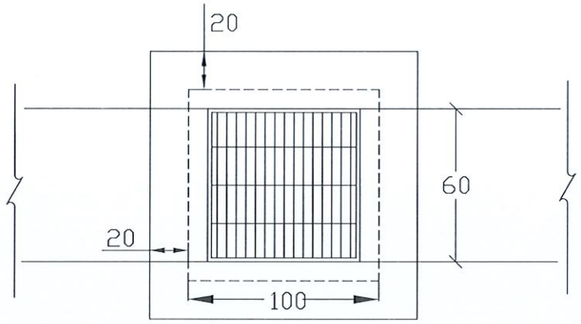

2 / H15 集水井平面圖 U:cm

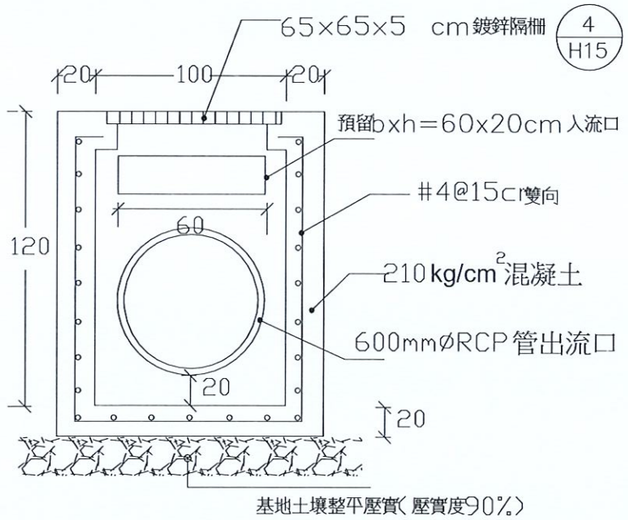

3 / H15 集水井剖面圖 U:cm

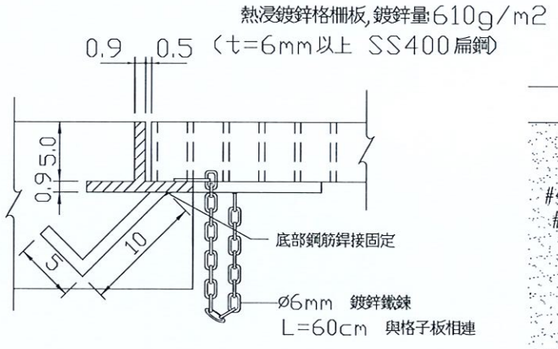

4 / H15 新作鍍鋅格柵蓋版詳圖

U: cm

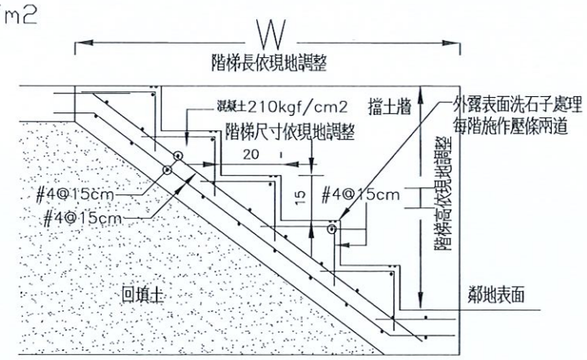

5 / H15 階梯縱斷面圖

N.T.S

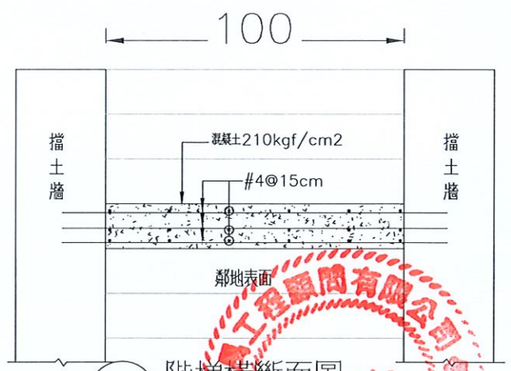

6 / H15 階梯橫斷面圖

N.T.S

修正			
圖名	日期	修正者	內容

經濟部水利署第十河川局

盛禹工程顧問有限公司 新北市中和區福祥路72號2樓之8 TEL:(02)2240-2925 FAX:(02)2242-5433

繪製 張為平 張為平　複核 楊懷仁

初核　日期

比例 參照依據

鶯歌溪育英橋上下游右岸護岸改善工程(1K+021-387)

圖名 新作三明治護岸附屬工程詳圖

圖號 H-15　張號 22 /29

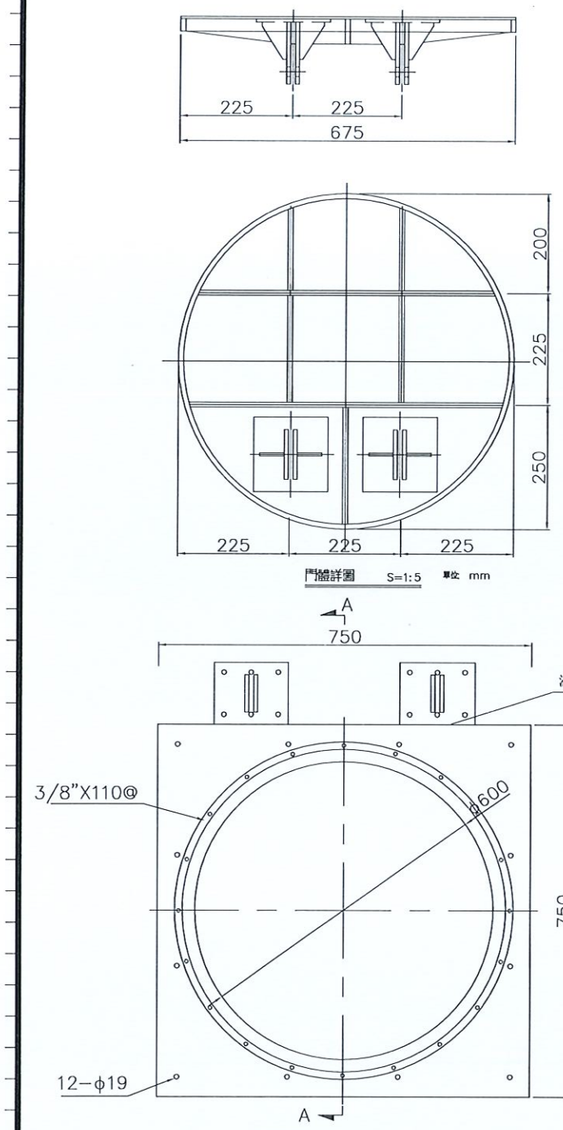

門檻詳圖 S=1:5 單位 mm

門框詳圖 S=1:5 單位 mm

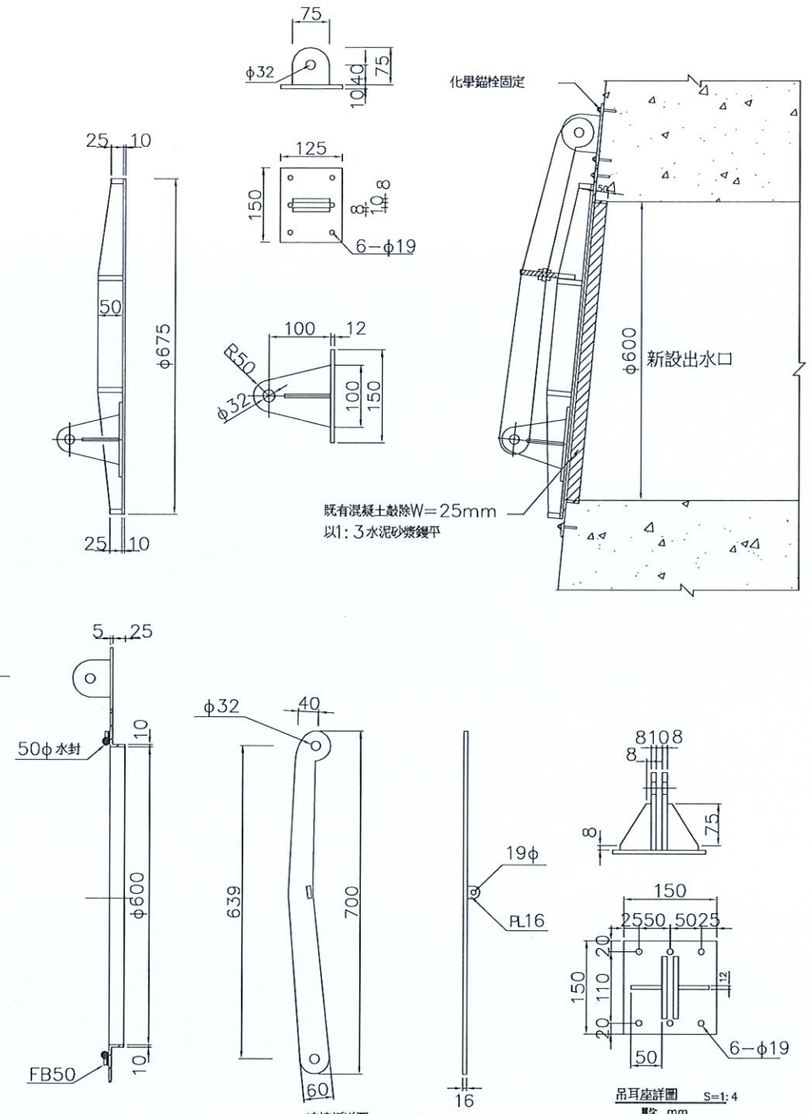

A-A 斷面圖 S=1:5 單位 mm

連接板詳圖 S=1:5 單位 mm

品耳座詳圖 S=1:4 單位 mm

註 1. 本工程全部採用SUS304不銹鋼材料.
2. 本工程之固定螺絲, 預埋深度20cm以上, 並加上5cm以上之彎鉤.

(1/H16) 新作舌閥詳圖 U:mm

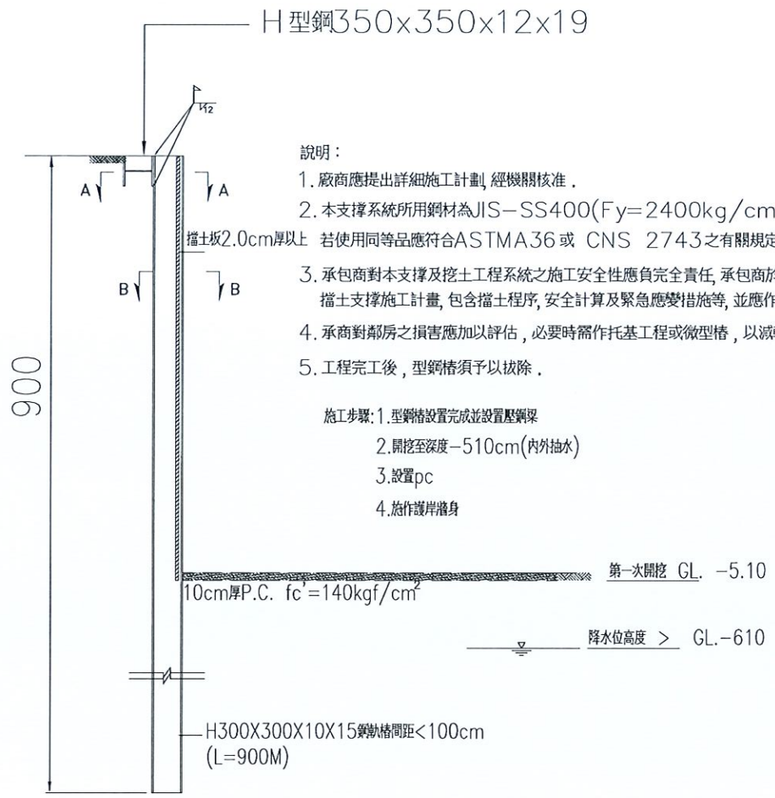

說明：

1. 廠商應提出詳細施工計劃, 經機關核准.
2. 本支撐系統所用鋼材為JIS-SS400(Fy=2400kg/cm*cm)鋼材, 若使用同等品應符合ASTMA36或 CNS 2743之有關規定.
3. 承包商對本支撐及挖土工程系統之施工安全性應負完全責任, 承包商於施工前應提送擋土支撐施工計畫, 包含擋土程序, 安全計算及緊急應變措施等, 並應作必要之技師簽證
4. 承商對鄰房之損害應加以評估, 必要時需作托基工程或微型樁, 以減輕鄰損事件
5. 工程完工後, 型鋼樁須予以拔除.

施工步驟: 1.型鋼樁設置完成並設置壓鋼梁
2.開挖至深度-510cm(內外抽水)
3.設置pc
4.施作護岸灌身

擋土支撐開挖剖面圖

下方為卵礫石或岩盤時, 必要時需先引孔, 避免打擊時震動過大

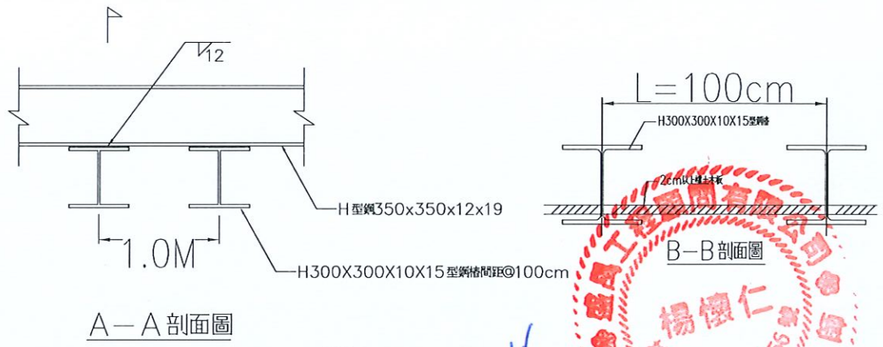

A-A 剖面圖

B-B 剖面圖

(2/H16) 擋土支撐詳圖 U:cm

修正			
圖名	日期	修正者	內容

經濟部水利署第十河川局

盛禹工程顧問有限公司 新北市中和區福祿路72號2樓之8 TEL:(02)2240-2925 FAX:(02)2242-5433

繪製 張為平 張為平 | 複核 楊懷仁 | 初核 | 日期

比例 參照依據

鶯歌溪育英橋上下游右岸護岸改善工程(1K+021-387)

圖名 新作舌閥及擋土支撐詳圖

圖號 H-16 | 張號 23 /29

L01－景觀工程平面配置圖(1)

02 01

北

S=1/500

鋪面圖例：

圖例	名稱	數量	備註
	緣石	164m	
	鋪植草皮	195m2	
	ø15cm 透水網管	30m	

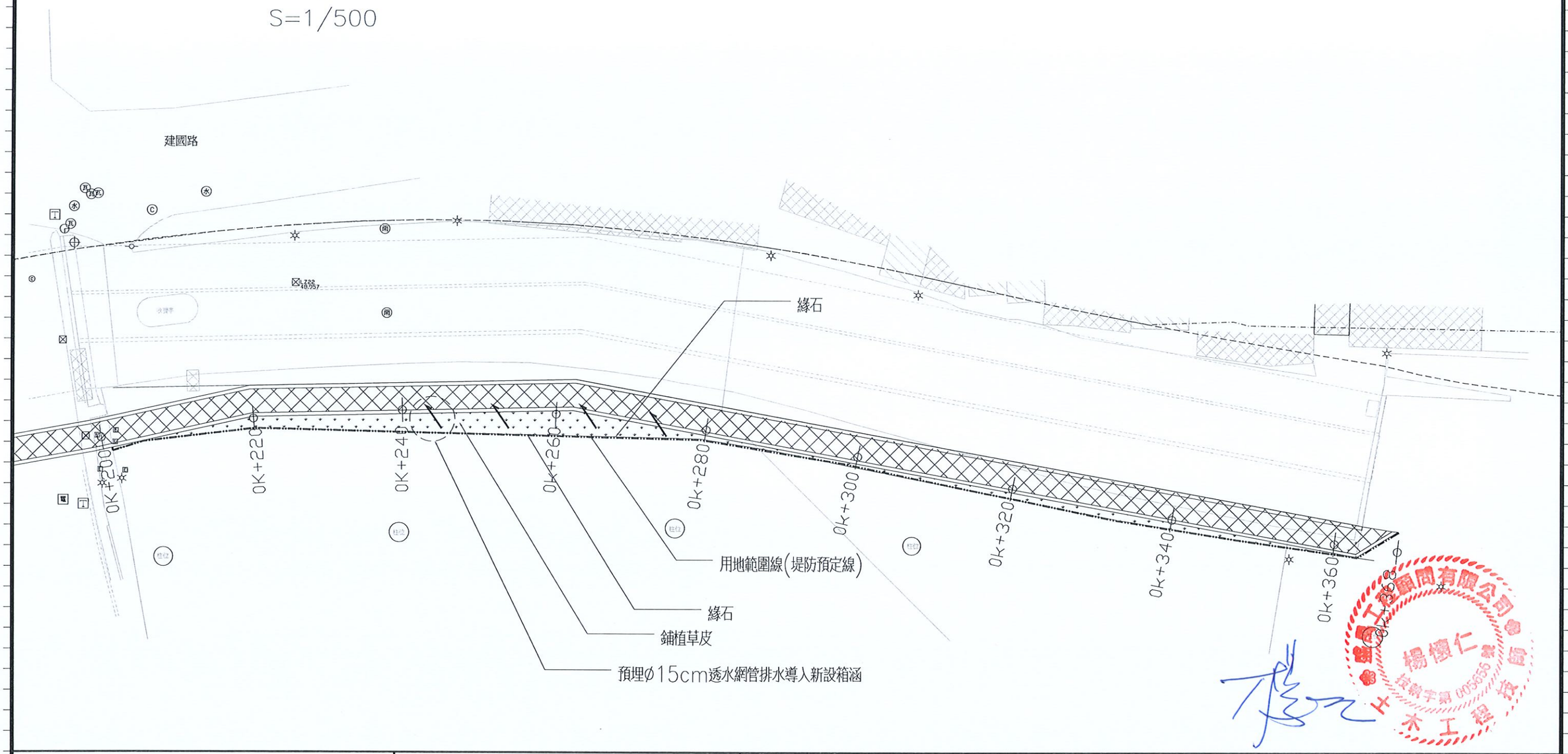

修正			
圖名	日期	修正者	內容

經濟部水利署第十河川局

盛禹工程顧問有限公司 新北市中和區福祥路72號2樓之8 TEL:(02)2240-2925 FAX:(02)2242-5433

繪製 張為平 張為平 複核 楊懷仁

初核 日期

比例 參照依據

鶯歌溪育英橋上下游右岸護岸改善工程(1K+021-387)

圖名 景觀工程平面配置圖(1)

圖號 L-01 張號 24 /29

L02－景觀工程平面配置圖(2)

02 01

北

S=1/500

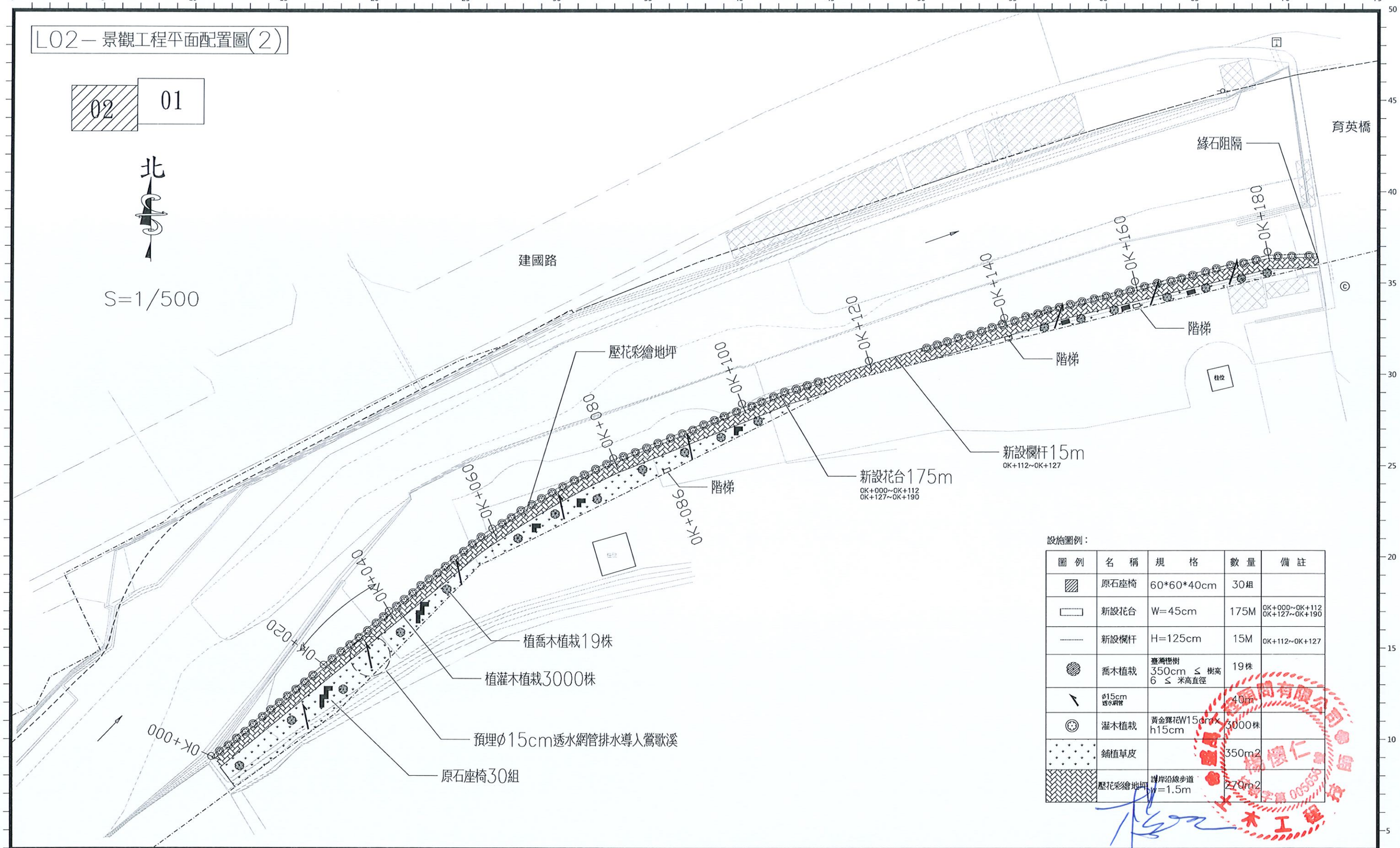

設施圖例：

圖例	名稱	規格	數量	備註
	原石座椅	60*60*40cm	30組	
	新設花台	W=45cm	175M	0K+000~0K+112 0K+127~0K+190
	新設欄杆	H=125cm	15M	0K+112~0K+127
	喬木植栽	臺灣櫸樹 350cm ≤ 樹高 6 ≤ 米高直徑	19株	
	ø15cm 透水網管		40m	
	灌木植栽	黃金露花W15cm×h15cm	3000株	
	鋪植草皮		350m2	
	壓花彩繪地坪	護岸沿線步道 W=1.5m	270m2	

修正			
圖名	日期	修正者	內容

經濟部水利署第十河川局

盛禹工程顧問有限公司 新北市中和區福祥路72號2樓之8 TEL:(02)2240-2925 FAX:(02)2242-5433

繪製 張為平 張為平 複核 楊懷仁

初核 日期

比例

參照依據

鶯歌溪育英橋上下游右岸護岸改善工程(1K+021-387)

圖名 景觀工程平面配置圖(2)

圖號 L-02 張號 25 /29

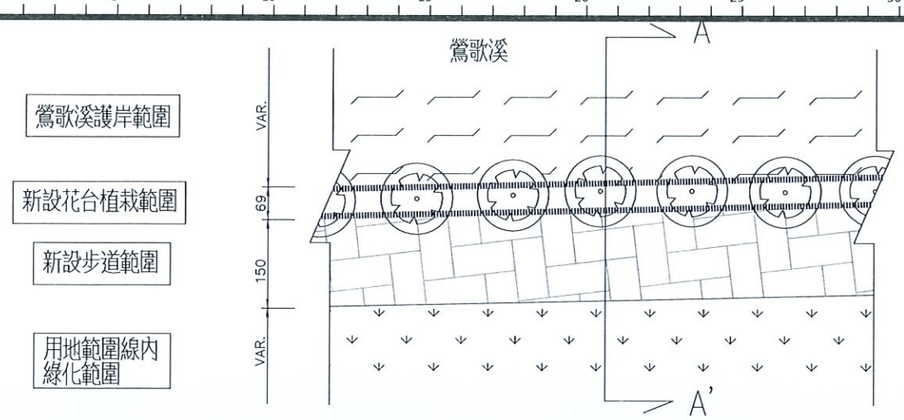

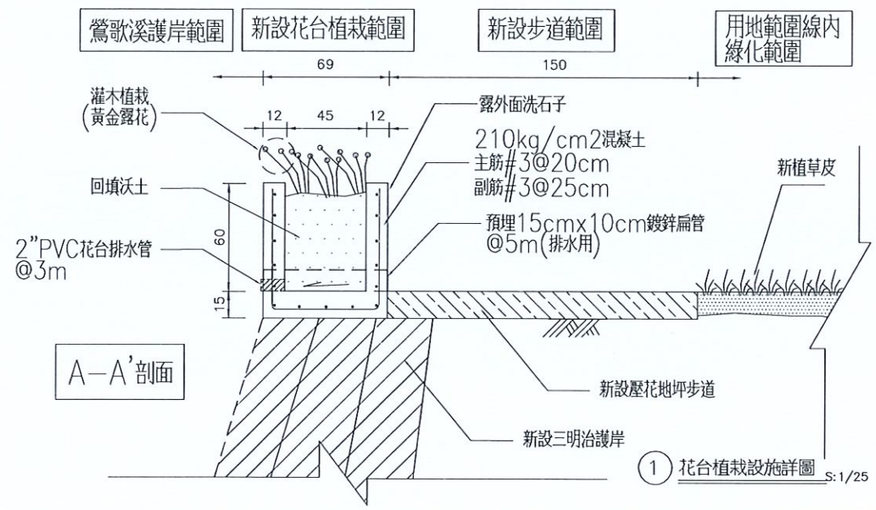

① 花台植栽設施詳圖 S:1/25

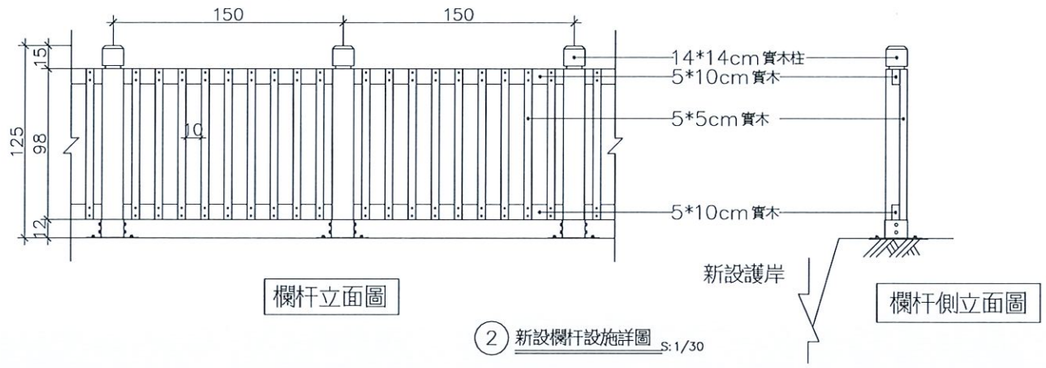

② 新設欄杆設施詳圖 S:1/30

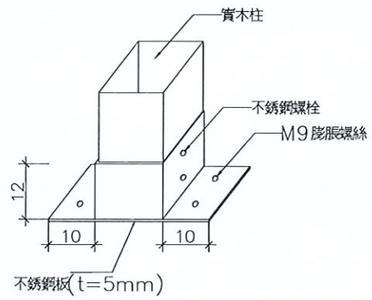

基座詳圖

木作工程及實木施工規範：

1. 本工程所用木材應符合下列條件：
   實木學名：Diospyros spp，Tessmannia spp，Sacoglottis spp，Xanthostemon spp擇一使用
   (1) 材料進場前須抽驗木材等級，品質符合CNS15581標準皆為戶外二等材試驗報告才可以進場施工(或提供MIT微笑標章品質認證文件者可以免驗評等)．
   (2) 木材均需以ACQ真空加壓防腐處理方式加壓方式符合CNS3000標準，藥劑符合CNS14495標準．
2. 木料需經刨光導角處理，材料尺寸誤差值±3mm，木料出場後因儲存地點不同，材料本身收縮尺寸誤差為5%．
3. 材料送審資料需檢附：
   (1) 進口證明
   (2) 產地證明、檢疫證明
   (3) 檢附工程案例證明(包含樹種鑑定+防腐處理)
   (4) 原木材料樣品
   (5) 公司相關基本資料(公司登記證明+工廠登記證)
4. 護木漆採用戶外專用漆．
5. 木料進工地前要上完二次底漆．每上一次漆要細磨方能再上漆，組裝完成在上一底一面，成品共三底二面．(木料橫斷面口，需以護木漆封口)．※木料到工地需放至蔭涼處，再行帆布覆蓋作保護，不可曝曬淋雨．

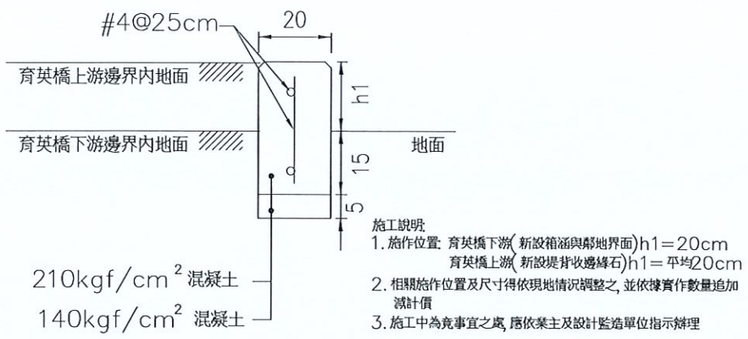

③ 緣石詳圖 S:NTS

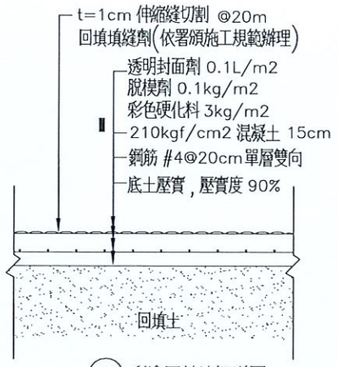

④ 彩繪壓花地坪詳圖 S:NTS

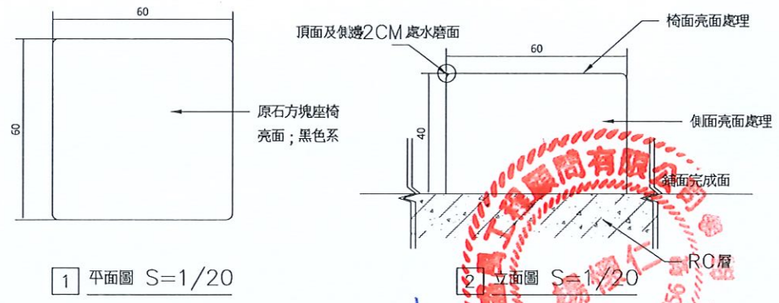

1 平面圖 S=1/20

2 立面圖 S=1/20

⑤ 原石座椅詳圖 S:1/20

修正			
圖名	日期	修正者	內容

經濟部水利署第十河川局

盛禹工程顧問有限公司 新北市中和區福祥路72號2樓之8 TEL:(02)2240-2925 FAX:(02)2242-5133

繪製 張為平 張為平 | 複核 楊懷仁 | 初核 | 日期

比例 參照依據

鶯歌溪育英橋上下游右岸護岸改善工程(1K+021-387)

圖名 景觀設施詳圖

圖號 L03 | 張號 26 /29

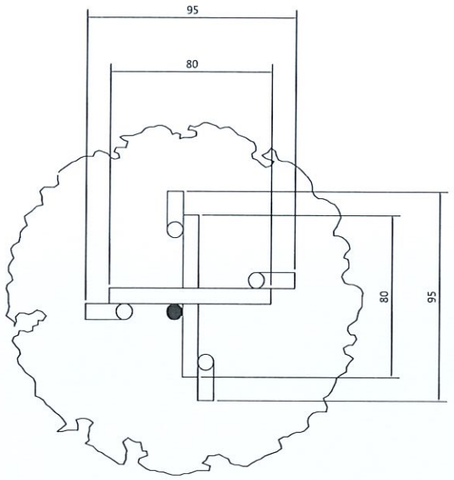

① 喬木固定平面示意圖 S:NTS

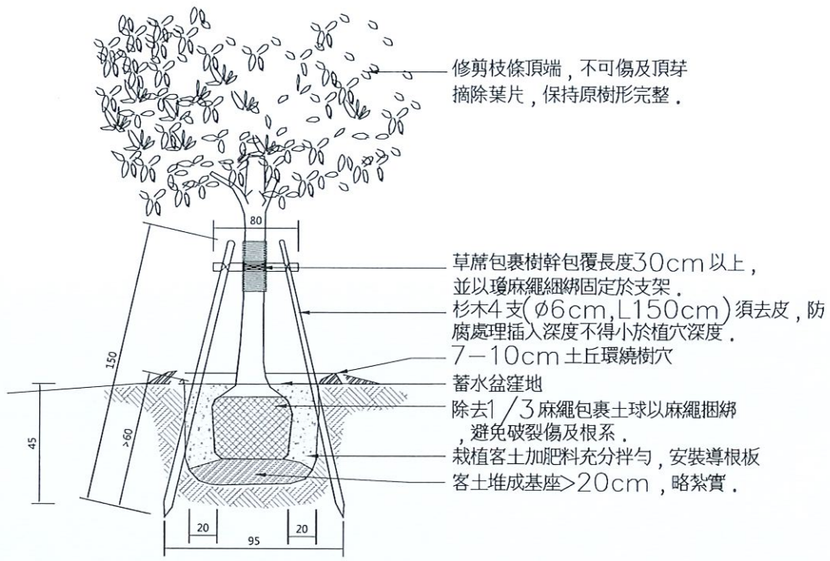

② 喬木固定剖面示意圖 S:NTS

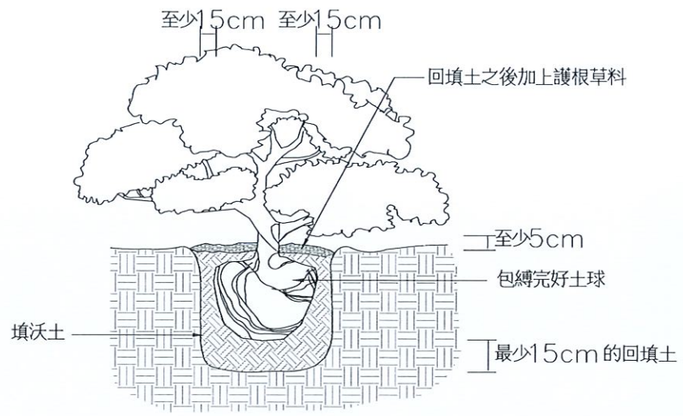

③ 灌木草花類植物施工剖面示意圖 S:NTS

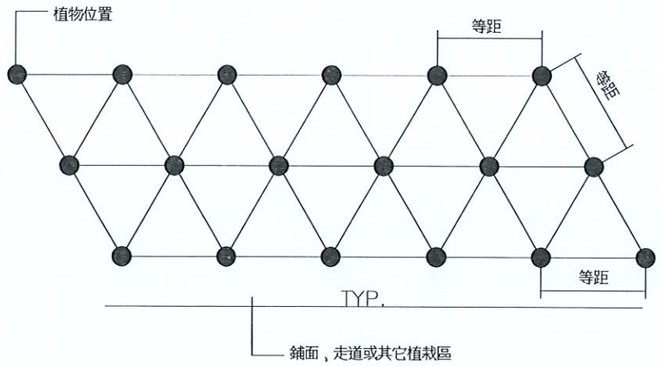

④ 灌木草花群植方式示意平面圖 S:NTS

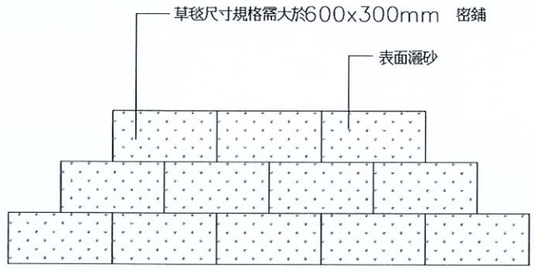

⑤ 草花類植物施工示意平面圖 S:NTS

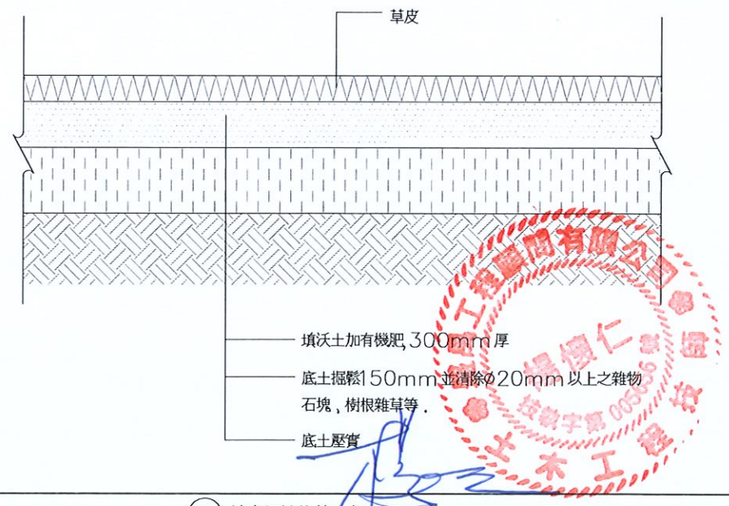

⑥ 草皮類植物施工剖面示意圖 S:NTS

修正			
圖名	日期	修正者	內容

經濟部水利署第十河川局

盛禹工程顧問有限公司 新北市中和區福祥路72號2樓之8 TEL:(02)2240-2925 FAX:(02)2242-5433

繪製 張為平 張為平 | 複核 楊懷仁 | 初核 | 日期

比例 參照依據

鶯歌溪育英橋上下游右岸護岸改善工程(1K+021-387)

圖名 植栽施工示意圖

圖號 L04 | 張號 27 /29

M01－假設工程配置圖(1)

北

S=1/500

02	01

圖例說明：

- 乙種圍籬170m
- 工區大門

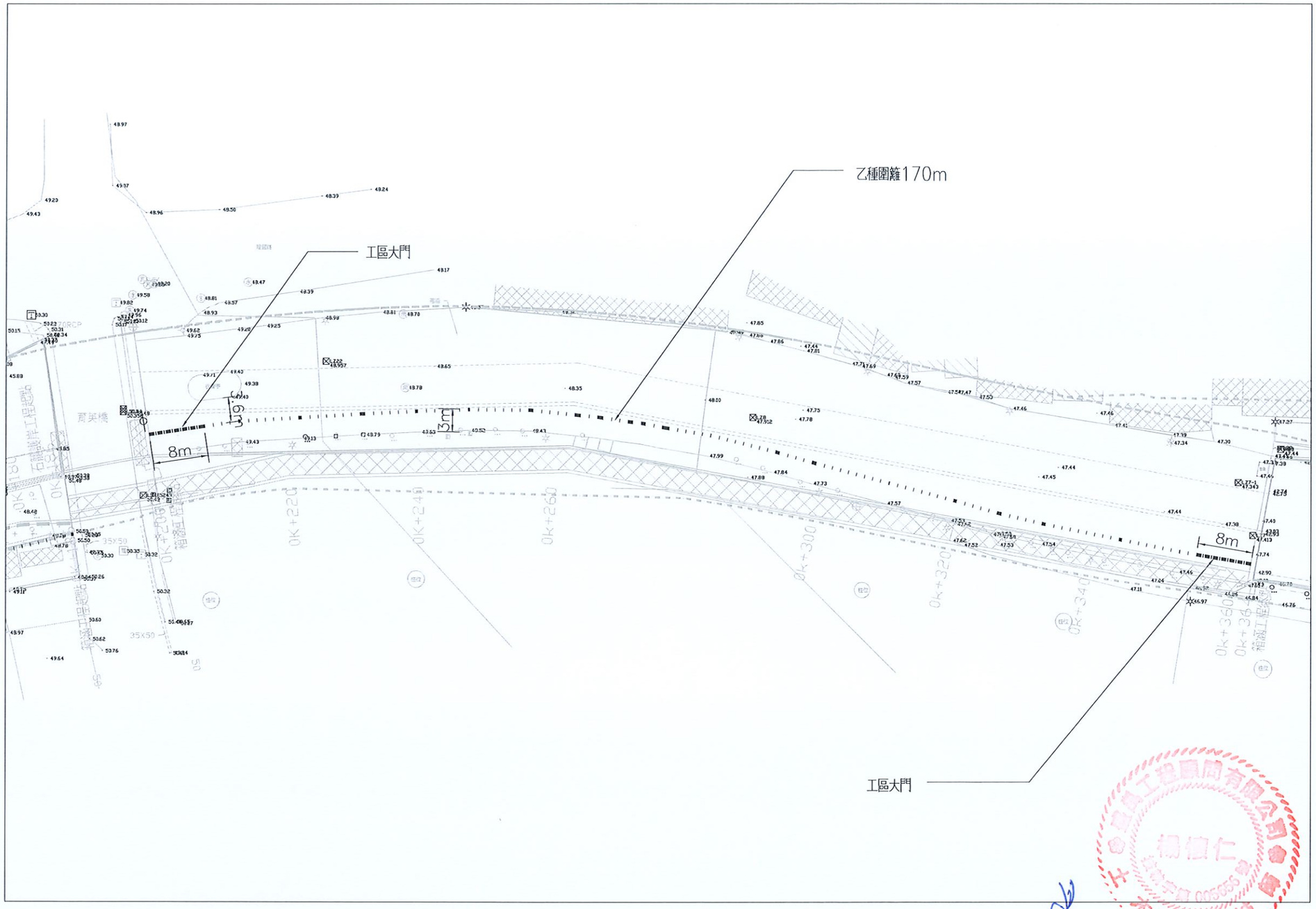

1 M01 假設工程配置圖(1)

S=1/600 Unit: m

修正			
圖名	日期	修正者	內容

經濟部水利署第十河川局		盛禹工程顧問有限公司 新北市中和區福祥路72號2樓之8 TEL:(02)2240-2925 FAX:(02)2242-5433	
		繪製 張為平	複核 楊懷仁
		初核	日期

比例	鶯歌溪育英橋上下游右岸護岸改善工程(1K+021-387)		
參照依據	圖名	假設工程配置圖(1)	
	圖號	M-01	張號 28 /29

M02－假設工程配置圖(2)

北

S=1/500

02 | 01

圖例說明：

- 乙種圍籬160m
- 工區大門

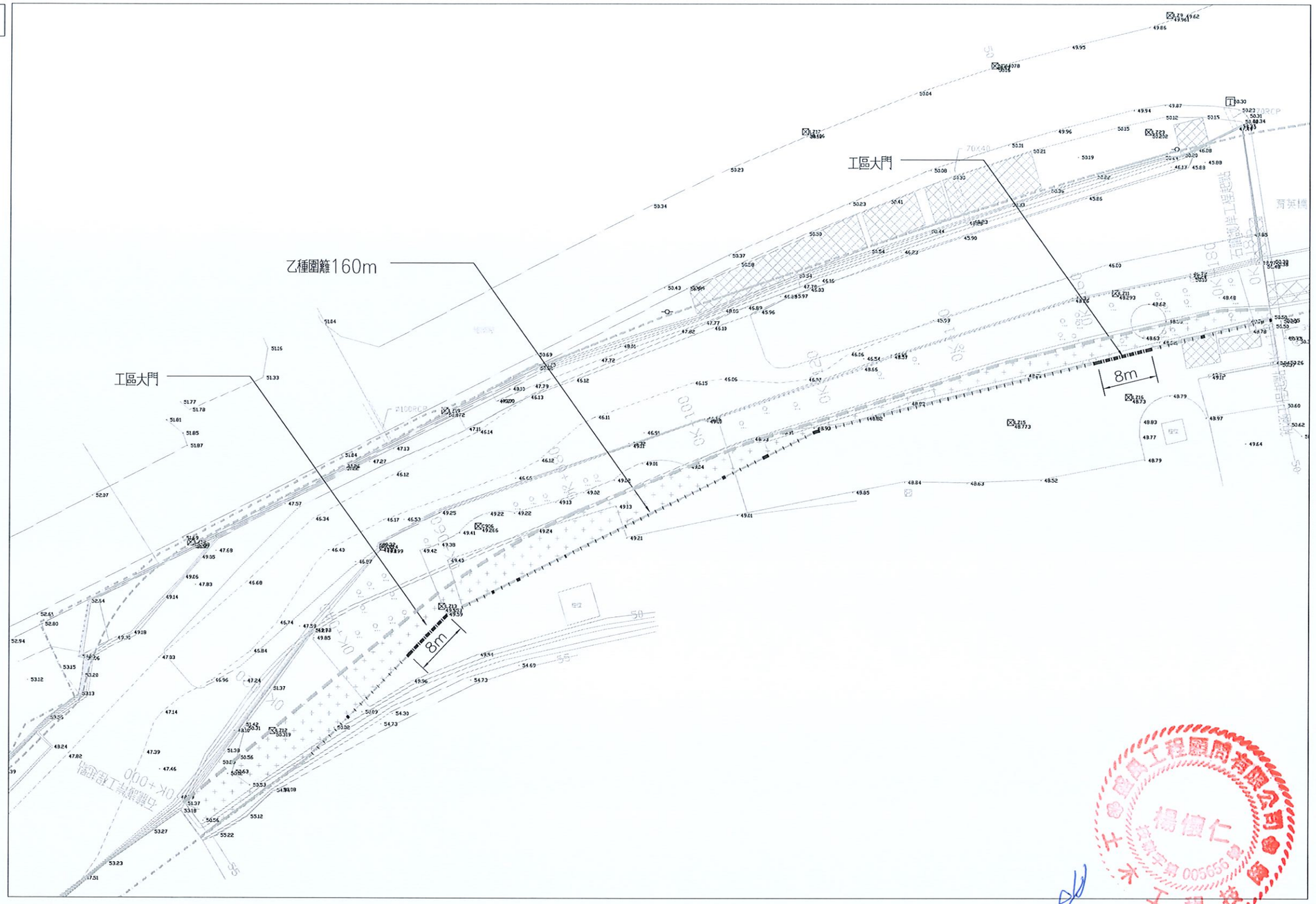

1 H02 假設工程配置圖(2)

S=1/600 Unit: m

修正				經濟部水利署第十河川局	盛禹工程顧問有限公司 新北市中和區福祥路72號2樓之8 TEL:(02)2240-2925 FAX:(02)2242-5433	比例	鶯歌溪育英橋上下游右岸護岸改善工程(1K+021-387)	
圖名	日期	修正者	內容		繪製 張為平	複核 楊懷仁	參照依據	圖名 假設工程配置圖(2)
					初核	日期		圖號 M-02 張號 29 /29