經濟部

經濟部水利署第十河川局

新埔海堤環境改善工程

竣工圖

竣工圖審核表				
廠商(編制)		執行機關(核定)		
專任工程人員	廠商	承辦人 (校核)	單位主管	
[redacted]				

中華民國109年10月

頁次	圖號	圖　名	頁次	圖號	圖　名
1	G-01	圖目錄(一)	26	D-06B	植草磚車道標準圖(三)
2	G-02	圖目錄(二)	27	D-06C	植草磚車道標準圖(四)
3	G-03	工程一般說明	28	D-07	植草磚車道標準圖(五)
4	G-04	鋼筋標準圖(一)	29	D-08	花架及瞭望台材料
5	G-05	鋼筋標準圖(二)	30	D-09	瞭望台平立面圖
			31	D-10	瞭望台階梯平立面圖
6	B-01	測量成果圖	32	D-11	瞭望台詳圖
7	B-02	測量成果分幅圖(一)	33	D-12	9m遮陰花架詳圖
8	B-03	測量成果分幅圖(二)	34	D-13	欄杆詳圖
9	B-04	測量成果分幅圖(三)	35	D-14	S01、S04景觀平台詳圖(一)
10	B-05	測量成果分幅圖(四)	36	D-14A	S01、S04景觀平台裝修圖
11	B-06	測量成果分幅圖(五)	37	D-15	S01、S04景觀平台詳圖(二)
12	B-07	IP座標位置圖	38	D-16	S01、S04景觀平台詳圖(三)
13	B-08	工程總平面圖	39	D-17	景觀鋪面(二)及抿石子座椅詳圖
14	B-09	工程平面配置圖(1/5)	40	D-17A	景觀鋪面(三)及抿石子座椅詳圖
15	B-10	工程平面配置圖(2/5)	41	D-18	景觀鋪面(一)
16	B-11	工程平面配置圖(3/5)	42	D-19	傾斜式解說牌詳圖(一)
17	B-12	工程平面配置圖(4/5)	43	D-20	傾斜式解說牌詳圖(二)
18	B-13	工程平面配置圖(5/5)	44	D-21	傾斜式解說牌詳圖(三)
19	D-01	標準斷面圖(一)			
20	D-02	標準斷面圖(二)			
21	D-03	標準斷面圖(三)			
22	D-04	海岸階梯詳圖			
23	D-05	混凝土襯排塊石、清淤坡道及牆面美化標準圖			
24	D-06	植草磚車道標準圖(一)			
25	D-06A	植草磚車道標準圖(二)			

工程主辦機關	工程名稱	圖名	日期	圖號	廠商(編製)		執行機關
					專任工程人員	廠商	承辦人(校核)
經濟部水利署第十河川局	新埔海堤環境改善工程	圖目錄(一)	109年 10月	G-01		泉億營造有限公司	

頁次	圖號	圖　　名	頁次	圖號	圖　　名
45	E-01	E01混凝土砌石溝平面暨縱斷面圖	71	F-15	橫斷面圖(十五)
46	E-02	E02混凝土砌石溝平面暨縱斷面圖	72	F-16	橫斷面圖(十六)
47	E-03	CB01人孔及排水出口詳圖	73	F-17	橫斷面圖(十七)
48	E-04	E01排水出海口詳圖	74	F-18	橫斷面圖(十八)
49	E-05	E02排水出海口詳圖	75	F-19	橫斷面圖(十九)
50	E-06	E03排水出海口詳圖	76	F-20	橫斷面圖(二十)
51	E-07	E04排水出海口詳圖	77	F-21	橫斷面圖(二十一)
52	E-08	混凝土砌石溝及E01進水口詳圖			
53	E-09	CB02人孔、蓋及爬梯護籠詳圖			
54	E-10	洗車設備示意圖			
55	E-11	φ1.0m自動閘門詳圖			
56	E-11A	φ1.2m自動閘門詳圖			
57	F-01	橫斷面圖(一)			
58	F-02	橫斷面圖(二)			
59	F-03	橫斷面圖(三)			
60	F-04	橫斷面圖(四)			
61	F-05	橫斷面圖(五)			
62	F-06	橫斷面圖(六)			
63	F-07	橫斷面圖(七)			
64	F-08	橫斷面圖(八)			
65	F-09	橫斷面圖(九)			
66	F-10	橫斷面圖(十)			
67	F-11	橫斷面圖(十一)			
68	F-12	橫斷面圖(十二)			
69	F-13	橫斷面圖(十三)			
70	F-14	橫斷面圖(十四)			

工程主辦機關	工程名稱	圖名	日期	圖號	廠商(編製)		執行機關
					專任工程人員	廠商	承辦人(校核)
經濟部水利署第十河川局	新埔海堤環境改善工程	圖目錄(二)	109年 10月	G-02		泉億營造有限公司	

工程一般說明

1. 本工程將參與經濟部水利署優良工程及公共工程金質獎、金安獎評選，遂請廠商配合，確實掌握施工品質及進度，製作完工意象3D影片及建模，費用已包含於「完工意象3D模擬」。
2. 工程中剩餘土石方及打除結構物之營建混和物採就地平衡不得外運。
3. 新建海堤施作前，應先依據圖控制點位放樣計畫堤防法線，方得按圖據以施作。
4. 本設計圖中除另有註明者外，里程、高程以公尺(m)為單位，RC結構以公分(cm)為單位，鋼筋直徑、結構鋼料以公釐(mm)為單位。
5. 廠商應於施工前詳閱所有契約圖說，並查對各部尺度、高程及里程等，若對圖說中尺度及高程、或其他細節有疑問或發現不符合處，不得以比例尺從圖面丈量，應以書面提請工程司解釋或修正，亦不得自行解釋，曲解設計原意，否則一切後果由廠商自行負責。
6. 施工範圍內因工程施工破壞之部份，應由廠商予以復原，所需費用已含於總工程費，不另給價。
7. 工程由廠商連工帶料興建，不得任意要求加價，如因法規修訂、安全顧慮、地形變更、地質及地下物變異時，應即報請工程司會勘確認後，依契約規定辦理變更設計。
8. 除圖說另有規定外，所有鋼筋均為熱軋竹節鋼筋，並應符合CNS 560 鋼筋混凝土用鋼筋之規定，材質應依下列規定：鋼筋(竹節鋼筋)

   D16(含)以下，fy=2800kgf/cm^2，SD280W

   D19(含)以上，fy=4200kgf/cm^2，SD420W
9. 除海岸階梯、清淤坡道使用卜特蘭第三型水泥外，其餘工項之混凝土材料皆為卜特蘭第二型水泥。
10. 本工程所有工項一律使用清水模板。
11. 廠商需備妥足夠之機具及人力，並配合工程司指示展開施工工作面，若工程司認為必須增加工人或加開夜班趕工時，廠商應即照辦，不得拒絕。
12. 工程如為現場狀況需要，廠商應照工程司指示施工，並依契約規定辦理變更設計。
13. 「工程司」之「認可」或「核可」並未解除或減少廠商對工程之責任。未盡事項依工程會施工規範辦理。
14. 廠商須自行安排(含須向公路主管機關申請通行證等相關手續)運送執行本工程所需之機具、設備、材料及必要供應品運送至工地，並對運輸作業負全部責任。
15. 工程範圍內廢棄物清除，包含坡面上廢輪胎、保麗龍、雜草及垃圾等雜物，並運送至合法收容場所。
16. 堤前坡坡面整平以現況既有坡面卵塊石修整平順為原則，費用以機具耗材為主，費用包含於「路幅整理，礫石層整修」。
17. 抿石子座椅採每10m/每處、2座/每處為原則，如因現況車輛通行及景觀通視問題，機關得得視情況予以調整施作位置，廠商配合施作，並依實作數量計價。
18. 遮陰花架、座椅、景觀鋪面及欄杆等相關涉及色彩挑選之工作項目，廠商需提供樣品審查，機關核定後使用。
19. 植草磚設計圖大樣圖僅供參考，廠商需提出施工樣品及施工圖說審查，機關核定後施作。
20. 臨時設施，施工便道，此工項為工區外連絡道加鋪10cm瀝青混凝土，南、北兩側各360m長，3.5m寬。並編列租地費用，若因特殊因素無法施作，租地費用及施工便道將核實給付。

職業安全衛生注意事項

1. 本工程施工期間，廠商應隨時注意氣象信息，備妥砂包、太空包、臨時抽水機組、挖土機等，以維持施工中既有海堤禦潮功能。如因疏忽或施工不慎，而影響公共安全或損及任何私人財產與公共事物，概由廠商負完全責任，機關及工地工程司不分擔民事賠償或負刑事責任，該工作所須相關費用已全部包含於「汛期工地防災減災作業費」項目一全計價，承商不得以任何理由要求加價。
2. 本案為臨水作業，災害主要為落水、溺水之防護，已編列「臨水作業救生設備」項目一全計價，相關救生器具完工後依據現場工程師指示設於現場不得占為己有。
3. 洗車設備及沉澱池應依施工計畫之位置設置於工地範圍，施工便道出入口設置乙處，離開工地之車輛及活動式機具，其輪胎附著之污物應沖洗後方得駛出，所需費用已包含於「洗車沉澱設備」項目1處計價。

工程主辦機關	工程名稱	圖名	日期	圖號	廠商(編製)		執行機關
					專任工程人員	廠商	承辦人(校核)
經濟部水利署第十河川局	新埔海堤環境改善工程	工程一般說明	109年 10月	G-03		泉億營造有限公司	

竹節鋼筋受拉伸展長度(Ld)

單位：cm

fy kgf/cm^2	f'c kgf/cm^2	鋼筋號數 D10 (#3)	D13 (#4)	D16 (#5)	D19 (#6)	D22 (#7)	D25 (#8)	D29 (#9)	D32 (#10)	D36 (#11)
頂層拉力鋼筋										
2800	210	41(39)	55(52)	69(65)	83(77)	117(90)	134(103)	151(116)	170(131)	189(145)
	245	38(36)	51(48)	64(60)	77(72)	108(83)	124 (95)	140(108)	157(121)	175(134)
	280	36(33)	48(45)	60(56)	72(67)	101(78)	116 (89)	131(101)	147(113)	164(126)
	350	32(30)	45(40)	53(50)	64(60)	91 (70)	104 (80)	117 (90)	132(101)	146(113)
4200	210	62(58)	83(77)	103(97)	124(116)	176(135)	201(155)	227(175)	255(196)	283(218)
	245	57(54)	76(72)	96 (90)	115(108)	163(125)	186(143)	210(162)	236(181)	262(202)
	280	54(50)	71(67)	89 (84)	108(101)	152(117)	174(134)	197(151)	221(170)	245(189)
	350	48(45)	64(60)	80 (75)	96 (90)	136(105)	156(120)	176(135)	197(152)	219(169)
一般拉力鋼筋										
2800	210	32(30)	42(37)	53(46)	64(55)	90(64)	103(74)	116(83)	131(93)	145(104)
	245	30(30)	39(34)	49(43)	59(51)	83(60)	95 (68)	108(77)	121(86)	134(96)
	280	30(30)	37(32)	46(40)	55(48)	78(56)	89 (64)	101(72)	113(81)	126 (90)
	350	30(30)	33(30)	41(36)	49(43)	70(50)	80 (57)	90 (64)	101(72)	113 (80)
4200	210	48(41)	63(55)	79(69)	95(83)	135(97)	155(110)	175(125)	196(140)	218(156)
	245	41(36)	59(51)	74(64)	88(77)	125(89)	143(102)	162(116)	181(130)	202(144)
	280	37(32)	55(48)	69(60)	83(72)	117(84)	134 (96)	151(108)	170(121)	189(135)
	350	48(42)	49(43)	62(54)	74(64)	105(75)	120 (86)	135 (97)	152(108)	169(121)

竹節鋼筋受拉搭接長度（乙級搭接）

單位：cm

fy kgf/cm^2	f'c kgf/cm^2	鋼筋號數 D10 (#3)	D13 (#4)	D16 (#5)	D19 (#6)	D22 (#7)	D25 (#8)	D29 (#9)	D32 (#10)	D36 (#11)
頂層拉力鋼筋										
2800	210	54(50)	72(67)	90(84)	108(101)	152(117)	174(134)	197(151)	221(170)	245(189)
	245	50(47)	66(62)	83(78)	100(93)	141(108)	161(124)	182(140)	204(157)	227(175)
	280	46(44)	62(58)	78(73)	93(87)	132(101)	151(116)	170(131)	191(147)	213(164)
	350	42(39)	55(52)	69(65)	83(78)	118 (91)	135(104)	152(117)	171(132)	190(146)
4200	210	81(75)	107(100)	134(126)	161(151)	228(176)	261(201)	295(227)	331(255)	368(283)
	245	75(70)	99(93)	124(116)	149(140)	211(163)	242(186)	273(210)	307(236)	341(262)
	280	70(65)	93(87)	116(109)	140(131)	198(152)	226(174)	256(197)	287(221)	319(245)
	350	62(58)	83(78)	104(97)	125(117)	177(136)	202(156)	229(176)	257(197)	285(219)
一般拉力鋼筋										
2800	210	41(36)	55(48)	69(60)	83(72)	117(84)	134(96)	151(108)	170(121)	189(135)
	245	38(33)	51(44)	64(55)	77(67)	108(77)	124(89)	140(100)	157(112)	175(125)
	280	36(31)	48(41)	60(52)	72(62)	101(72)	116(83)	131 (94)	147(105)	164(117)
	350	32(30)	43(37)	53(46)	64(56)	91(65)	104(74)	117 (84)	132(94)	146(104)
4200	210	62(54)	83(72)	103(90)	124(108)	176(125)	201(144)	227(162)	255(182)	283(202)
	245	57(50)	76(66)	96(83)	115(100)	163(116)	186(133)	210(150)	236(168)	262(187)
	280	54(47)	71(62)	89(78)	108 (93)	152(109)	174(124)	197(140)	221(158)	245(175)
	350	48(42)	65(56)	80(70)	96 (84)	136 (97)	156(111)	176(126)	197(141)	219(157)

附註

1.使用本表時鋼筋須有箍筋圍束,鋼筋淨間距需 1.0db 以上,並達最低鋼筋量之要求,其中( )內數值為設計規範耐震設計特別規定之伸展長度.
2.若符合下列條件時,上表值可再乘下列係數,但經修正後不得小於( )內之值.
  a.若淨間距可達2db以上或採用fy=4200kgf/cm^{2}之箍筋者.....0.89 (0.67/0.75)
  b.輕質混凝土.....1.30
  c.鋼筋塗佈環氧樹脂者.....1.20
3.所謂頂層鋼筋即水平鋼筋下混凝土一次澆置厚度大於30cm者.
4.鋼筋伸展長度除本表列述者外,可依實際狀況參照設計規範詳細計算個別之伸展長度.
5.本表所列搭接長度為乙級搭接長度,若符合規範之甲級搭接標準,上表值可除以1.3,(即1.0Ld),
  但不得小於30cm(甲級搭接:在規定搭接長度內鋼筋之使用量至少為分析值之兩倍,且搭接鋼筋面積百分比小於50%時.)
6.經依現場狀況檢核搭接長度後,其施工性能不佳者,應採用其它之錨定或續接(如續接器或銲接等)方式.
7.伸展或搭接長度用於板牆等未受圍束之鋼筋,若鋼筋淨間距可達2db以上時,其伸展或搭接長度依本表乘以0.89使用之,
  但不得小於30cm.

標 準 彎 鉤

彎鉤種類

主筋

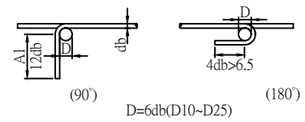

D=6db(D10~D25)
=8db(D29~D36)

箍筋或肋筋

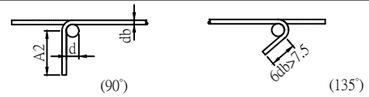

D=4db(D10~D16) A2= 6db(D10~D16)
=6db(D19~D25) =12db(D19~D25)

附註

1.採用本圖之伸展長度時,其標準彎鉤之曲率半徑及延伸長均應符合上述標準.
2.鋼筋受壓時不計彎鉤之伸展效應.

竹節鋼筋受壓搭接長度

單位：cm

fy kgf/cm^2	f'c kgf/cm^2	D10 (#3)	D13 (#4)	D16 (#5)	D19 (#6)	D22 (#7)	D25 (#8)	D29 (#9)	D32 (#10)	D36 (#11)
2800	>210	30	30	32	38	44	50	57	64	71
4200	>210	30	38	47	57	66	76	86	96	107

附註

1.當混凝土之f 'c < 210 kgf/cm^{2}時,搭接長度須增加1/3(即上表乘1.33).
2.不同直徑之受壓鋼筋搭接時,其搭接長度應為大號鋼筋之伸展長度或小號鋼筋之搭接長度兩者之大值.

竹節鋼筋受壓伸展長度

單位：cm

fy kgf/cm^2	f'c kgf/cm^2	D10 (#3)	D13 (#4)	D16 (#5)	D19 (#6)	D22 (#7)	D25 (#8)	D29 (#9)	D32 (#10)	D36 (#11)
2800	210	20	20	24	28	33	38	42	47	53
	245	20	20	23	26	30	35	39	44	49
	280	20	20	20	24	28	32	36	41	46
	350	20	20	20	23	27	31	35	39	43
4200	210	21	28	35	42	49	56	63	71	79
	245	20	26	32	39	45	52	59	66	73
	280	20	24	30	36	42	48	55	61	68
	350	20	23	29	34	40	46	52	58	65

附註

1.受壓鋼筋採用D10@10 以上之螺箍筋或D13@10以上之橫箍筋者,上表值可乘0.75,但不得小於20cm
2.柱主鋼筋在設計載重下,只承受壓力時,方可採用本表之值.

CNS 竹節鋼筋重量及主筋標準彎鉤延伸長 / 具標準彎鉤竹節鋼筋之受拉伸展長度(Ldh)

單位：cm

標準直徑(號數)	直徑db (mm)	斷面積 (cm^2)	重量 (kgf/m)	主筋延伸長 12db (cm)	fy=2800 f 'c=210	f 'c=245	f 'c=280	fy=4200 f 'c=210	f 'c=245	f 'c=280	f 'c=350
D10 (#3)	9.53	0.713	0.560	12	15(15)	15(15)	15(15)	15(17)	15(15)	15(15)	15(15)
D13 (#4)	12.7	1.267	0.994	16	15(15)	15(15)	15(15)	19(22)	18(20)	17(19)	15(17)
D16 (#5)	15.9	1.986	1.560	19	16(18)	15(17)	15(16)	24(28)	22(26)	21(24)	19(21)
D19 (#6)	19.1	2.865	2.250	23	19(22)	18(21)	17(19)	29(33)	27(31)	25(29)	23(26)
D22 (#7)	22.2	3.871	3.040	27	23(26)	21(24)	20(22)	34(39)	31(36)	29(33)	26(30)
D25 (#8)	25.4	5.067	3.980	31	26(29)	24(27)	22(26)	39(44)	36(41)	33(38)	30(34)
D29 (#9)	28.7	6.469	5.080	35	29(33)	27(31)	25(29)	44(50)	40(46)	38(43)	34(39)
D32 (#10)	32.2	8.143	6.390	39	33(37)	30(35)	28(32)	49(56)	45(52)	42(48)	38(43)
D36 (#11)	35.8	10.070	7.900	43	36(42)	34(38)	31(36)	54(62)	50(58)	47(54)	42(48)

附註

1.使用本表時其彎鉤鋼筋側面保護層須大於6.5cm ; 90° 彎鉤直線延長段應置於柱或邊構材圍束區內,
  且保護層大於5cm ,若有下列條件時,上表值再乘該項係數,但經修正後不得少於( )內之值.:
  a.不能符合上述基本條件者.....1.3
  b.於伸展長內配置3db間距之箍筋者 0.8
  c.輕質混凝土.....1.3
  d.鋼筋塗佈環氧樹脂者.....1.2
2.上表( )內數值為耐震設計之最小伸展長度.
3.不符合本表條件或情況特殊者,另依設計規範相關規定計算之.

附註

1. 本圖所指之設計規範為內政部「結構混凝土設計規範」。

工程主辦機關	工程名稱	圖名	日期	圖號	廠商（編製） 專任工程人員	廠商	執行機關 承辦人(校核)
經濟部水利署第十河川局	新埔海堤環境改善工程	鋼筋標準圖(一)	109年 10月	G-04		泉億營造有限公司	

現場澆置混凝土(非預力)鋼筋之最小保護層

單位:cm

狀況		板,牆,格柵及牆板	梁,柱及基腳	薄殼及摺板	附註
不受風雨侵襲且不接觸土壤者	≦ D16	2.0	4.0	1.5	1.鋼筋保護層厚度為最外層鋼筋外面至混凝土表面間之淨距離。 2.保護層之量測：有橫向鋼筋者量至箍筋表面，無橫向鋼筋者量至外層主鋼筋之表面。 3.受風雨侵襲情況係指直接暴露於溫濕度變化,但梁、柱、薄殼底面並不認為直接暴露，除非承受乾濕度交替變化作用者。 4.本表適用於現場澆置之非預力混凝土。
	D19~D36	2.0	4.0	2.0	
受風雨侵襲或與土壤接觸者	≦ D16	4.0	4.0	4.0	
	D19~D36	5.0	5.0	5.0	
直接澆置於土壤或岩石或經常與水及土壤接觸者		7.5	7.5		
與海水或腐蝕性環境接觸		10.0	10.0		

預鑄混凝土鋼筋之最小保護層

單位:cm

說明		板,牆,格柵及牆板	梁,柱及基腳		薄殼及摺板
			主筋	肋、箍筋	
不受風雨侵襲且不接觸土壤者	≦ D16	1.5	1.5	1.0	1.0
	D19 < db ≦ D36	1.5	db	1.0	1.5
	> D36	3.0	4.0	1.0	
受風雨侵襲或與土壤接觸者	≦ D16	2.0	3.0	3.0	3.0
	D19 < db ≦ D36	2.0	4.0	4.0	4.0
	> D36	4.0	5.0	5.0	5.0

鋼筋間淨距標準圖

附註:
1.鋼筋間最小淨距:
挑曲構材(如梁板)不得小於2.5cm或1.0db,1.0D'或粗粒料徑之1.33倍.
受壓構材(如柱牆)-不得小於4.0cm或15db,1.5D'或粗粒料徑之1.33倍.
db為鋼筋直徑, D' 為束筋相當直徑.
2.第二層鋼筋須與第一層鋼筋上下對齊,不得錯開
且層間淨距不得小於2.5cm,不得大於設計值
3.鋼筋捆紮成束筋時,其相當直徑 D ' 如下:
二根一束 D' = 1.4 db
三根一束 D' = 1.7 db
四根一束 D' = 2.0 db

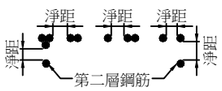

相鄰鋼筋搭接與受拉鋼筋伸展、搭接

鋼筋

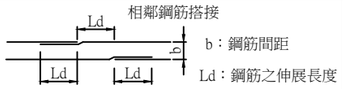

	伸展	搭接
光面鋼筋	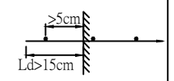	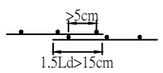
麻面鋼筋	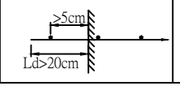	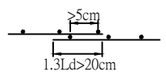

鋼筋搭接示意

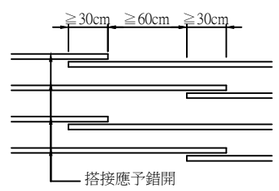

鋼筋表示

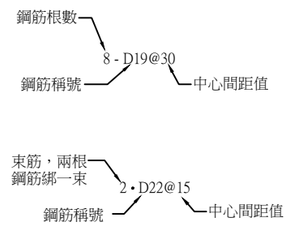

鋼筋斜接標準長度

單位:cm

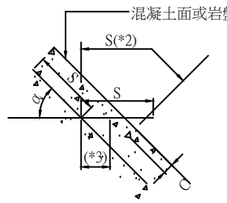

圖示 角度 α	長度S
0° ~ 10°	0.5L(*1)
10° ~ 30°	0.6L
30° ~ 50°	0.7L
50° ~ 65°	0.8L
65° ~ 80°	0.9L
80° ~ 90°	1.0L

附註
鋼筋斜接最小長度除設計圖另有註明外,均按本表所示之標準長度相接.
*1字母L表示鋼筋搭接標準長度,如表一
*2若混凝土厚度不足鋼筋無法伸直時,將"S"段照圖示方法彎曲或設置標準彎鉤.
*3此段長度應儘可能伸至"C"值(最小保護層厚)限制處.

附註 :
1. 鋼筋之施工須符合施工規範第03210章之規定。
2. 除工程司准許外,所有鋼筋必須冷彎。
3. 除圖面註明或工程司准許外,不得將鋼筋部分埋入混凝土後再行彎曲之。
4. 頂層鋼筋即水平鋼筋下混凝土一次澆置厚度大於30cm者。
5. 鋼筋之搭接應交錯排列,在規定搭接長度內搭接鋼筋面積之最高百分率為50%。
6. 本圖所指之設計規範為內政部『結構混凝土設計規範』。

工程主辦機關	工程名稱	圖名	日期	圖號	廠商(編製)		執行機關
					專任工程人員	廠商	承辦人(校核)
經濟部水利署第十河川局	新埔海堤環境改善工程	鋼筋標準圖(二)	109年 10月	G-05		泉億營造有限公司	

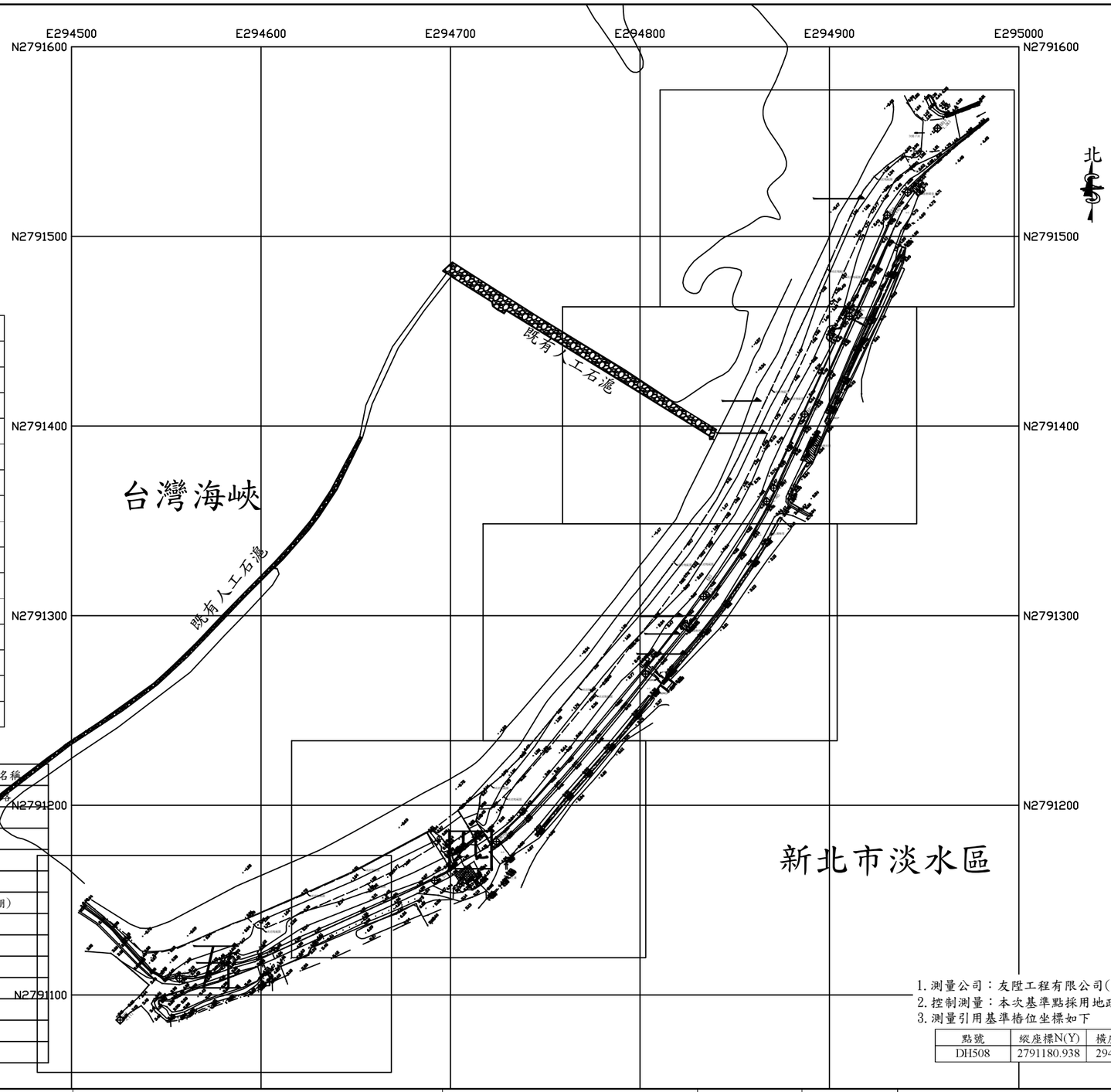

控制點資料			
編號	TWD97(N)	TWD97(E)	高程
DH506	2791367.293	294870.601	4.549
DH508	2791180.938	294724.204	4.627
KB1	2791108.681	294556.978	4.262
KB10	2791557.081	294957.043	1.283
KB2	2791086.780	294525.622	3.117
KB3	2791160.408	294691.577	4.573
KB4	2791269.289	294802.934	4.698
KB5	2791310.957	294834.922	4.615
KB6	2791360.267	294866.879	4.565
KB7	2791406.267	294886.982	4.569
KB8	2791457.965	294910.483	4.529
KB9	2791511.251	294930.579	3.865
NO16	2791310.127	294833.465	4.858
NO17	2791523.164	294941.293	4.708

圖例表

圖示	地物名稱	圖示	地物名稱
	地類界		硬路面道路
	土崁		結構線
	自然坡		水邊線
	漿砌壘石坡崁		草地
	石砌坡崁	P.C.	PC路面
	PC擋土牆	T	臨時屋(棚)
	磚石牆	A.C.	AC路面
	小徑		電力桿
—×—×—×	鐵絲網		導線點
	暗溝		河川流向
	永久房屋		碉堡
	臨時房屋		水井
	鬆路面道路		

1. 測量公司：友陞工程有限公司(日期：107年8月)
2. 控制測量：本次基準點採用地政圖根點DH508鋼片樁，以做為地形測量測圖之依據。
3. 測量引用基準樁位坐標如下

點號	縱座標N(Y)	橫座標E(X)	高程ELE
DH508	2791180.938	294724.204	4.627

工程主辦機關	工程名稱	圖名	日期	圖號	廠商(編製)		執行機關
					專任工程人員	廠商	承辦人(校核)
經濟部水利署第十河川局	新埔海堤環境改善工程	測量成果圖	109年 10月	B-01		泉億營造有限公司	

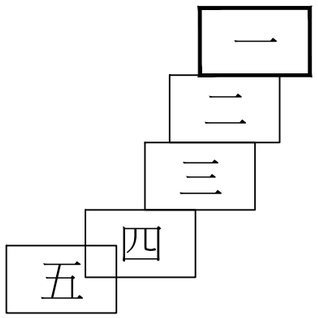

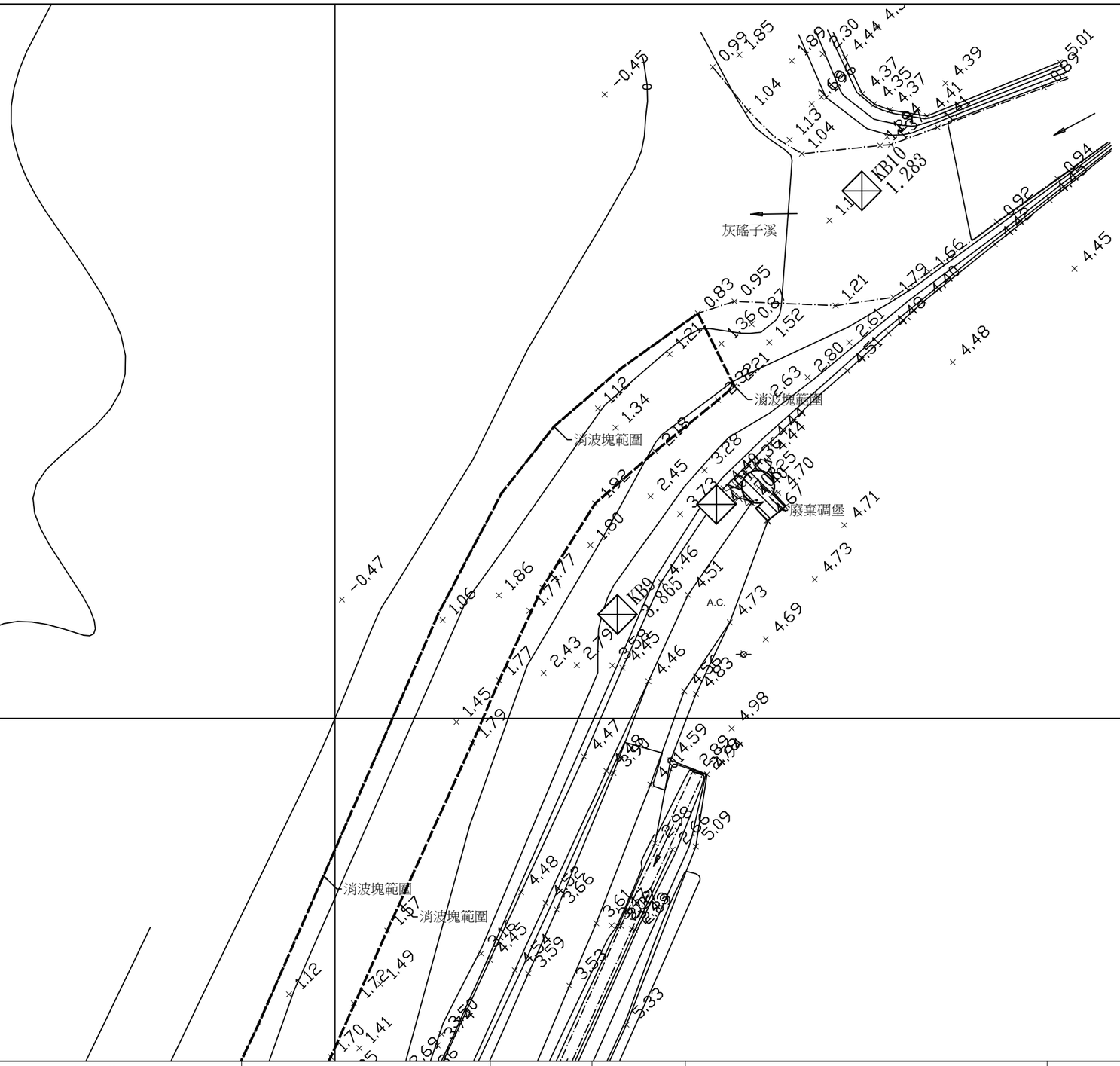

控制點資料			
編號	TWD97(N)	TWD97(E)	高程
DH506	2791367.293	294870.601	4.549
DH508	2791180.938	294724.204	4.627
KB1	2791108.681	294556.978	4.262
KB10	2791557.081	294957.043	1.283
KB2	2791086.780	294525.622	3.117
KB3	2791160.408	294691.577	4.573
KB4	2791269.289	294802.934	4.698
KB5	2791310.957	294834.922	4.615
KB6	2791360.267	294866.879	4.565
KB7	2791406.267	294886.982	4.569
KB8	2791457.965	294910.483	4.529
KB9	2791511.251	294930.579	3.865
N016	2791310.127	294833.465	4.858
N017	2791523.164	294941.293	4.708

圖例表

圖示	地物名稱	圖示	地物名稱
	地類界		硬路面道路
	土堤		結構線
	自然坡		水邊線
	漿砌塊石坡度		草地
	石砌坡度	P.C.	PC路面
	PC擋土牆	T	臨時屋(棚)
	磚牆	A.C.	AC路面
	小徑		電力桿
	鐵絲網		等線點
	暗溝		河川流向
	永久房屋		碼堡
	臨時房屋		水井
	鬆路面道路		

工程主辦機關	工程名稱	圖名	日期	圖號	廠商(編製)		執行機關
					專任工程人員	廠商	承辦人(校核)
經濟部水利署第十河川局	新埔海堤環境改善工程	測量成果分幅圖(一)	109年 10月	B-02		泉億營造有限公司	

控制點資料			
編號	TWD97(N)	TWD97(E)	高程
DH506	2791367.293	294870.601	4.549
DH508	2791180.938	294724.204	4.627
KB1	2791108.681	294556.978	4.262
KB10	2791557.081	294957.043	1.283
KB2	2791086.780	294525.622	3.117
KB3	2791160.408	294691.577	4.573
KB4	2791269.289	294802.934	4.698
KB5	2791310.957	294834.922	4.615
KB6	2791360.267	294866.879	4.565
KB7	2791406.267	294886.982	4.569
KB8	2791457.965	294910.483	4.529
KB9	2791511.251	294930.579	3.865
NO16	2791310.127	294833.465	4.858
NO17	2791523.164	294941.293	4.708

圖例表

圖示	地物名稱	圖示	地物名稱
	地類界		硬路面道路
	土坡		結構線
	自然坡		水邊線
	漿砌塊石坡度		草地
	石砌坡度	P.C.	PC路面
	PC擋土牆	T	臨時屋(棚)
	磚石牆	A.C.	AC路面
	小徑		電力桿
	鐵絲網		導線點
	暗溝		河川流向
	永久房屋		碉堡
	臨時房屋		水井
	鬆路面道路		

工程主辦機關	工程名稱	圖名	日期	圖號	廠商(編製)		執行機關
					專任工程人員	廠商	承辦人(校核)
經濟部水利署第十河川局	新埔海堤環境改善工程	測量成果分幅圖(二)	109年 10月	B-03		泉億營造有限公司	

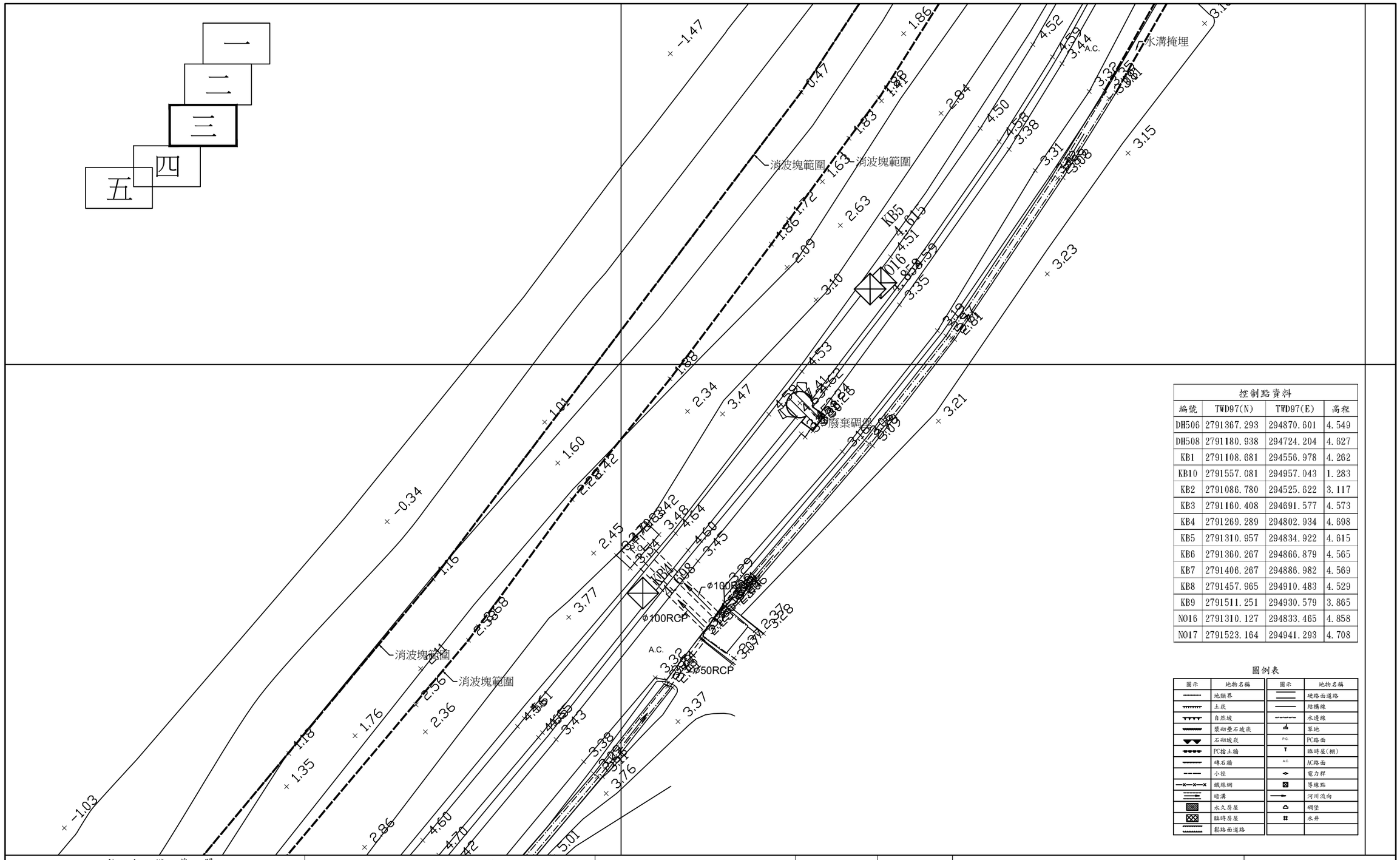

控制點資料			
編號	TWD97(N)	TWD97(E)	高程
DH506	2791367.293	294870.601	4.549
DH508	2791180.938	294724.204	4.627
KB1	2791108.681	294556.978	4.262
KB10	2791557.081	294957.043	1.283
KB2	2791086.780	294525.622	3.117
KB3	2791160.408	294691.577	4.573
KB4	2791269.289	294802.934	4.698
KB5	2791310.957	294834.922	4.615
KB6	2791360.267	294866.879	4.565
KB7	2791406.267	294886.982	4.569
KB8	2791457.965	294910.483	4.529
KB9	2791511.251	294930.579	3.865
N016	2791310.127	294833.465	4.858
N017	2791523.164	294941.293	4.708

圖例表

圖示	地物名稱	圖示	地物名稱
	地類界		硬路面道路
	土坡		結構線
	自然坡		水邊線
	景砌疊石坡度		草地
	石砌坡度	P.C.	PC路面
	PC擋土牆	T	臨時屋(棚)
	磚石牆	A.C.	AC路面
	小徑		電力桿
	鐵絲網		導線點
	暗溝		河川流向
	永久房屋		碉堡
	臨時房屋		水井
	鬆路面道路		

工程主辦機關	工程名稱	圖名	日期	圖號	廠商(編製)		執行機關
					專任工程人員	廠商	承辦人(校核)
經濟部水利署第十河川局	新埔海堤環境改善工程	測量成果分幅圖(三)	109年 10月	B-04		泉億營造有限公司	

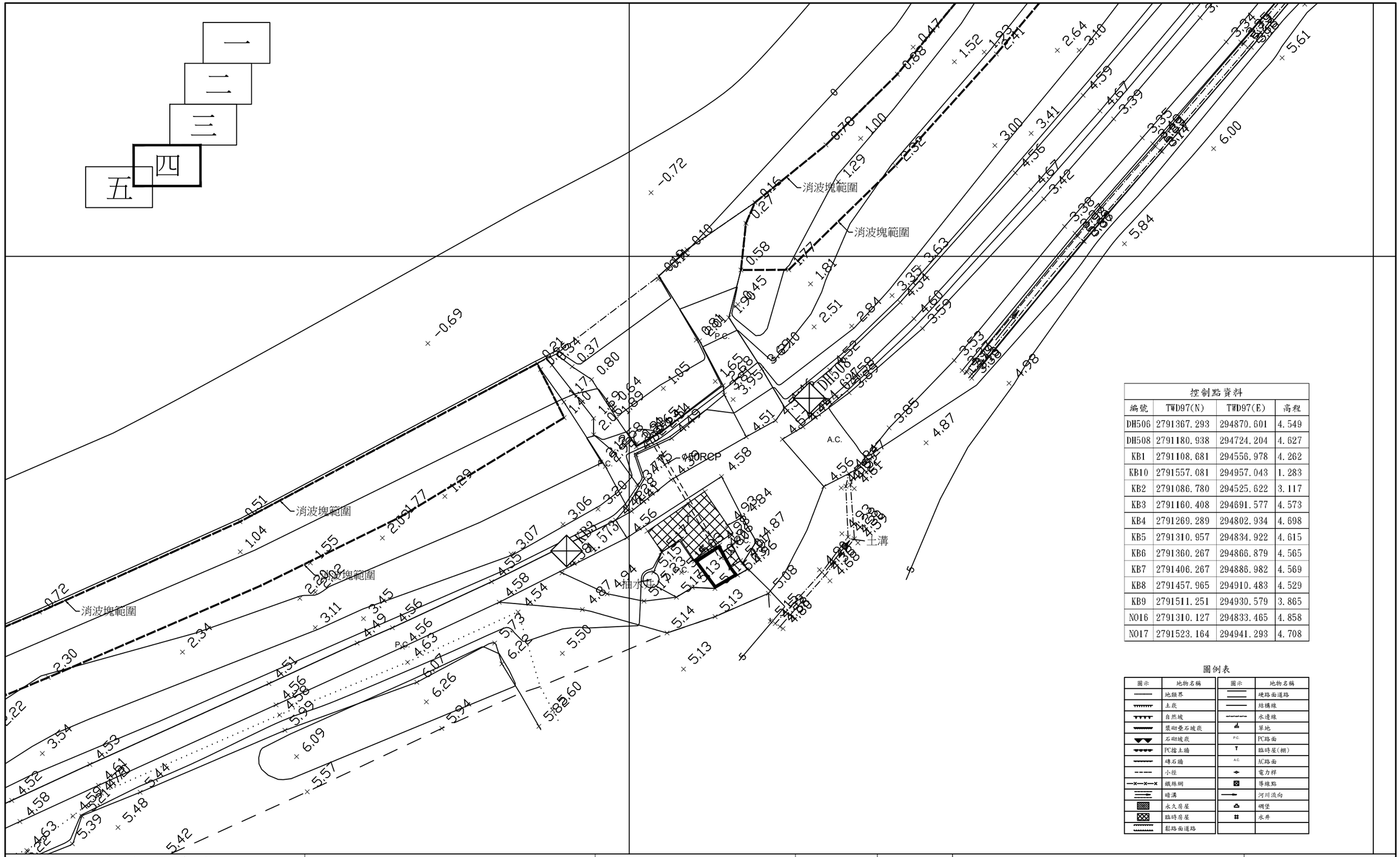

控制點資料			
編號	TWD97(N)	TWD97(E)	高程
DH506	2791367.293	294870.601	4.549
DH508	2791180.938	294724.204	4.627
KB1	2791108.681	294556.978	4.262
KB10	2791557.081	294957.043	1.283
KB2	2791086.780	294525.622	3.117
KB3	2791160.408	294691.577	4.573
KB4	2791269.289	294802.934	4.698
KB5	2791310.957	294834.922	4.615
KB6	2791360.267	294866.879	4.565
KB7	2791406.267	294886.982	4.569
KB8	2791457.965	294910.483	4.529
KB9	2791511.251	294930.579	3.865
NO16	2791310.127	294833.465	4.858
NO17	2791523.164	294941.293	4.708

圖例表

圖示	地物名稱	圖示	地物名稱
	地類界		硬路面道路
	土崖		結構線
	自然坡		水邊線
	漿砌塹石坡崖		草地
	石砌坡崖	P.C.	PC路面
	PC擋土牆	T	臨時屋(棚)
	磚石牆	A.C.	AC路面
	小徑		電力桿
	鐵絲網		導線點
	暗溝		河川流向
	永久房屋		碉堡
	臨時房屋		水井
	鬆路面道路		

工程主辦機關	工程名稱	圖名	日期	圖號	廠商(編製)		執行機關
					專任工程人員	廠商	承辦人(校核)
經濟部水利署第十河川局	新埔海堤環境改善工程	測量成果分幅圖(四)	109年 10月	B-05		泉億營造有限公司	

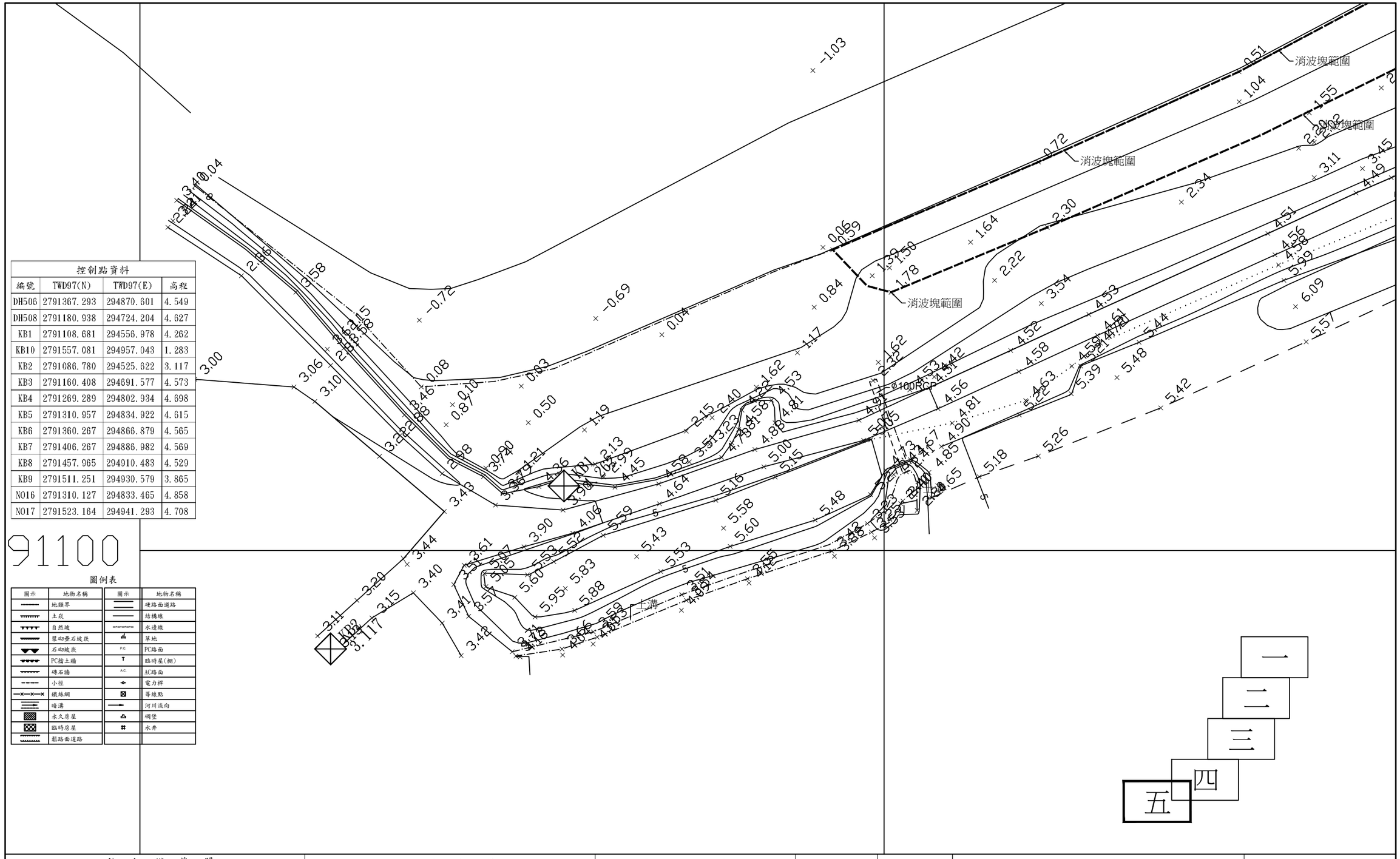

控制點資料			
編號	TWD97(N)	TWD97(E)	高程
DH506	2791367.293	294870.601	4.549
DH508	2791180.938	294724.204	4.627
KB1	2791108.681	294556.978	4.262
KB10	2791557.081	294957.043	1.283
KB2	2791086.780	294525.622	3.117
KB3	2791160.408	294691.577	4.573
KB4	2791269.289	294802.934	4.698
KB5	2791310.957	294834.922	4.615
KB6	2791360.267	294866.879	4.565
KB7	2791406.267	294886.982	4.569
KB8	2791457.965	294910.483	4.529
KB9	2791511.251	294930.579	3.865
N016	2791310.127	294833.465	4.858
N017	2791523.164	294941.293	4.708

圖例表

圖示	地物名稱	圖示	地物名稱
	地類界		硬路面道路
	土坡		結構線
	自然坡		水邊線
	漿砌塹石坡度		草地
	石砌坡度	P.C.	PC路面
	PC擋土牆	T	臨時屋(棚)
	磚石牆	A.C.	AC路面
	小徑		電力桿
	鐵絲網		等線點
	暗溝		河川流向
	永久房屋		碉堡
	臨時房屋		水井
	鄰路面道路		

工程主辦機關	工程名稱	圖名	日期	圖號	廠商(編製)		執行機關
					專任工程人員	廠商	承辦人(校核)
經濟部水利署第十河川局	新埔海堤環境改善工程	測量成果分幅圖(五)	109年 10月	B-06		泉億營造有限公司	

堤防法線IP點坐標

	E(m)	N(m)	I(°)	R(m)	CL(m)	TL(m)
BP	294547.069	2791108.425				
IP1	294596.722	2791121.916				
IP2	294620.086	2791128.279	9.27	50	8.09	4.06
IP3	294623.776	2791129.961				
IP4	294663.434	2791148.041				
IP5	294681.504	2791156.273				
IP6	294698.174	2791164.549				
IP7	294720.897	2791179.686				
IP8	294726.938	2791184.733				
IP9	294736.42	2791193.828				
IP10	294751.887	2791211.225				
IP11	294761.002	2791221.648				
IP12	294786.093	2791251.386				
IP13	294807.333	2791277.321				
IP14	294836.223	2791314.45				
IP15	294848.272	2791331.701				
IP16	294855.335	2791342.958				
IP17	294862.568	2791355.648				
IP18	294873.225	2791377.516				
IP19	294883.325	2791399.883				
IP20	294888.446	2791411.369				
IP21	294895.338	2791426.477				
IP22	294902.916	2791443.501				
IP23	294916.774	2791473.876				
IP24	294926.972	2791495.866				
IP25	294931.131	2791505.468				
IP26	294935.307	2791514.754				
IP27	294942.068	2791524.877				
IP28	294946.998	2791529.739				
EP	294952.266	2791534.842				

註:

1、里程0K+000~0K+125依據圖說IP座標放樣。

2、里程0K+125~0K+617，則依既有海堤施作。

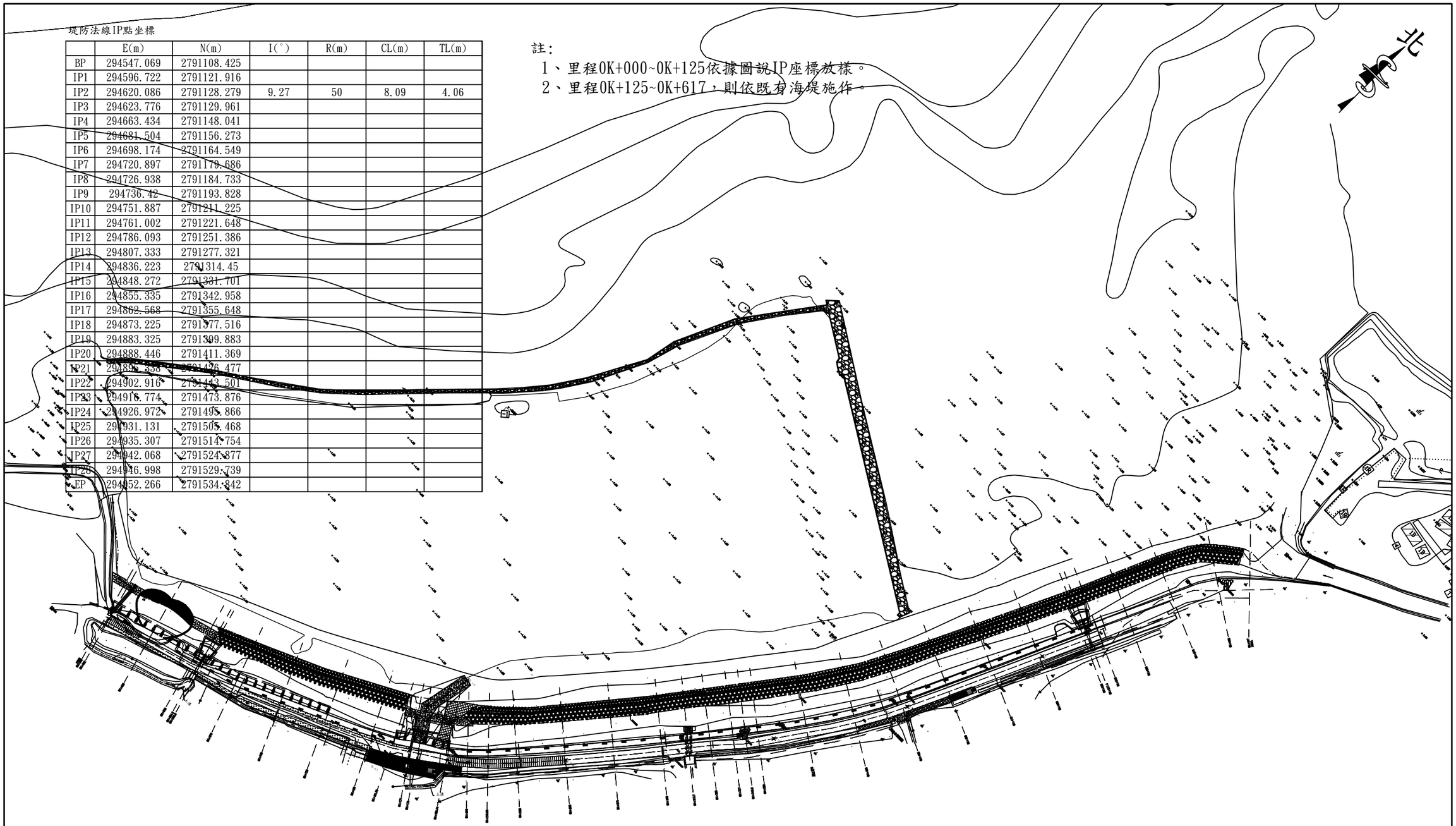

工程主辦機關	工程名稱	圖名	日期	圖號	廠商(編製)		執行機關
					專任工程人員	廠商	承辦人(校核)
經濟部水利署第十河川局	新埔海堤環境改善工程	IP座標位置圖	109年 10月	B-07		泉億營造有限公司	

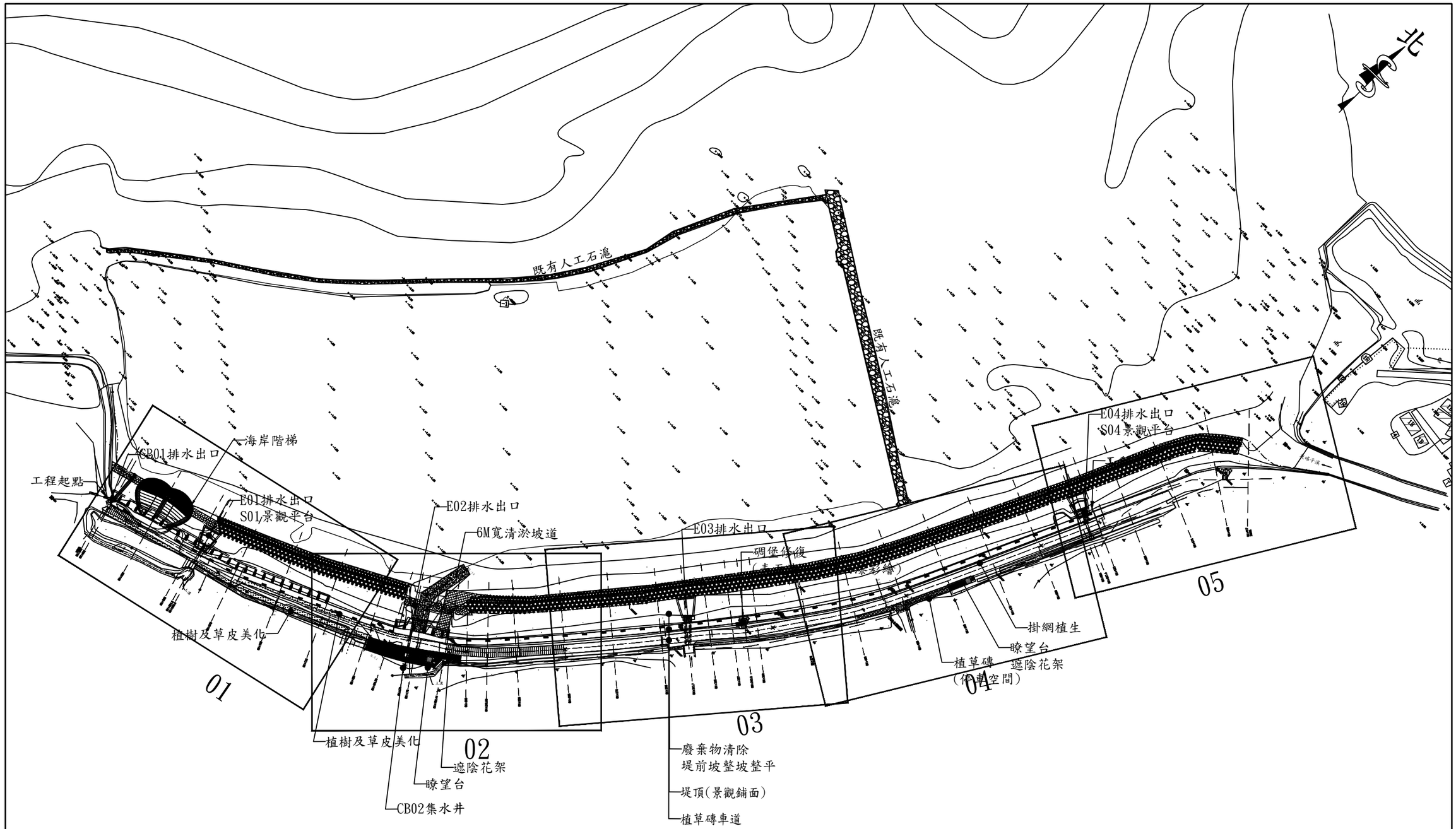

工程主辦機關	工程名稱	圖名	日期	圖號	廠商(編製)		執行機關
					專任工程人員	廠商	承辦人(校核)
經濟部水利署第十河川局	新埔海堤環境改善工程	工程平面配置總圖	109年 10月	B-08		泉億營造有限公司	

里程	標準斷面
0K+000~0K+054.2	(一)
0K+054.2~0K+125	(二)
0K+125~0K+161.76	(三)
0K+161.76~0K+189.44	(四)
0K+189.44~0K+533	(五)
0K+533~0K+617	(六)

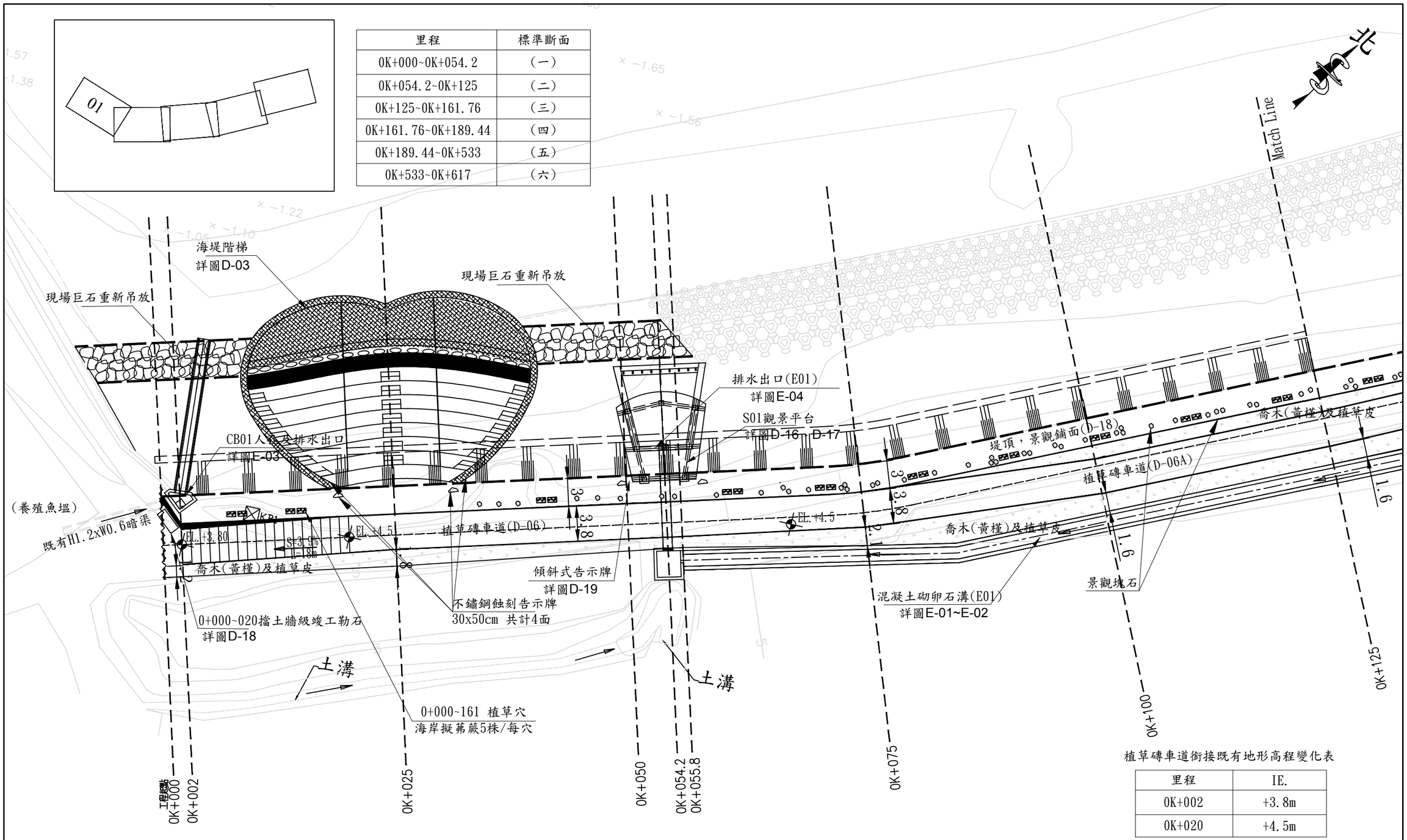

植草磚車道銜接既有地形高程變化表

里程	IE.
0K+002	+3.8m
0K+020	+4.5m

工程主辦機關	工程名稱	圖名	日期	圖號	廠商(編製)		執行機關
					專任工程人員	廠商	承辦人(校核)
經濟部水利署第十河川局	新埔海堤環境改善工程	工程平面配置圖(1/5)	109年 10月	B-09		泉億營造有限公司	

里程	標準斷面
0K+000~0K+054.2	(一)
0K+054.2~0K+125	(二)
0K+125~0K+161.76	(三)
0K+161.76~0K+189.44	(四)
0K+189.44~0K+533	(五)
0K+533~0K+617	(六)

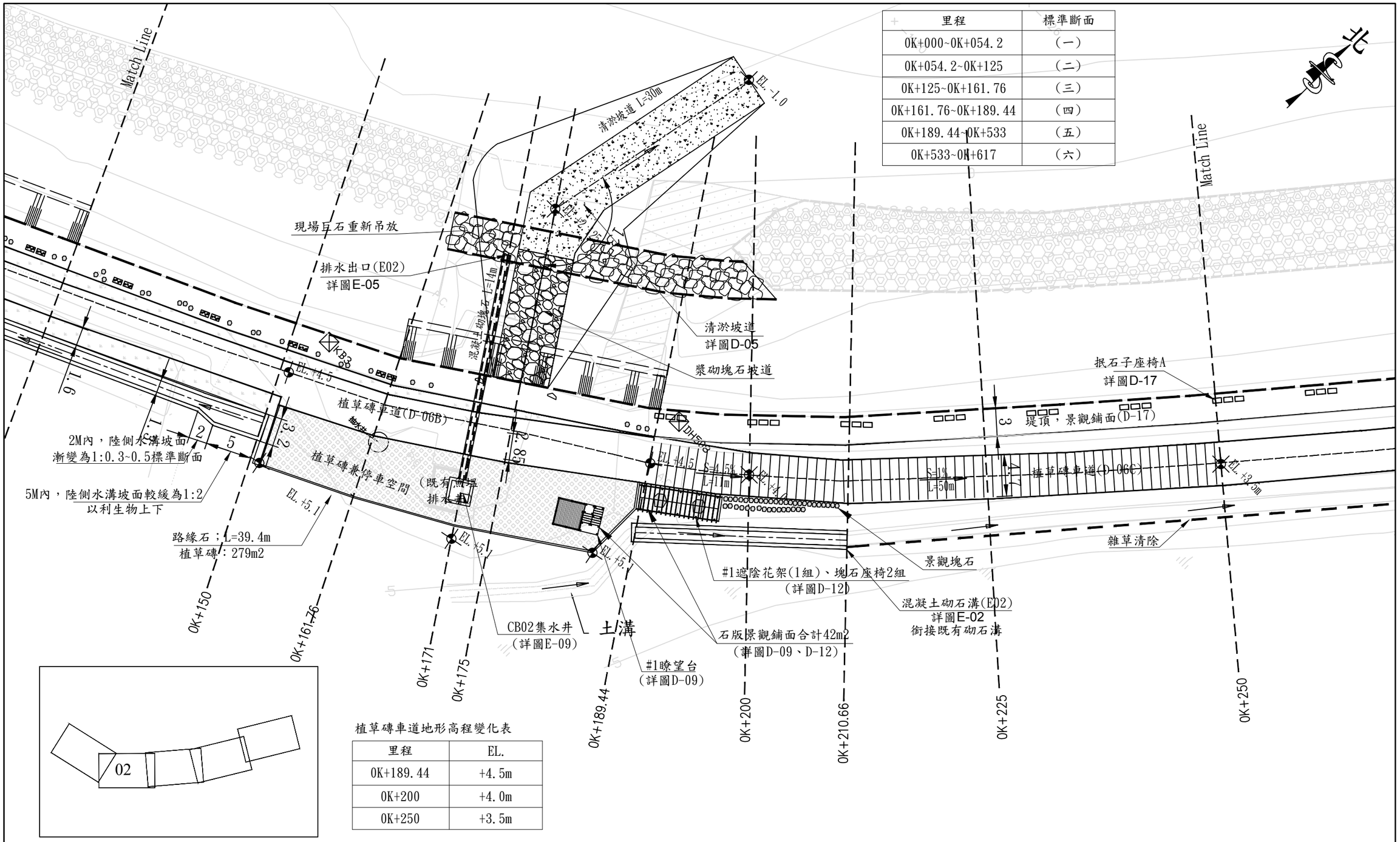

植草磚車道地形高程變化表

里程	EL.
0K+189.44	+4.5m
0K+200	+4.0m
0K+250	+3.5m

工程主辦機關	工程名稱	圖名	日期	圖號	廠商(編製)		執行機關
					專任工程人員	廠商	承辦人(校核)
經濟部水利署第十河川局	新埔海堤環境改善工程	工程平面配置圖(2/5)	109年 10月	B-10		泉億營造有限公司	

里程	標準斷面
0K+000~0K+054.2	(一)
0K+054.2~0K+125	(二)
0K+125~0K+161.76	(三)
0K+161.76~0K+189.44	(四)
0K+189.44~0K+533	(五)
0K+533~0K+617	(六)

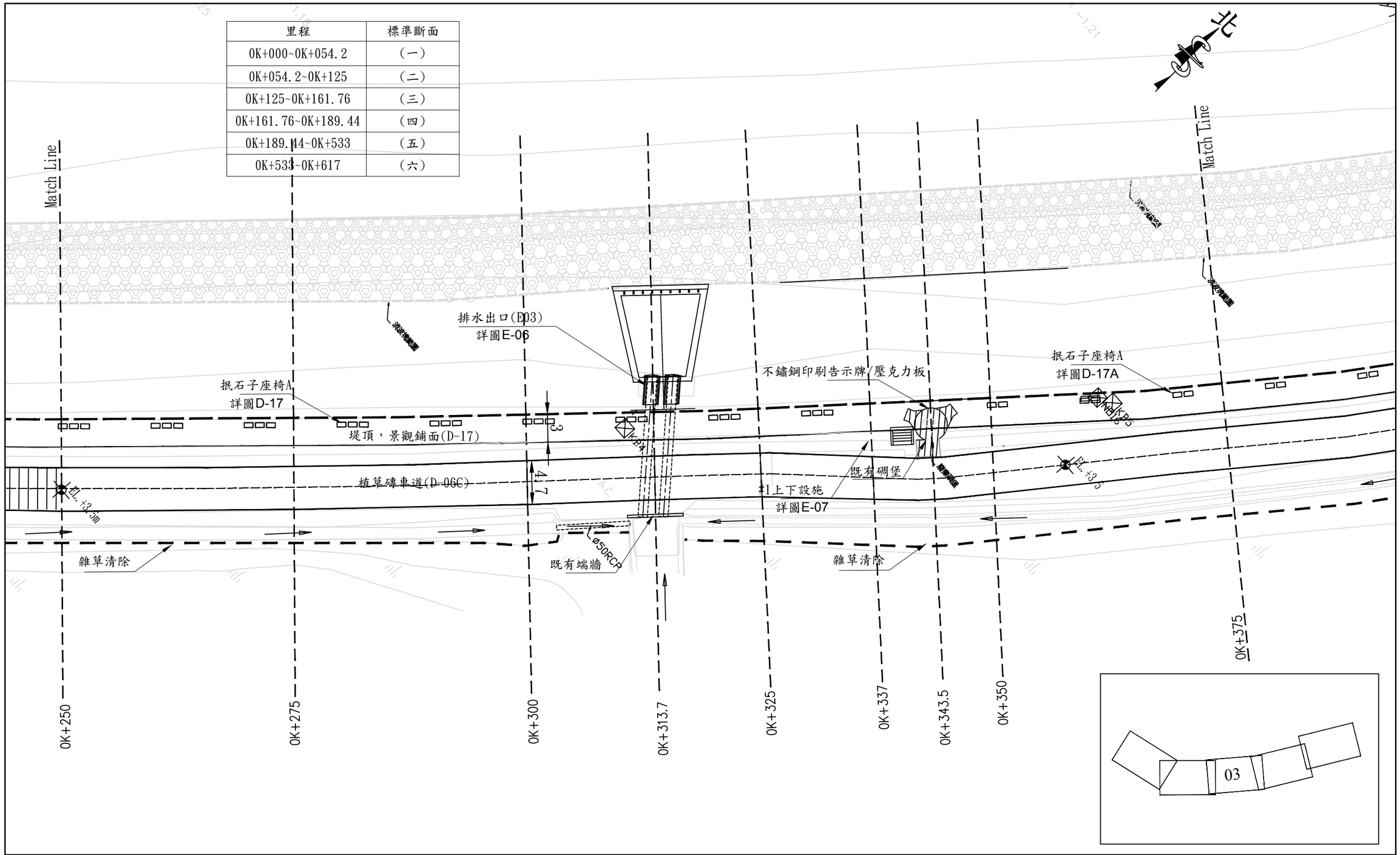
北
Match Line
Match Line
排水出口(E03)
詳圖E-06
抿石子座椅A
詳圖D-17
抿石子座椅A
詳圖D-17A
不鏽鋼印刷告示牌/壓克力板
堤頂，景觀鋪面(D-17)
植草磚車道(D-06C)
既有碉堡
#1上下設施
詳圖E-07
既有端牆
雜草清除
雜草清除
3
4.7
EL.+3.5
EL.+3.5
EL.+3.5

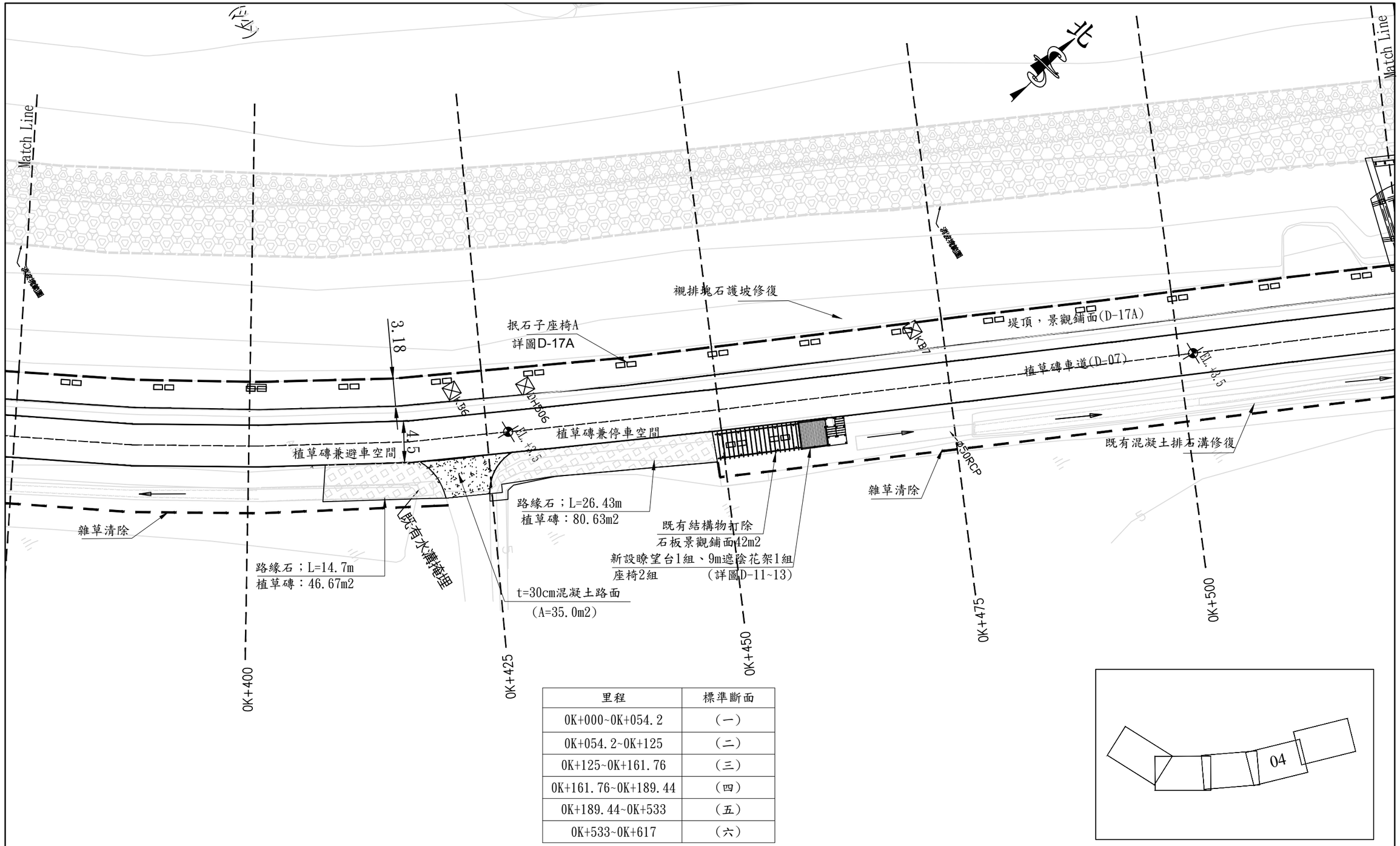

里程	標準斷面
0K+000~0K+054.2	(一)
0K+054.2~0K+125	(二)
0K+125~0K+161.76	(三)
0K+161.76~0K+189.44	(四)
0K+189.44~0K+533	(五)
0K+533~0K+617	(六)

工程主辦機關	工程名稱	圖名	日期	圖號	廠商(編製)		執行機關
					專任工程人員	廠商	承辦人(校核)
經濟部水利署第十河川局	新埔海堤環境改善工程	工程平面配置圖(4/5)	109年 10月	B-12		泉億營造有限公司	

里程	標準斷面
0K+000~0K+054.2	(一)
0K+054.2~0K+125	(二)
0K+125~0K+161.76	(三)
0K+161.76~0K+189.44	(四)
0K+189.44~0K+533	(五)
0K+533~0K+617	(六)

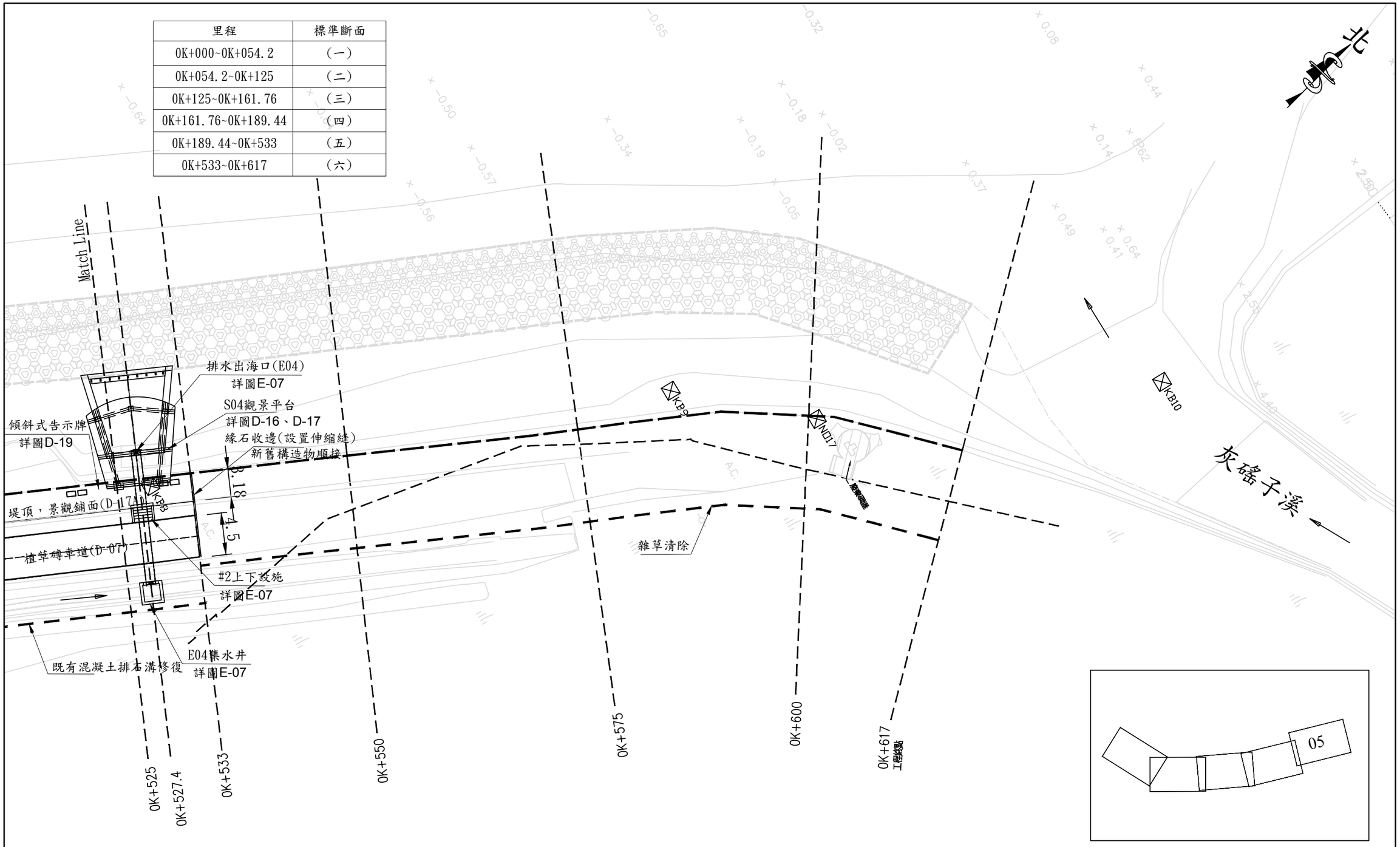

工程主辦機關	工程名稱	圖名	日期	圖號	廠商(編製)		執行機關
					專任工程人員	廠商	承辦人(校核)
經濟部水利署第十河川局	新埔海堤環境改善工程	工程平面配置圖(5/5)	109年 10月	B-13		泉億營造有限公司	

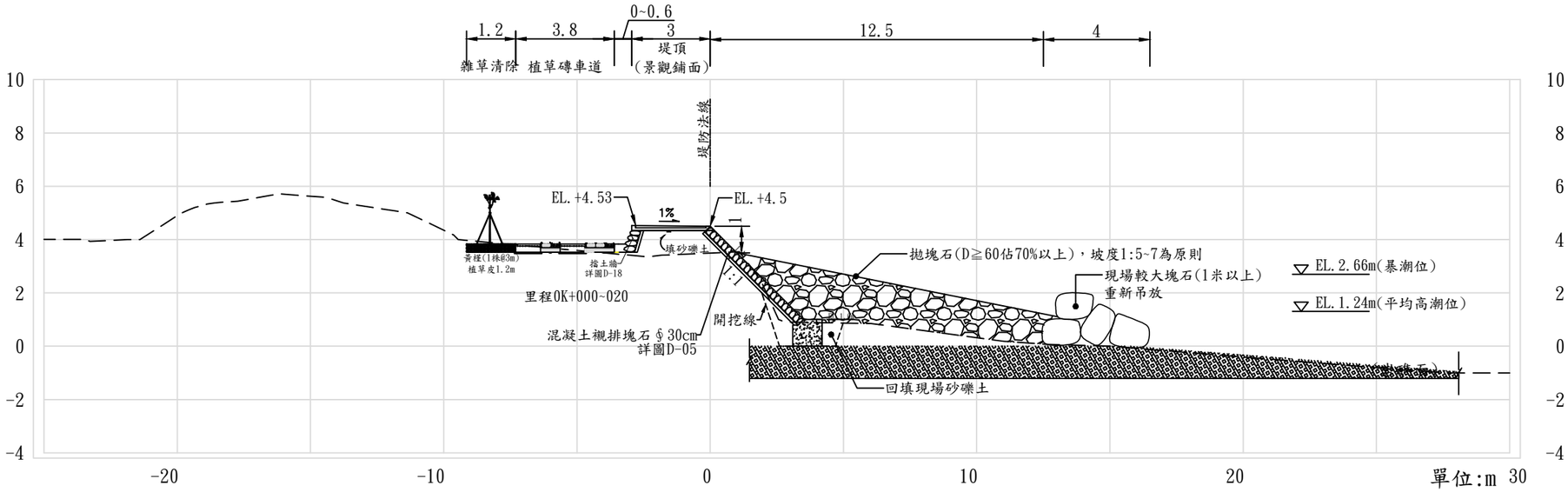

0K+000~0K+054.2海堤標準斷面圖（一）

註:
1. 新設堤後砌石溝，另詳圖E-01~E-08
2. 植草磚車道詳圖D-06~D-07
3. 景觀鋪面詳圖D-17~D-18
4. 塊石整坡整平，以平均寬度11.5m計算。廢棄物清除以一式計價

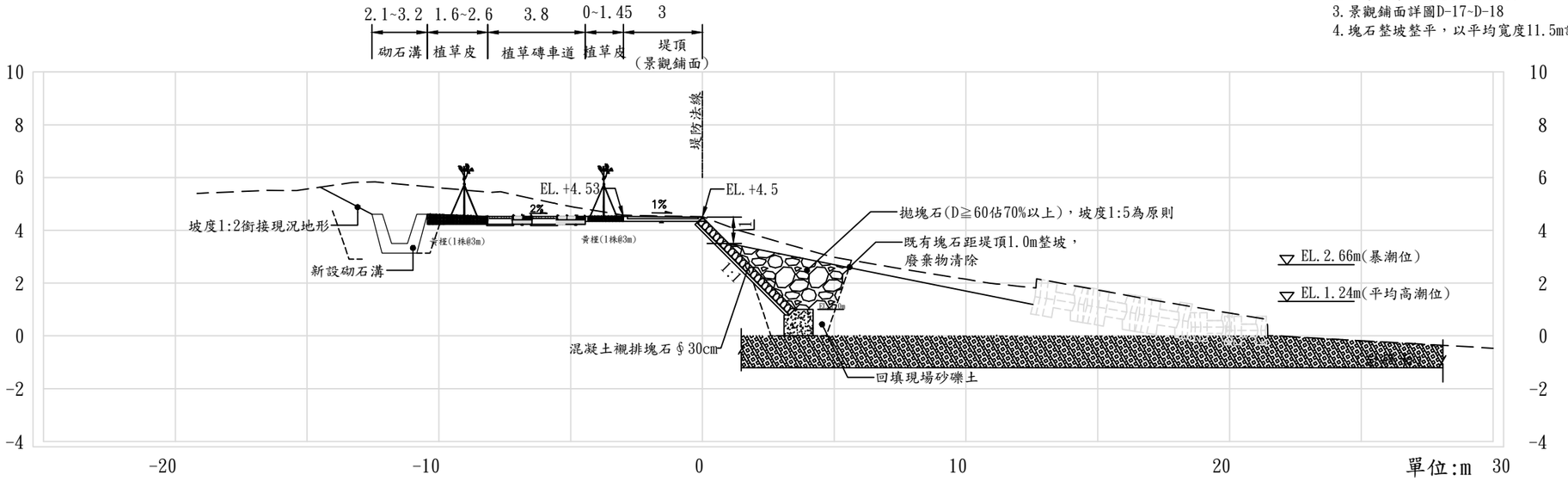

0K+054.2~0K+150海堤標準斷面圖（二）

工程主辦機關	工程名稱	圖名	日期	圖號	廠商(編製)		執行機關
					專任工程人員	廠商	承辦人(校核)
經濟部水利署第十河川局	新埔海堤環境改善工程	標準斷面圖(一)	109年 10月	D-01		泉億營造有限公司	

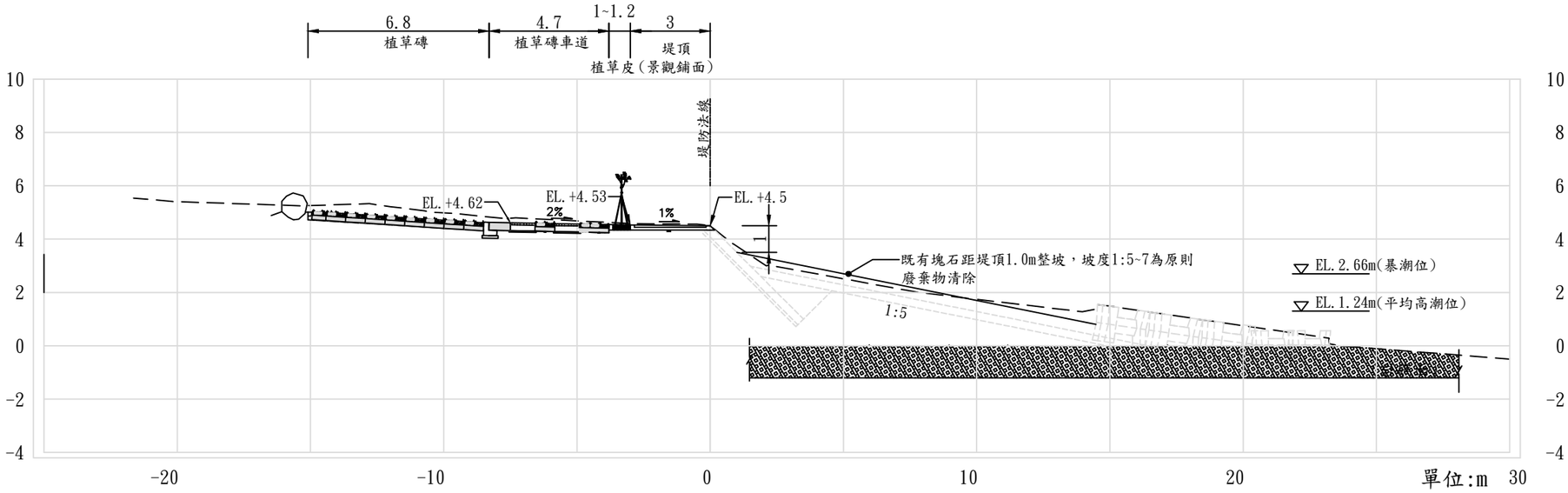

0K+150~0K+161.76海堤標準斷面圖（三）

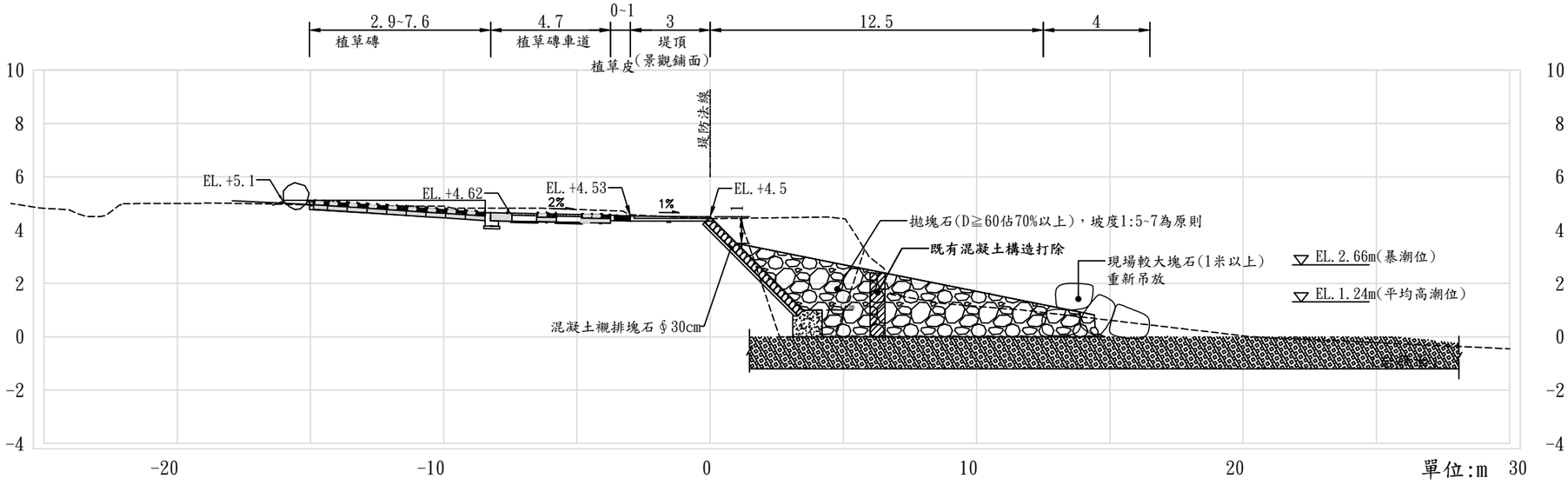

0K+161.76~0K+189.44海堤標準斷面圖（四）

工程主辦機關	工程名稱	圖名	日期	圖號	廠商(編製)		執行機關
					專任工程人員	廠商	承辦人(校核)
經濟部水利署第十河川局	新埔海堤環境改善工程	標準斷面圖(二)	109年 10月	D-02		泉億營造有限公司	

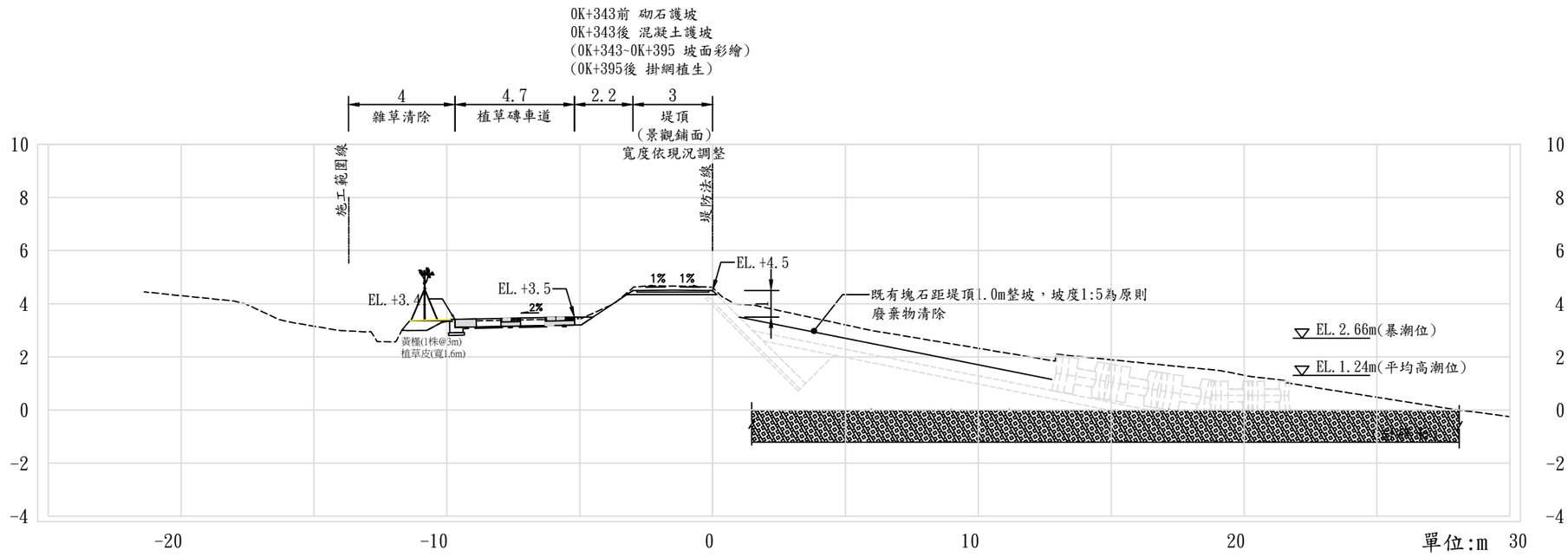

0K+189.44~0K+533 海堤標準斷面圖（五）

註:
1.牆面美化詳圖D-05

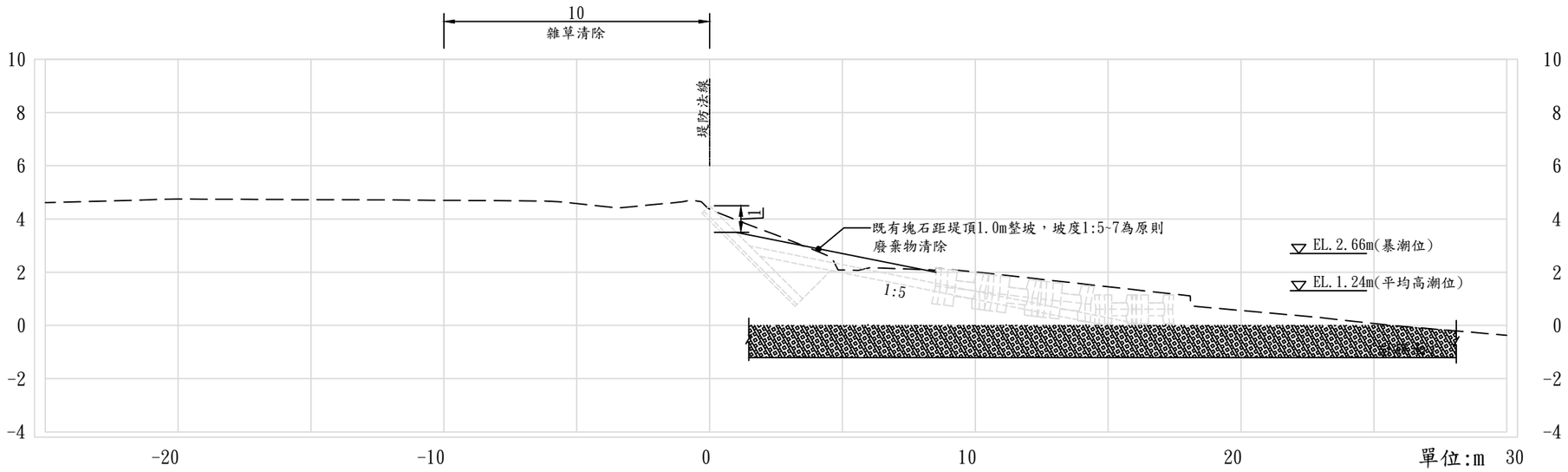

0K+533~0K+617 海堤標準斷面圖（六）

工程主辦機關	工程名稱	圖名	日期	圖號	廠商(編製)		執行機關
					專任工程人員	廠商	承辦人(校核)
經濟部水利署第十河川局	新埔海堤環境改善工程	標準斷面圖(三)	109年 10月	D-03		泉億營造有限公司	

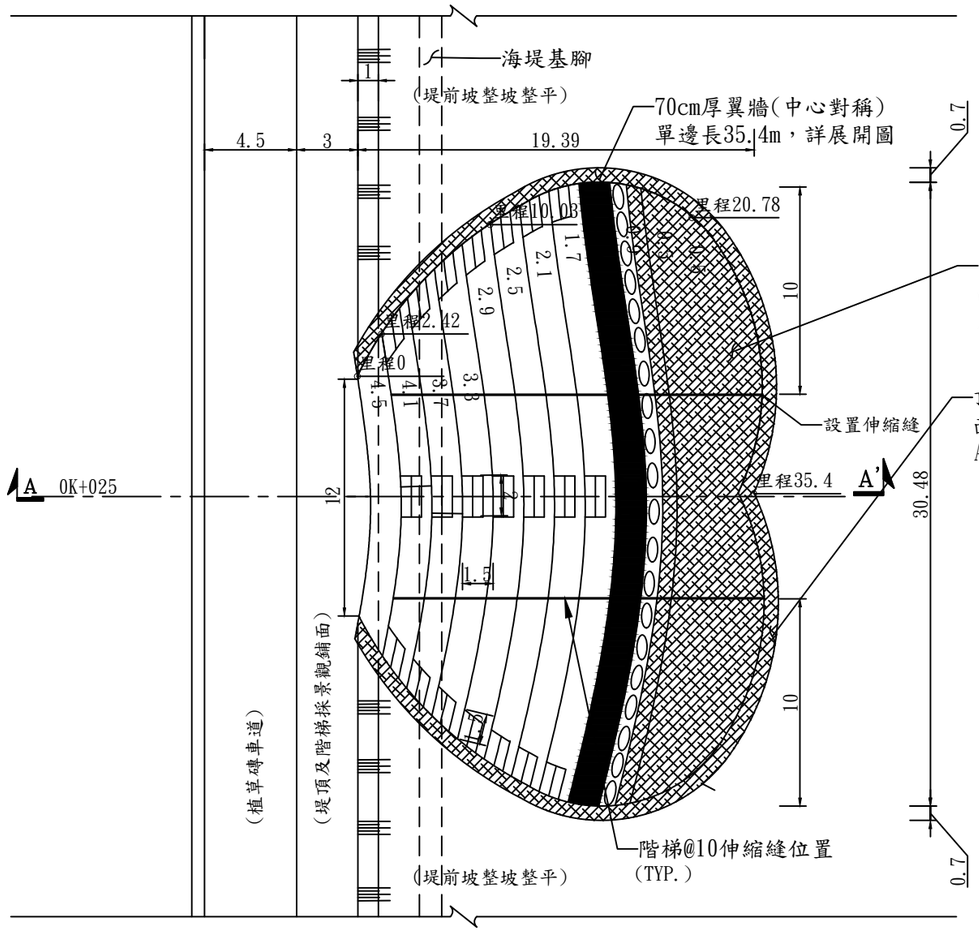

海岸階梯平面圖
Unit:m

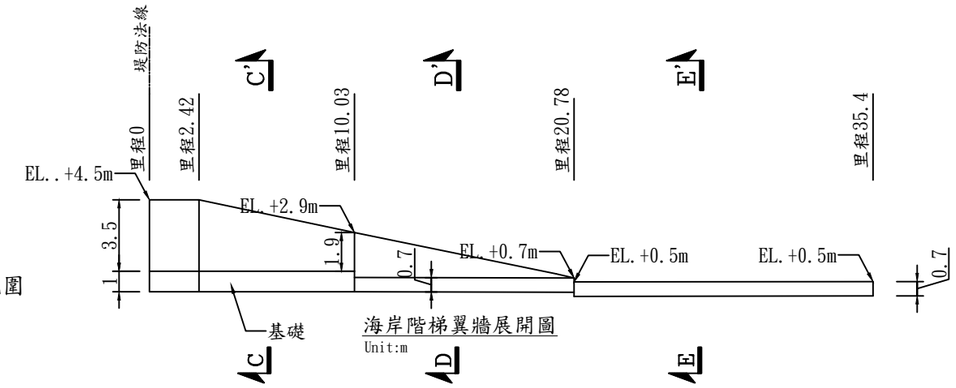

海岸階梯翼牆展開圖
Unit:m

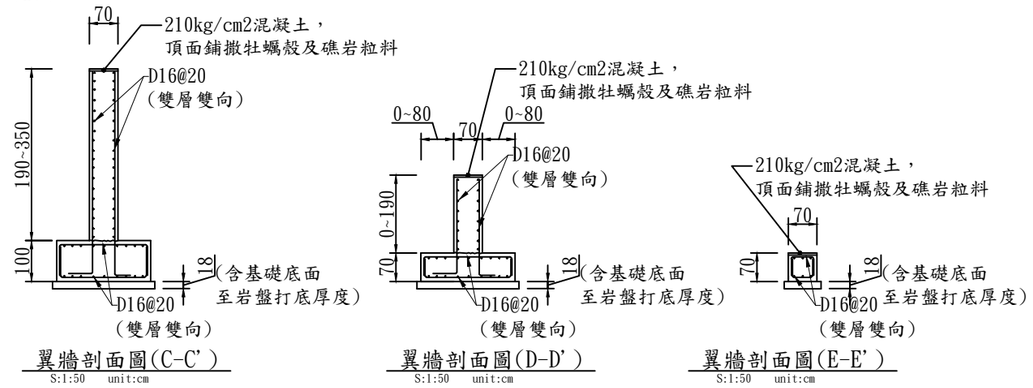

翼牆剖面圖(C-C')
S:1:50 unit:cm

翼牆剖面圖(D-D')
S:1:50 unit:cm

翼牆剖面圖(E-E')
S:1:50 unit:cm

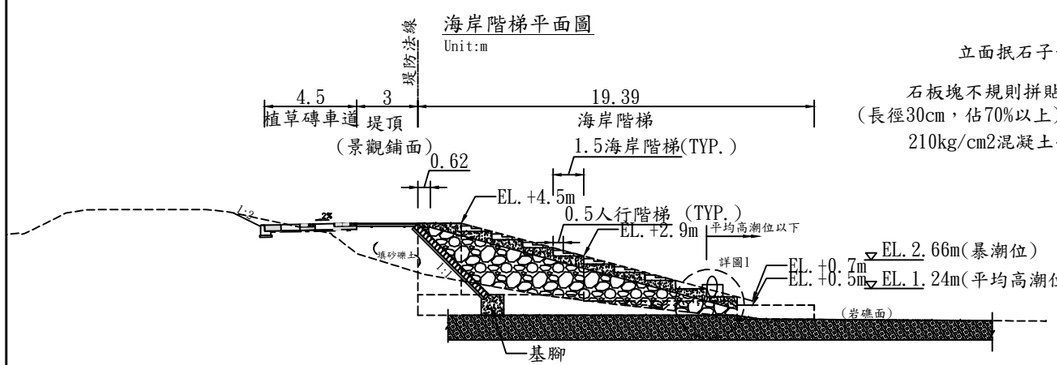

里程0K+025 海岸階梯A-A'剖面圖
Unit:m

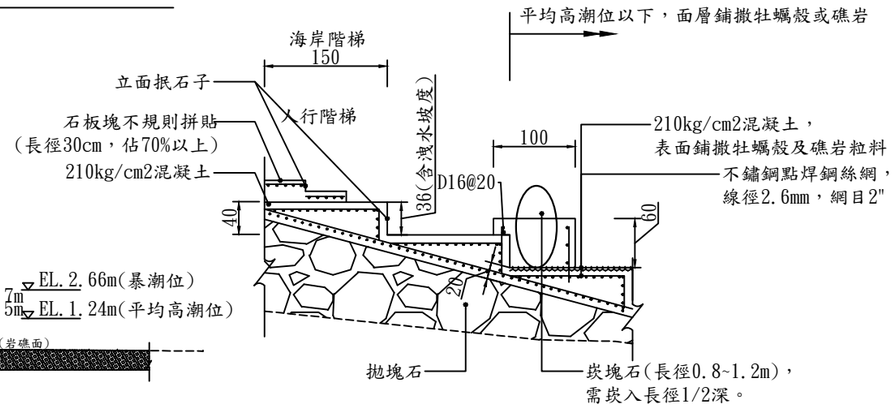

海岸階梯 詳圖1
Unit:m

註:

1. 海岸階梯(含翼牆)混凝土採用卜特蘭Ⅱ型水泥(早強劑)，乙方須考慮潮汐間施工時間，廠商施工前提送配比設計，確認添加早強/快乾濟確保混凝土澆置後3小時內已達50%以上強度。
2. 最表層塊石堆砌整平後，混凝土澆置時漏漿至下層之孔隙，以45%計漏漿量，已列入數量計算中。
3. 將4~6公分牡蠣殼或礁岩需碎解，在混凝土初凝時以不規則平鋪方式至已澆置之混凝土，但不得有尖銳突出，面層之覆蓋面積需達50%以上。
4. 早強混凝土澆置完成後之現場，若有強風吹拂之情形，應再特別規劃，早強混凝土澆置表面防風之策略。
5. 階梯每10m長設置伸縮縫一處
6. 翼牆鋼筋保護層為10cm

工程主辦機關	工程名稱	圖名	日期	圖號	廠商(編製)		執行機關
					專任工程人員	廠商	承辦人(校核)
經濟部水利署第十河川局	新埔海堤環境改善工程	海岸階梯詳圖	109年 10月	D-04		泉億營造有限公司	

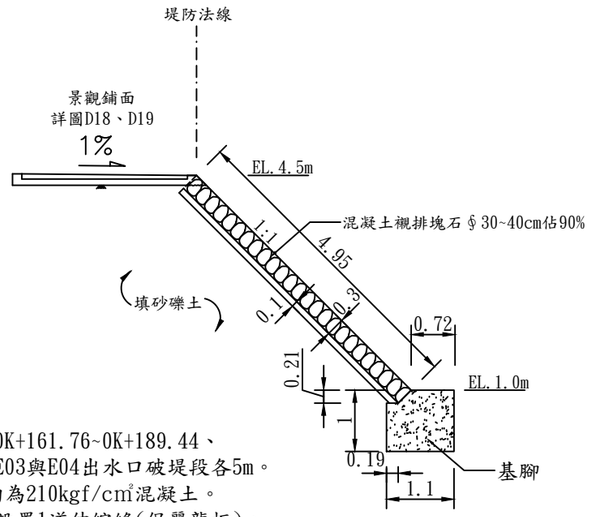

註:
1.施作里程
0K+000~0K+125、0K+161.76~0K+189.44、
0K+448~0K+465、E03與E04出水口破堤段各5m。
2.所用之混凝土均為210kgf/cm²混凝土。
3.基腳每隔25m應設置1道伸縮縫(保麗龍板)，寬度至少為2.0cm。.
4.承包商得依實際需求設置施工縫。
5.面層為混凝土排30~40cm塊石，每層間以混凝土填充，後方加墊1層10cm厚混凝土。詳施工規範第02386章。

混凝土襯排塊石詳圖
Unit:m

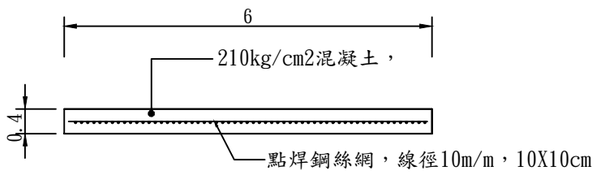

清淤坡道標準斷面圖
Unit:m

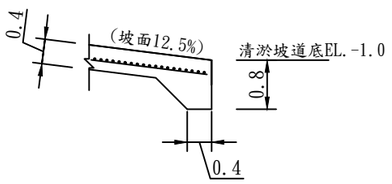

清淤坡道端部圖
Unit:m

註:
1.混凝土採用卜特蘭Ⅱ型水泥(早強劑)，廠商須考慮潮汐間施工時間，施工前提送配比設計，確認添加早強/快乾濟確保混凝土澆置後3小時內已達50%以上強度。
2.最表層塊石堆砌整平後，混凝土澆置時漏漿至下層之孔隙，以45%計漏漿量，已含於單價中。
3.澆置完成後之現場，應再特別規劃早強混凝土澆置表面防風之策略。

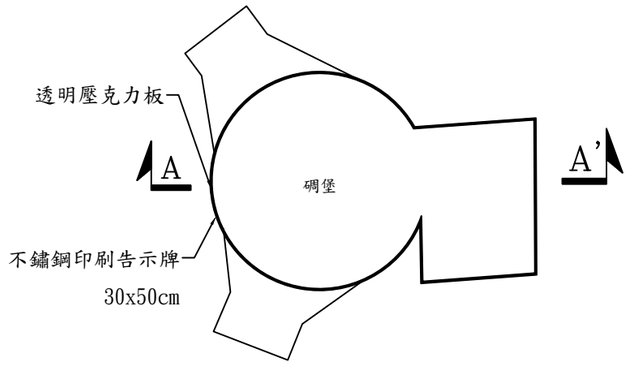

碉堡平面示意圖
Unit:m

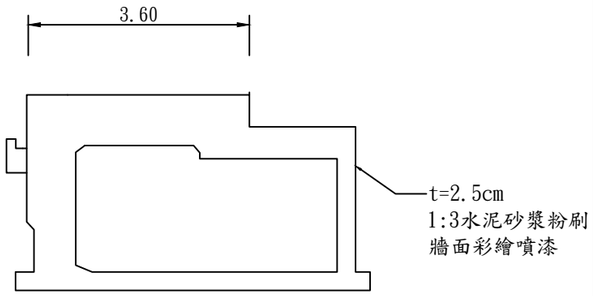

碉堡A-A'剖面圖
Unit:m

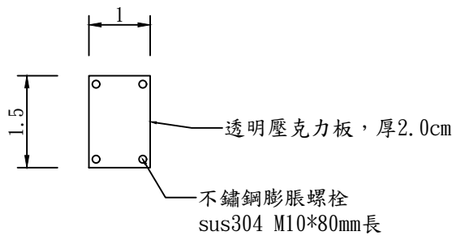

碉堡壓克力板詳圖
Unit:m

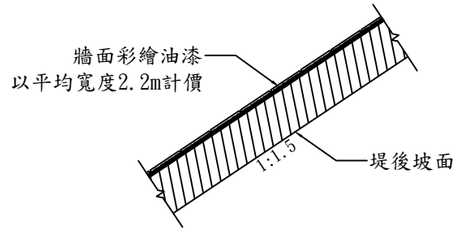

堤後坡牆面美化剖面圖
Unit:m

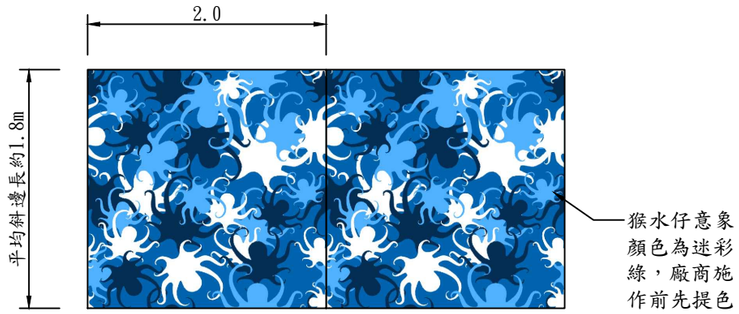

碉堡及堤後坡牆面美化意象圖
Unit:m

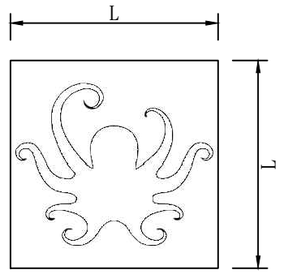

厚紙模尺寸表	
第1式	L=0.5m
第2式	L=0.6m
第3式	L=0.7m
第4式	L=0.8m

彩繪用噴漆厚紙模詳圖
Unit:m

註：
1.里程0K+343.5碉堡以壓克力板保留部分既有牆面顯示歷史演變，施作位置由現場工程司確認後施作。
2.碉堡牆面採1:3水泥砂漿粉刷，另以猴水仔為設計意象，採用綠色系色調搭配迷彩概念噴漆(水泥漆)、疊色
3.堤後坡牆面美化里程為0K+345~0K+395。
4.厚紙模裁切成果及水泥漆色調選用，需於正式噴漆、疊色前經現場工程司確認後施作。

工程主辦機關	工程名稱	圖名	日期	圖號	廠商(編製)		執行機關
					專任工程人員	廠商	承辦人(校核)
經濟部水利署第十河川局	新埔海堤環境改善工程	混凝土襯排塊石、清淤坡道及牆面美化標準圖	109年 10月	D-05		泉億營造有限公司	

備註:
1. 級配粒料底層壓實度設計條件≥95%.
2. 所有尺寸未特別註明者，均以cm為單位
3. 鋪碎石(寬度80公分)以工程範圍內之平均寬度作為數量計算依據，承攬廠商需採鋪碎石平順銜接現況地形.
4. 車道每20公尺長，設伸縮縫一處
5. 襯墊砂為粗砂，
6. 植草磚應為預鑄，設計大樣圖僅供參考，實際使用樣式由承攬廠商提供樣品後經甲方核定後使用，抗壓強度達350kgf/cm²以上.
7. 不織布厚度1.0mm，符合CNS11228第一類.
8. 結構尺寸配合道路曲線調整，誤差±3cm.

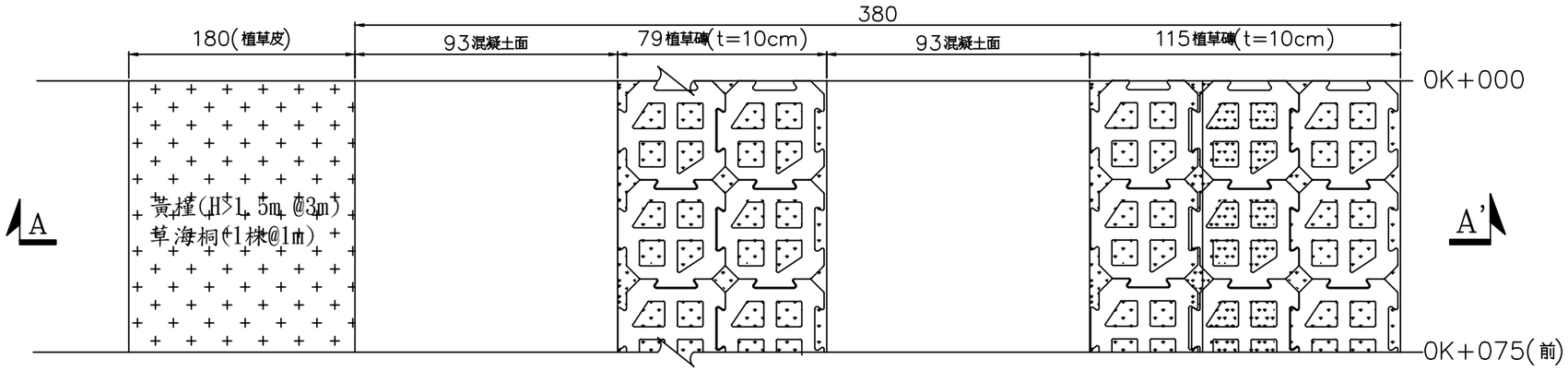

植草磚車道平面圖
Scale: 1/20

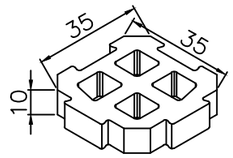

植草磚材料大樣圖(樣式僅供參考)
Scale: 1/20

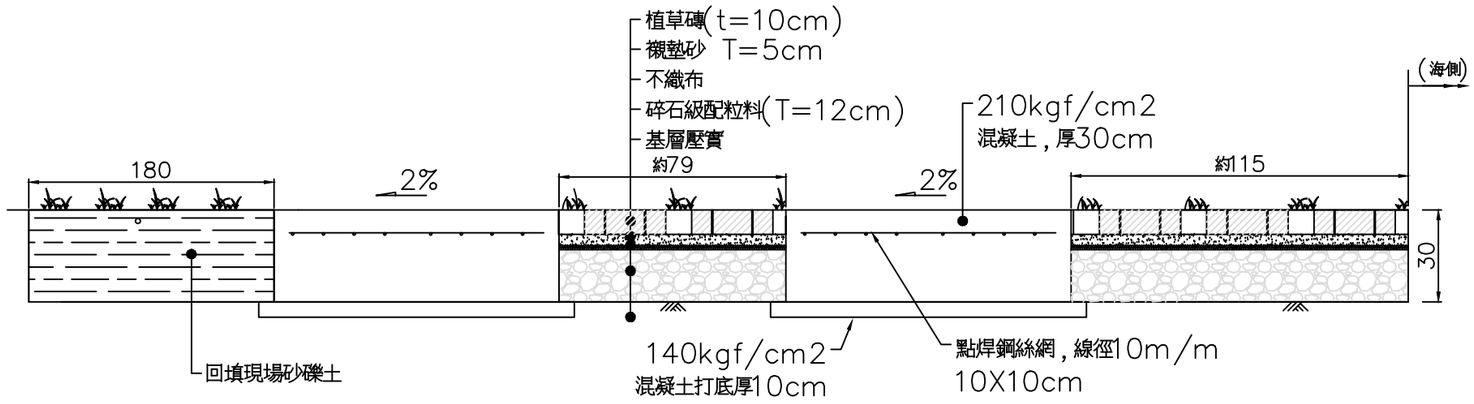

植草磚車道A－A'剖面圖(0K+075前)
Scale: 1/20

工程主辦機關	工程名稱	圖名	日期	圖號	廠商(編製)		執行機關
					專任工程人員	廠商	承辦人(校核)
經濟部水利署第十河川局	新埔海堤環境改善工程	植草磚車道標準圖(一)	109年 10月	D-06		泉億營造有限公司	

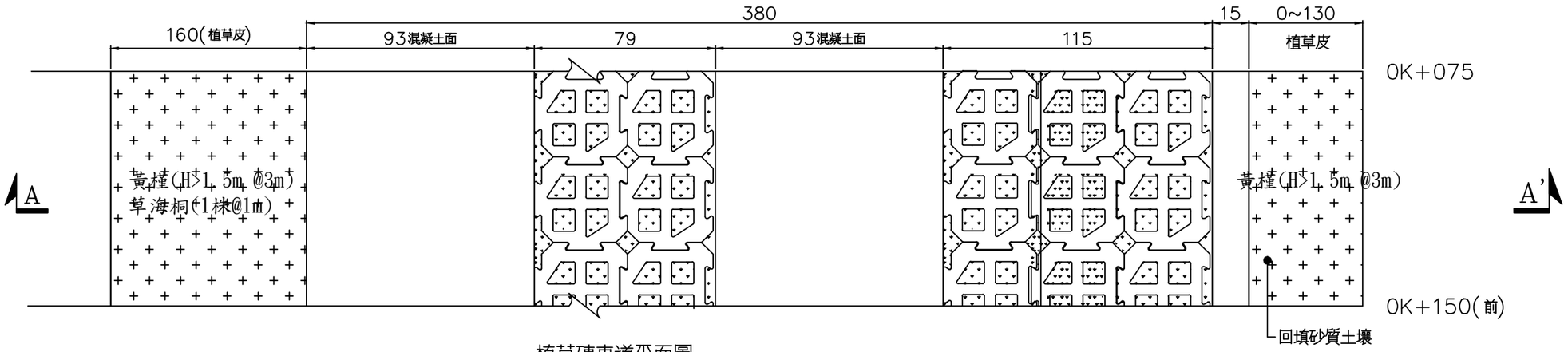

植草磚車道平面圖
Scale: 1/20

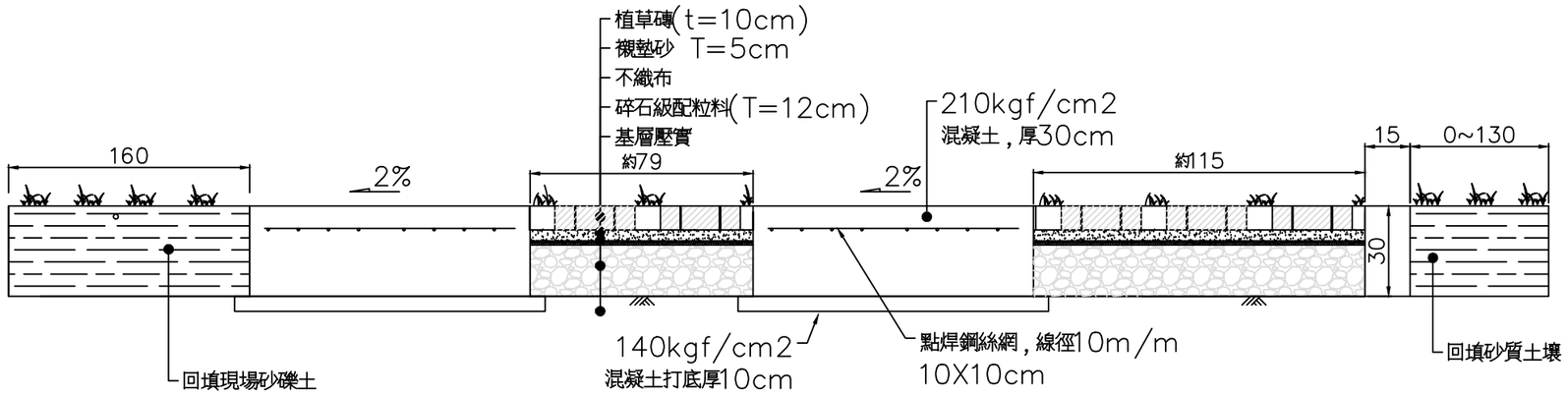

植草磚車道A－A'剖面圖(0K+075~0K+150)
Scale: 1/20

工程主辦機關	工程名稱	圖名	日期	圖號	廠商(編製)		執行機關
					專任工程人員	廠商	承辦人(校核)
經濟部水利署第十河川局	新埔海堤環境改善工程	植草磚車道標準圖(二)	109年 10月	D-06A		泉億營造有限公司	

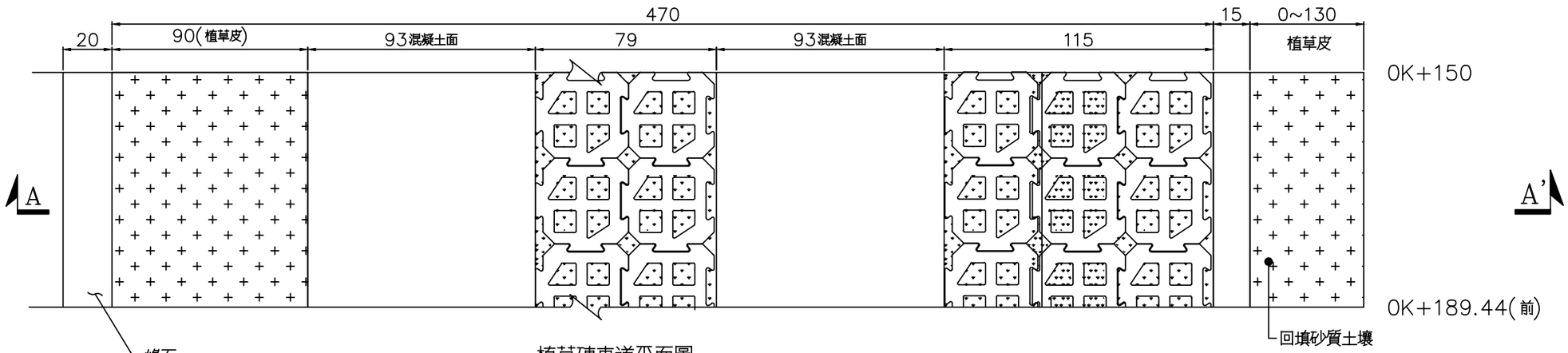

植草磚車道平面圖
Scale: 1/20

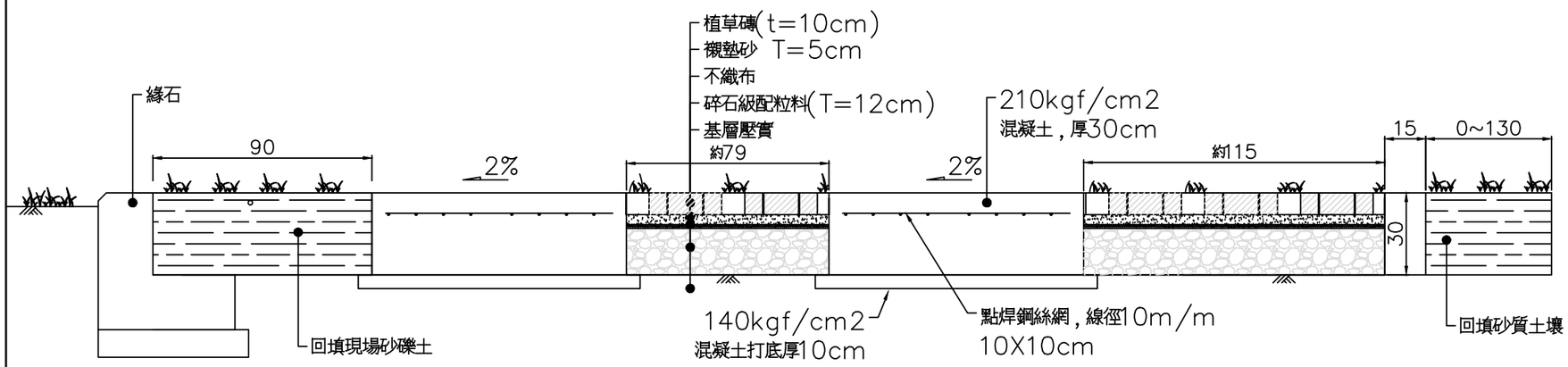

植草磚車道A－A'剖面圖(0K+150~0K+189.44)
Scale: 1/20

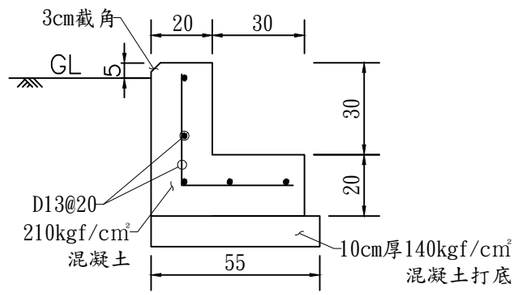

緣石詳圖
Scale:1/20

工程主辦機關	工程名稱	圖名	日期	圖號	廠商(編製)		執行機關
					專任工程人員	廠商	承辦人(校核)
經濟部水利署第十河川局	新埔海堤環境改善工程	植草磚車道標準圖(三)	109年 10月	D-06B		泉億營造有限公司	

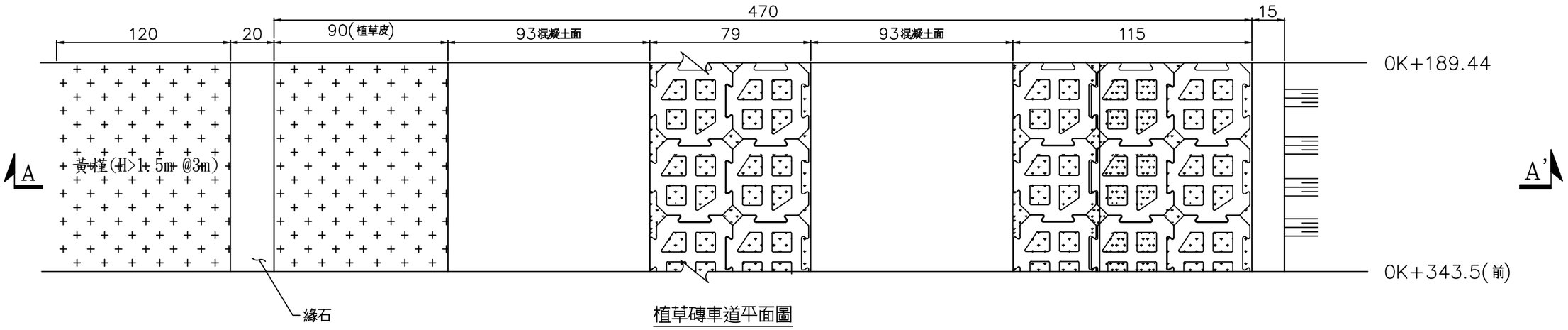

植草磚車道平面圖
Scale: 1/20

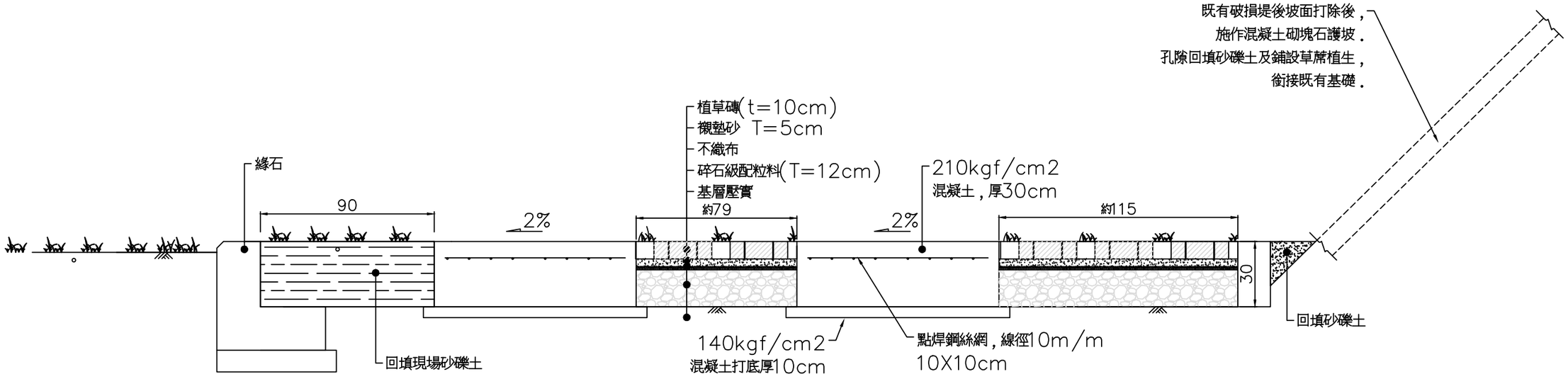

植草磚車道A－A'剖面圖(0K+189.44~0K+343.5)
Scale: 1/20

工程主辦機關	工程名稱	圖名	日期	圖號	廠商(編製)		執行機關
					專任工程人員	廠商	承辦人(校核)
經濟部水利署第十河川局	新埔海堤環境改善工程	植草磚車道標準圖(四)	109年 10月	D-06C		泉億營造有限公司	

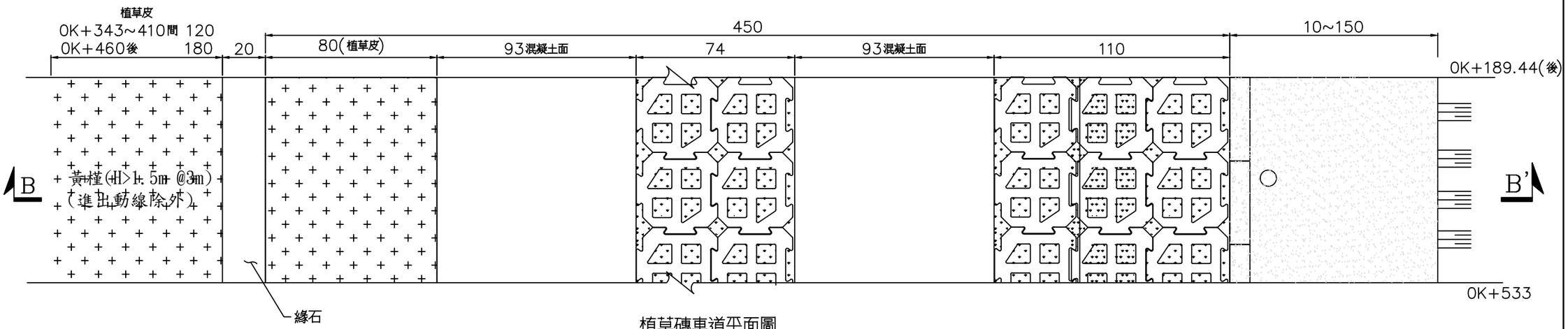

植草磚車道平面圖
Scale: 1/20

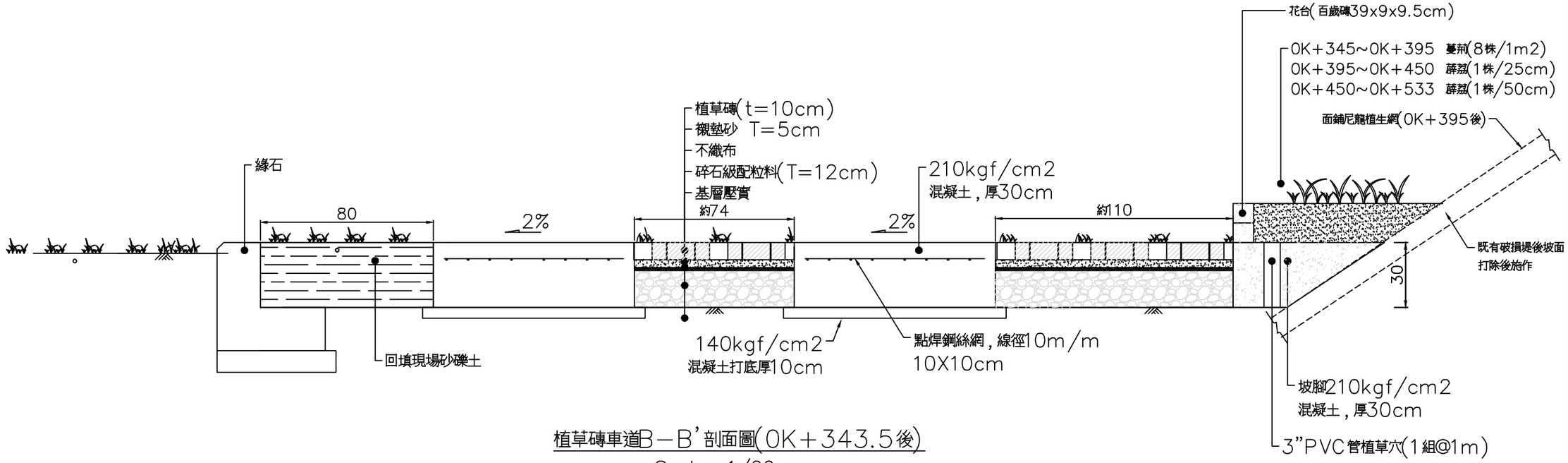

植草磚車道B－B'剖面圖(0K+343.5後)
Scale: 1/20

工程主辦機關	工程名稱	圖名	日期	圖號	廠商(編製)		執行機關
					專任工程人員	廠商	承辦人(校核)
經濟部水利署第十河川局	新埔海堤環境改善工程	植草磚車道標準圖(五)	109年 10月	D-07		泉億營造有限公司	

材料規範：

一.本項工程採用金屬製品一律使用鍍鋅鐵件或不鏽材質．
二.資料送審時需提供公立或TAF認可之法人及學術單位一年內之測試報告．
三.廠商得就材料提出同等或替代產品(例如中空鍍鋅方管規格略大、略小或厚度略有差異)
但需經甲方同意；其接頭組合件亦同．
四.廠商應先提送材料全部尺寸，規格、送審、逐一審查，合格後進行廠驗取樣，
認可後方可加工施作，塑木尺寸誤差為±5%．
五.塑鋼木材料優先採用聚乙稀.聚丙稀(PE+PP)及木纖維混合擠出成型之合成
材料．並在擠出過程中植入鍍鋅鋼管，塑木擠出過程中需同時與鋼材一體成形．
六.高性能塑木為採用PP+PET、木纖維(Wood Fiber)及玻璃纖維之合成木．
七.環保複合木為採用可回收PE+PP、木纖維(Wood Fiber)及玻璃纖維之合成木．
八.材料到達現場應與樣品相符，經甲方監造及設計單位認可後方可施作，花架及瞭望台之
高性能塑木、塑鋼木，翠柱版至少各現場抽檢一次，合計6組．
九.材料出廠前，需業主檢驗合格後方可出貨；完工後，需附出廠證明及產品保固書．

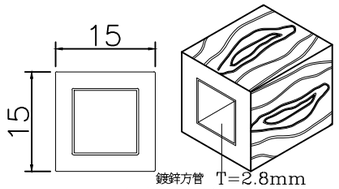

15×15cm高性能塑木
(內含100×100mm鍍鋅方管)

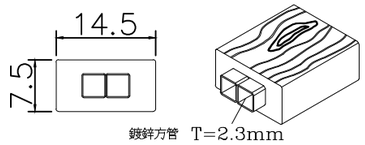

7.5×14.5cm高性能塑木
(內含38×38mm鍍鋅方管)

5×10.5cm高性能塑木
(內含鋁合金骨材)

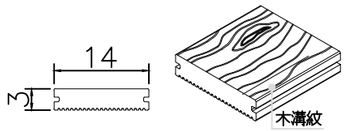

3×14cm高性能塑木(實心)
需符合綠建材標章認可

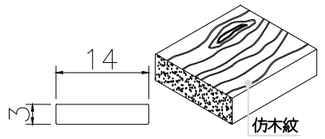

3×14cm高性能塑木(實心)
需符合綠建材標章認可

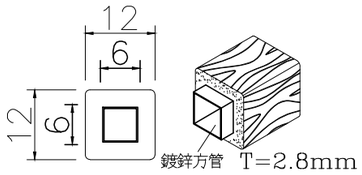

12×12cm塑鋼木
(與方管共擠成型)

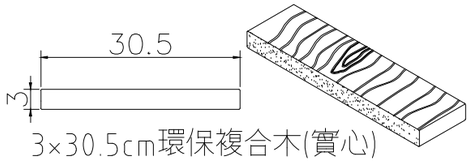

3×30.5cm環保複合木(實心)
需符合綠建材標章認可

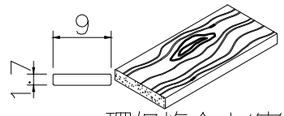

1.7×9cm環保複合木(實心)
需符合綠建材標章認可

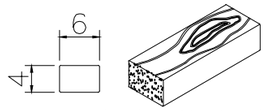

4×6cm高性能塑木(實心)
需符合綠建材標章認可

高性能塑木材料說明：

一.本工程稱高性能塑木，為採用PP+PET、木纖維(Wood Fiber)或
玻璃纖維之合成木．
二.材質測試應符合下列規範:

	品　名	單 位	試 驗 值	試 驗 依 據
1	材質分析		主成份為：PP+PET 木纖維或玻璃纖維	CNS 13105(1992)/ ASTM D3418-08
2	密　度	g/cm^3	1.5以上	CNS 12451
3	抗彎強度	kgf/cm^2	300以上	CNS 4392
4	抗彎彈性模數	kgf/cm^2	60000以上	CNS 4392
5	吸水率	%	0.3以下	CNS 9907

材料規格

說明:
中空鍍鋅方管或鋁合金骨材之形狀尺寸為示意，每家廠商或有不同．廠商提送審資料，但需經甲方同意．

塑鋼木材料說明：

一.本工程稱塑鋼木，為採用聚乙稀.聚丙稀(PE+PP)及木纖維混合擠出成
型之合成材料．並在擠出過程中植入鍍鋅鋼管，塑木擠出過程中需同時與鋼材一體成
形，為確保結構安全，不可使用中空材插入鋼管替代．
二.材質測試應符合下列規範:

	品　名	單 位	試 驗 值	試 驗 依 據
1	抗彎破壞載重	kgf	2000以上	CNS 1234
2	破裂模數	kgf/cm^2	230以上	CNS 1234
3	抗彎模數	kgf/cm^2	3500以上	CNS 4392

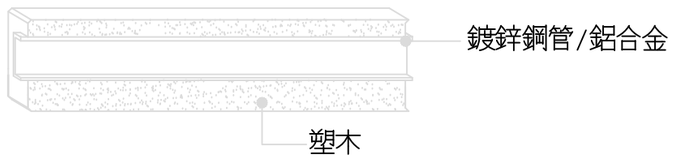

工程主辦機關	工程名稱	圖名	日期	圖號	廠商(編製)		執行機關
					專任工程人員	廠商	承辦人(校核)
經濟部水利署第十河川局	新埔海堤環境改善工程	花架及瞭望台材料	109年 10月	D-08		泉億營造有限公司	

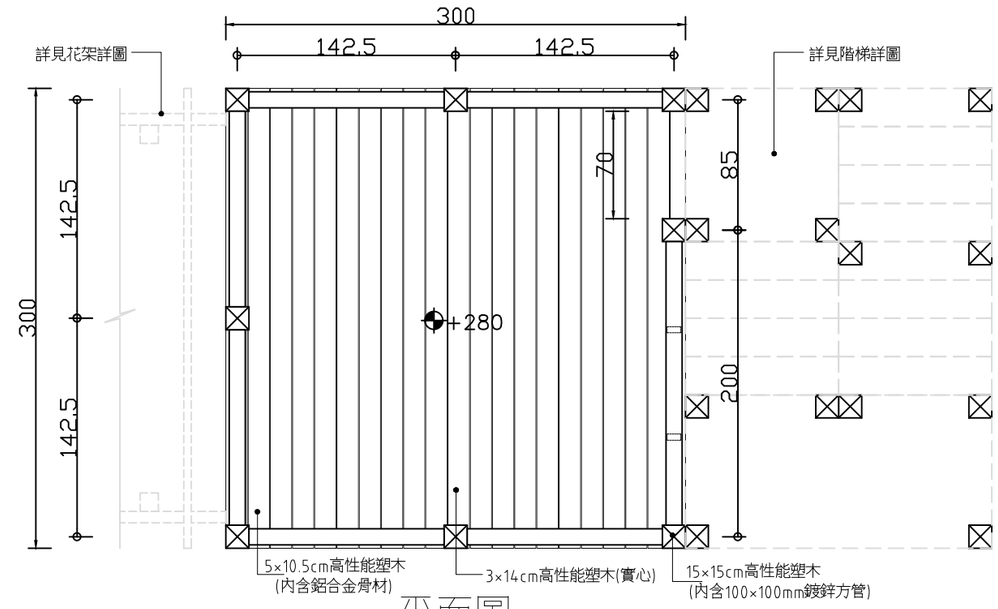

平面圖

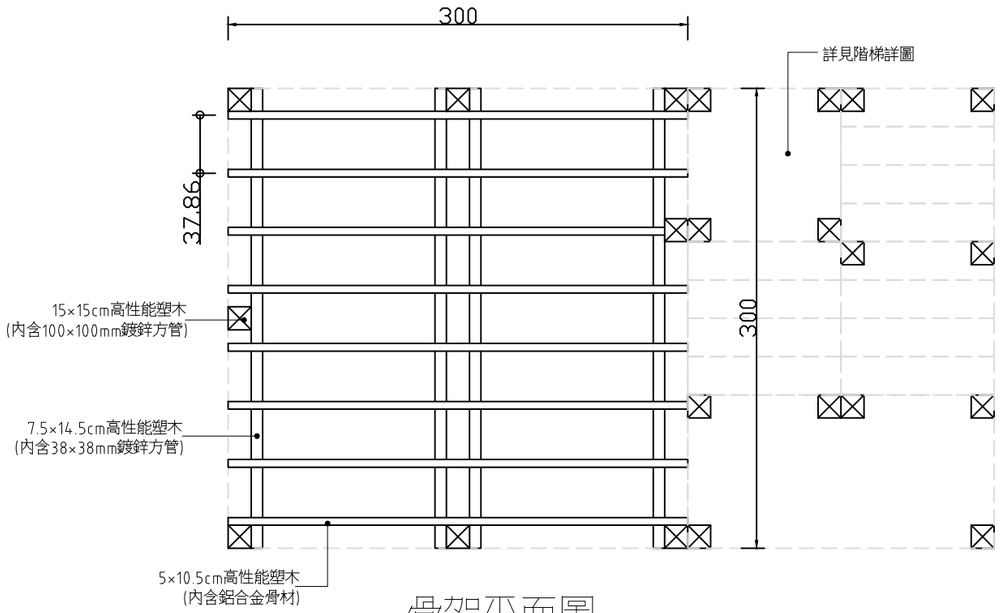

骨架平面圖

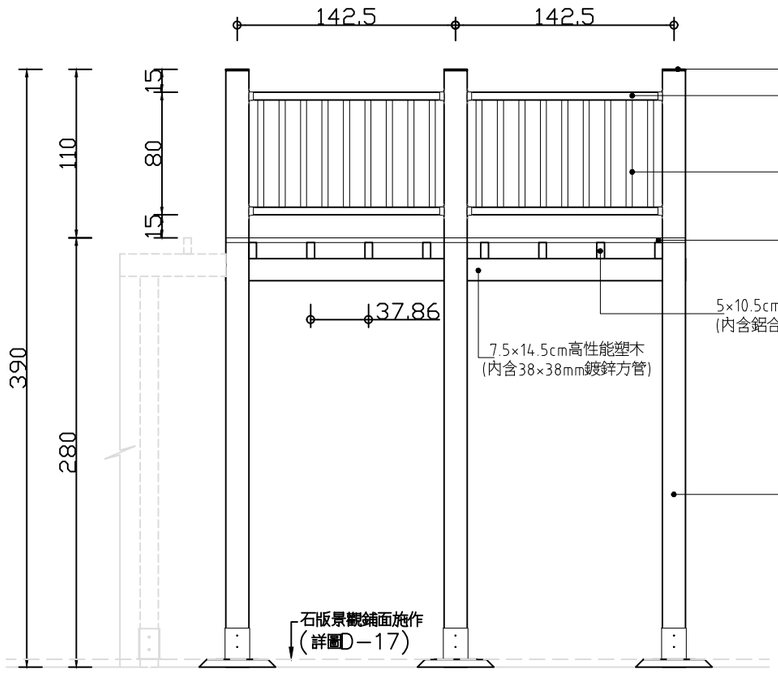

立面圖

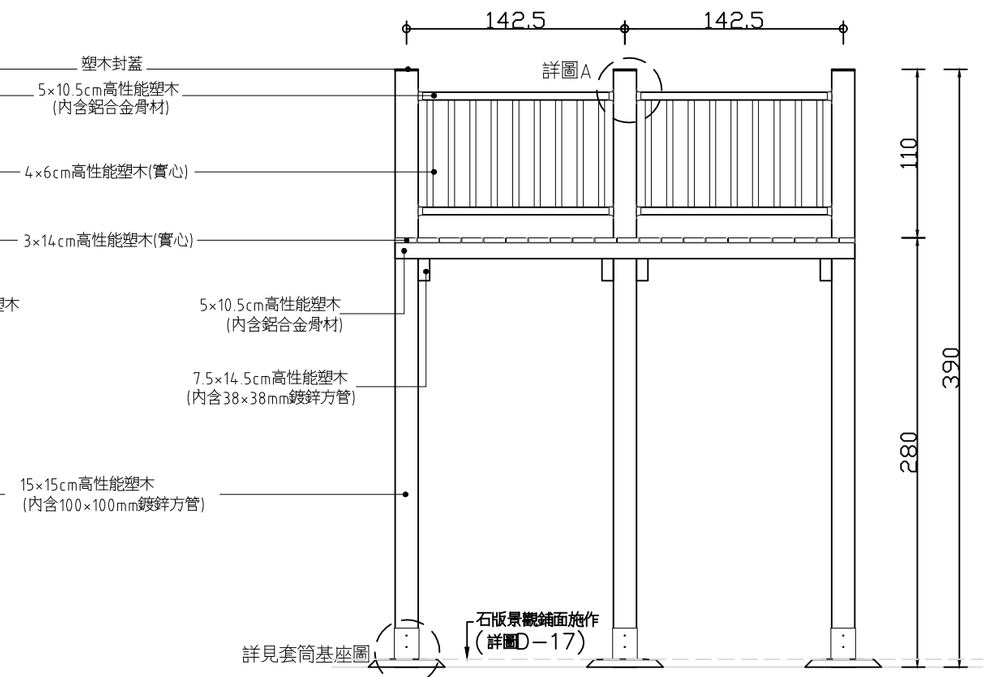

註:立柱基座未示，詳立柱基礎詳圖F

側面圖

工程主辦機關	工程名稱	圖名	日期	圖號	廠商(編製)		執行機關
					專任工程人員	廠商	承辦人(校核)
經濟部水利署第十河川局	新埔海堤環境改善工程	瞭望台平立面圖	109年 10月	D-09		泉億營造有限公司	

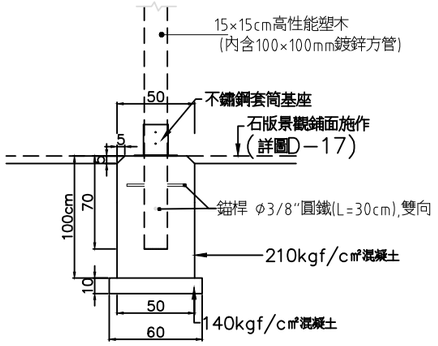

立柱基礎詳圖F

註:用於所有立柱基礎

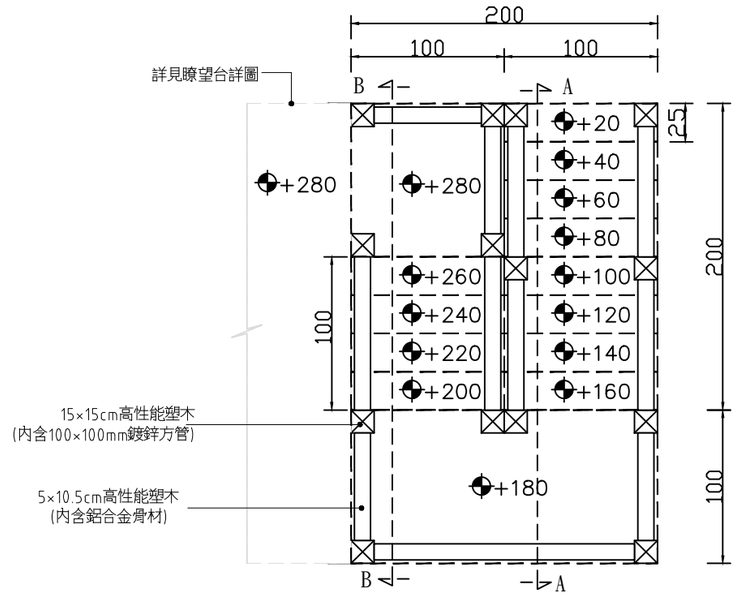

平面圖

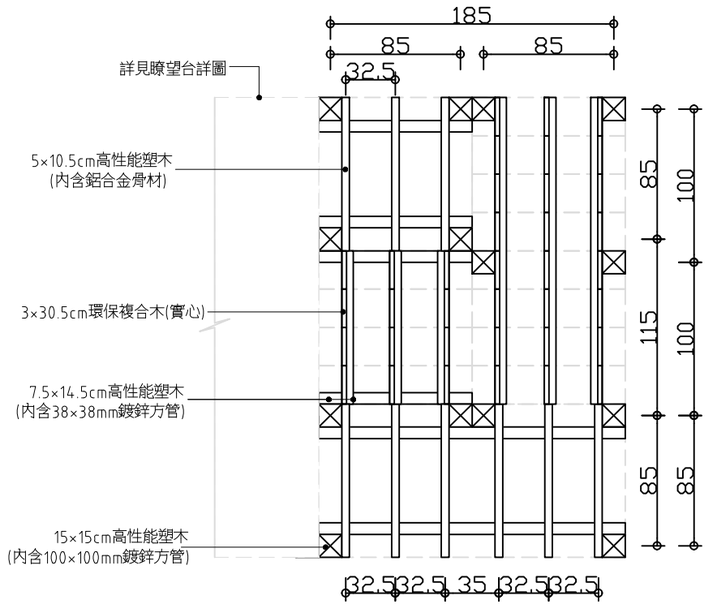

骨架平面圖

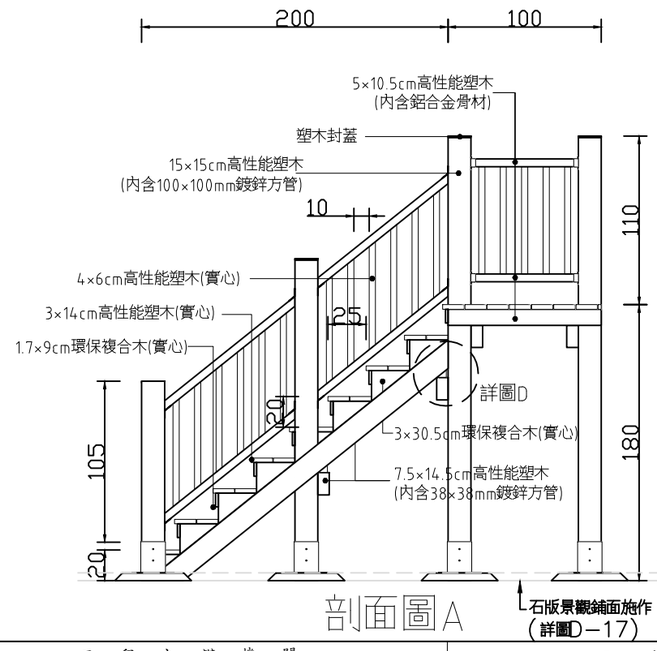

剖面圖A

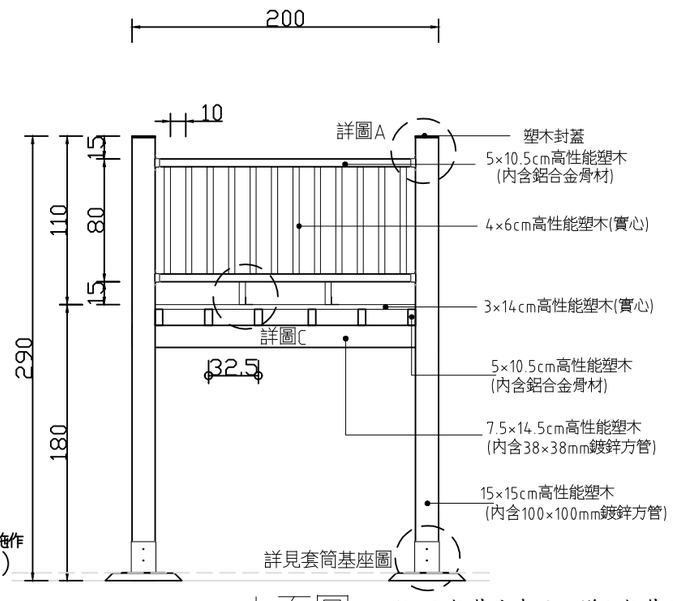

立面圖

註:立柱基座未示，詳立柱基礎詳圖F

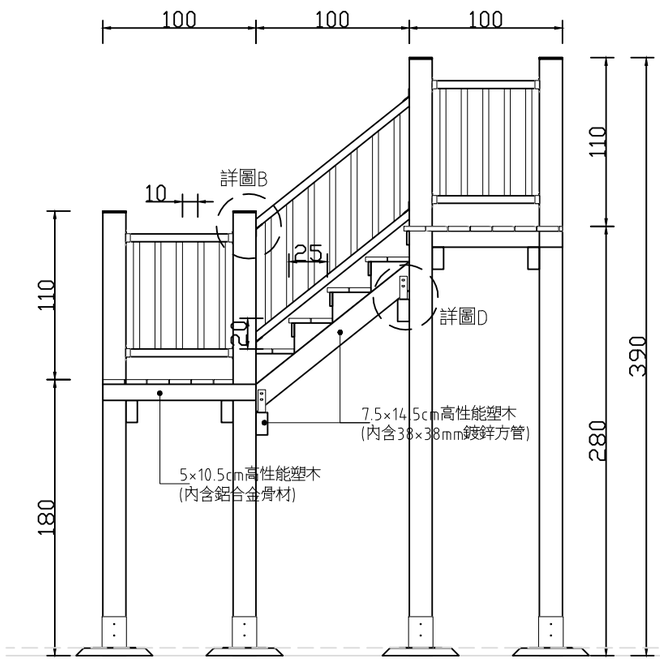

剖面圖B

工程主辦機關	工程名稱	圖名	日期	圖號	廠商(編製)		執行機關
					專任工程人員	廠商	承辦人(校核)
經濟部水利署第十河川局	新埔海堤環境改善工程	瞭望台階梯平立面圖	109年 10月	D-10		泉億營造有限公司	

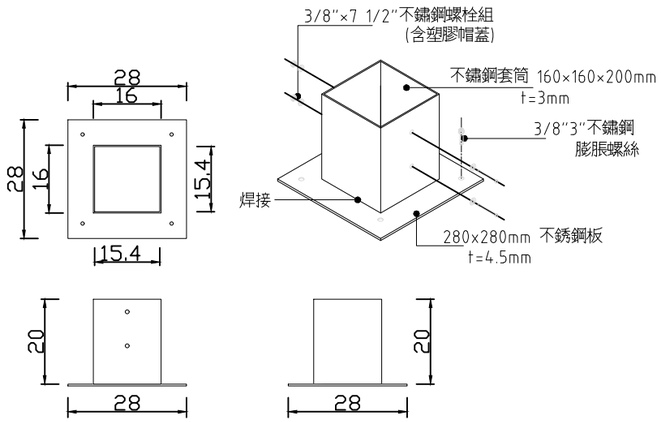

套筒基座圖

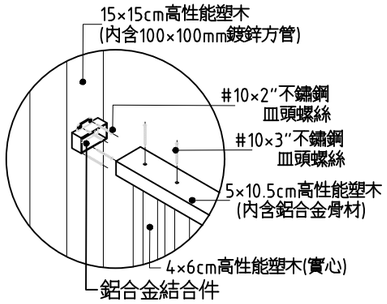

詳圖A

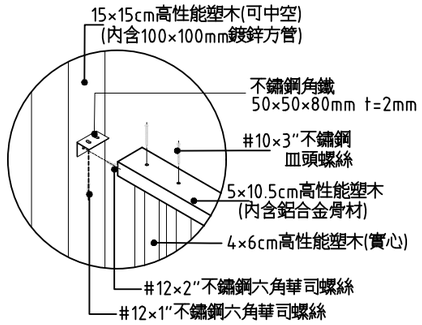

詳圖B

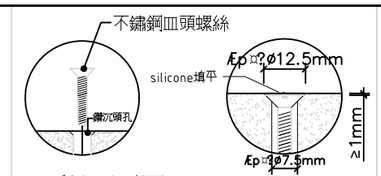

面板鎖固詳圖 螺絲須沉入板材至少1mm

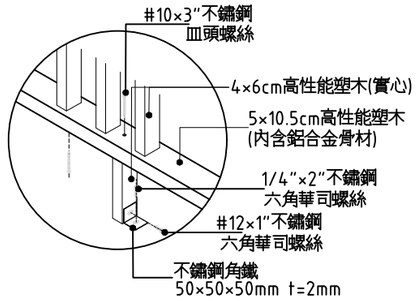

詳圖C

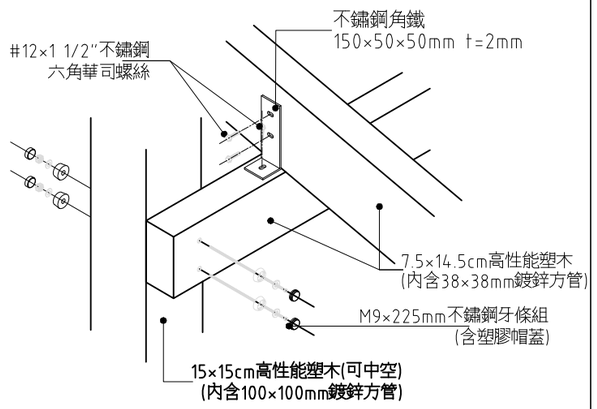

詳圖D

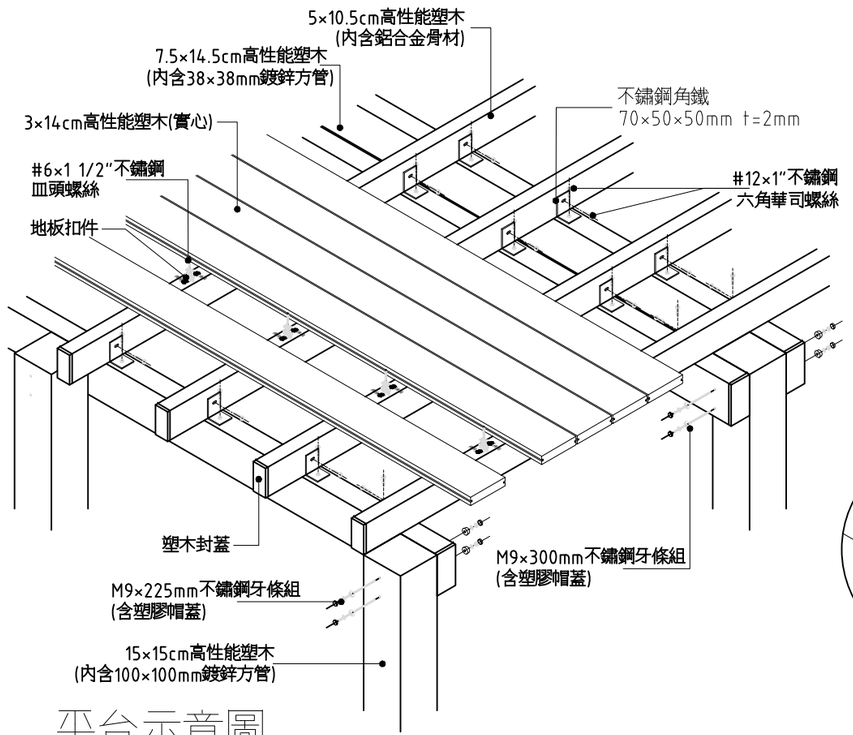

平台示意圖

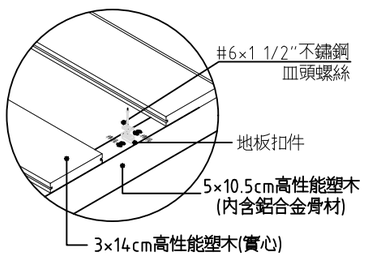

拼接詳圖

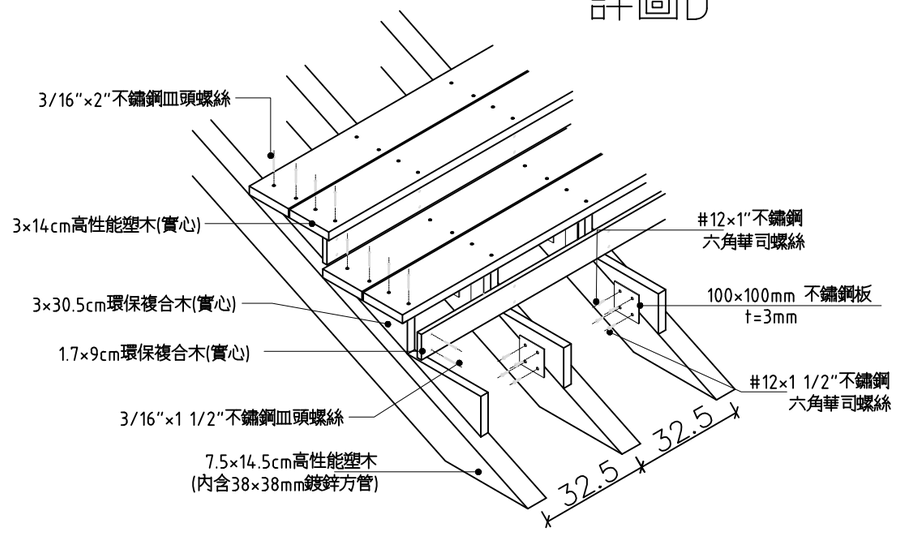

階梯示意圖

工程主辦機關	工程名稱	圖名	日期	圖號	廠商(編製)		執行機關
					專任工程人員	廠商	承辦人(校核)
經濟部水利署第十河川局	新埔海堤環境改善工程	瞭望台詳圖	109年 10月	D-11		泉億營造有限公司	

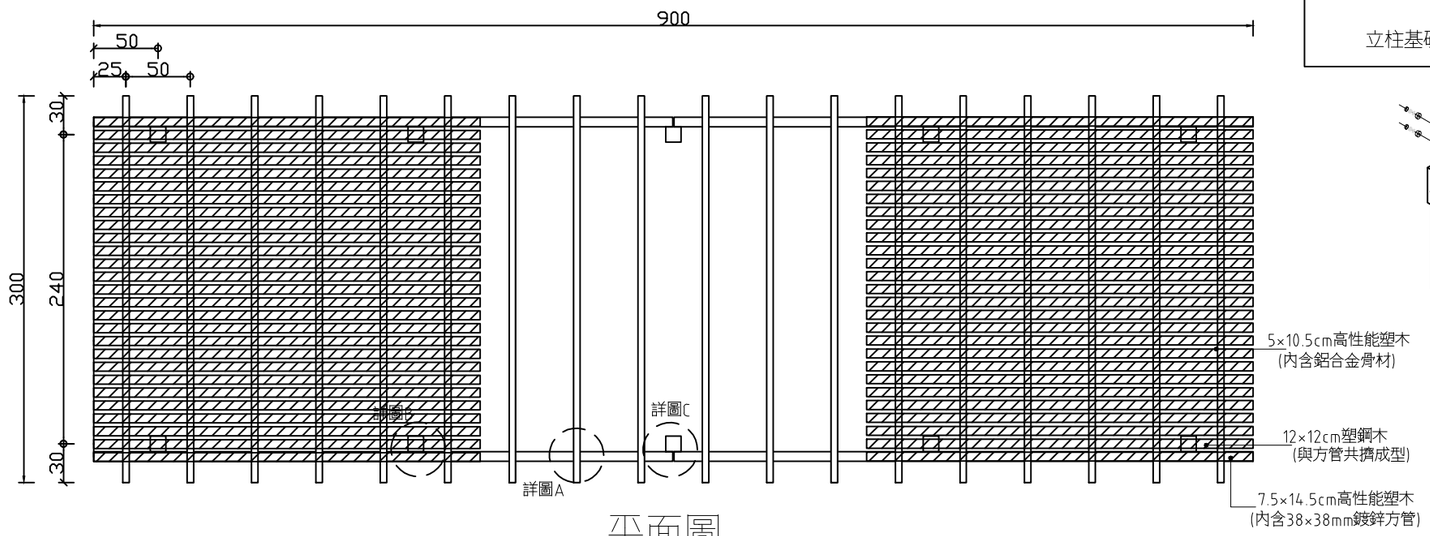

平面圖

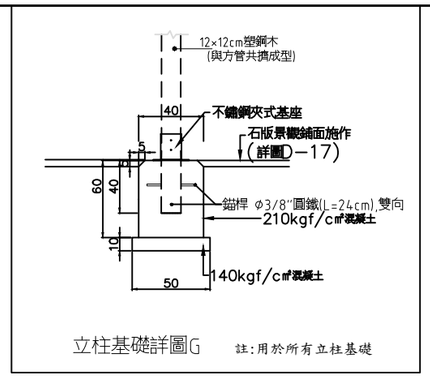

立柱基礎詳圖G　註:用於所有立柱基礎

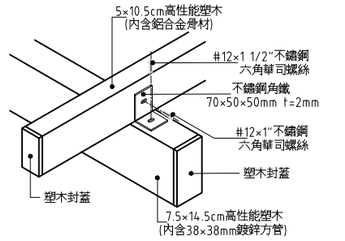

詳圖A

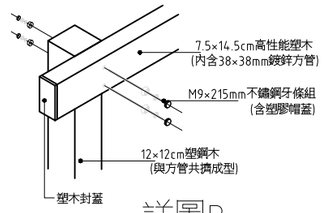

詳圖B

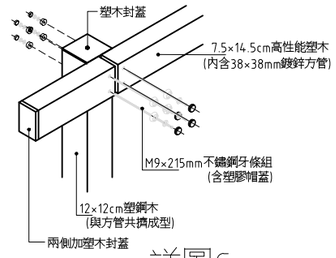

詳圖C

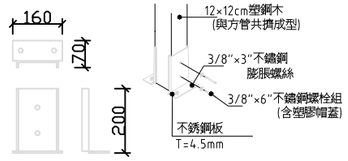

立柱基座圖 單位(mm)

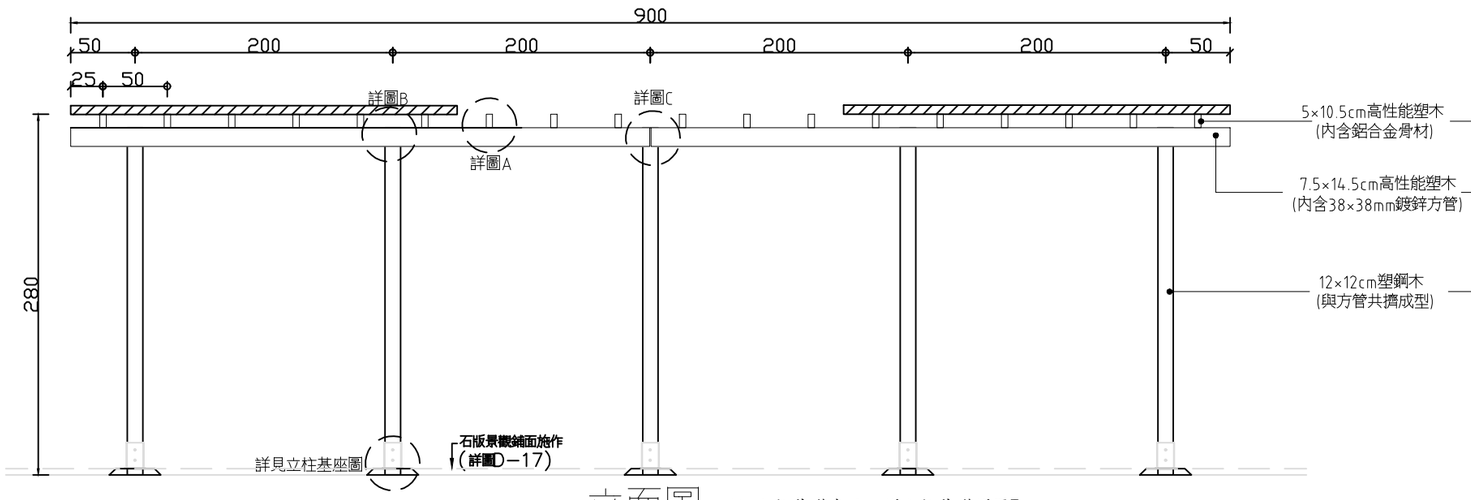

立面圖　註:立柱基礎未示，詳立柱基礎詳圖F

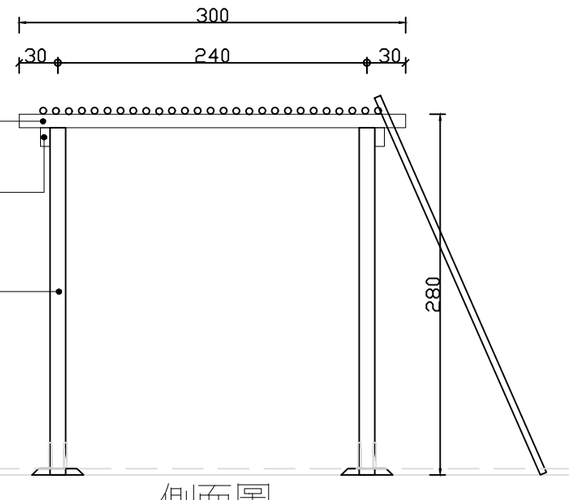

側面圖

工程主辦機關	工程名稱	圖名	日期	圖號	廠商(編製)		執行機關
					專任工程人員	廠商	承辦人(校核)
經濟部水利署第十河川局	新埔海堤環境改善工程	9m遮陰花架詳圖	109年 10月	D-12		泉億營造有限公司	

環保複合木材料說明：

一.本工程稱環保複合木，為採用可回收PE+PP、木纖維(Wood Fiber)及玻璃纖維之合成木。

二.材質測試應符合下列規範: 立柱、橫板主要材料至少取樣送驗1次，合計2組。

	品　名	單 位	試 驗 值	試 驗 依 據
1	材質分析		主成份為：PE+PP、木纖維及玻璃纖維	CNS 13105(1992)/ ASTM D3418-08
2	密　度	g/cm^3	1.25以上	CNS 12451
3	抗彎強度	kgf/cm^2	140以上	CNS 4392
4	抗拉強度	kgf/cm^2	90以上	CNS 15730
5	衝擊強度	kJ/m^2	2.0以上	CNS 5846
6	吸水率	%	0.5以下	CNS 9907

三.廠商應先提送材料全部尺寸、規格(顏色)、送審、逐一審查，合格後進行廠驗取樣，認可後方可加工施作，材料到達現場應與樣品相符，經甲方監造單位認可後方可施作。

四.圖說及補充及施工說明不明處，由監造工程司指示施工之。

五.材料出廠前，需業主檢驗合格後方可出貨；完工後，需付出廠證明及產品保固書。

六.中空鍍鋅方管或鋁合金骨材之尺寸為示意，每家廠商或有不同。廠商得提供相近產品替換，但需經甲方同意。

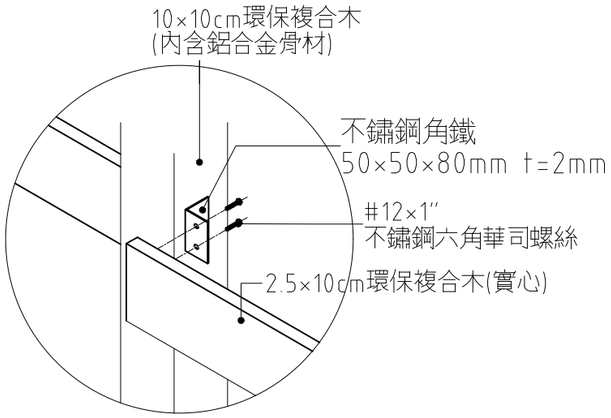

詳圖A

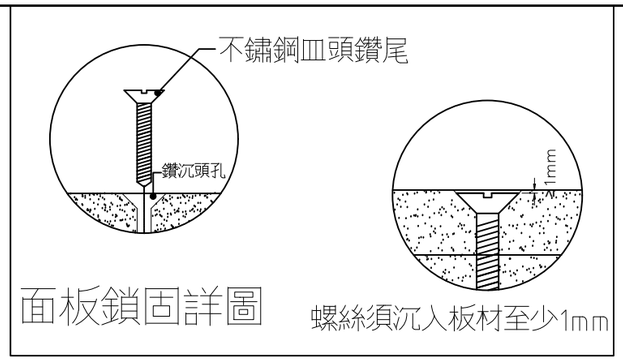

面板鎖固詳圖

螺絲須沉入板材至少1mm

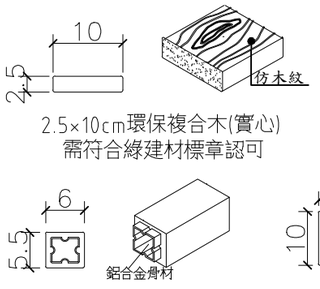

2.5×10cm環保複合木(實心)
需符合綠建材標章認可

5.5×6cm環保複合木
(內含鋁合金骨材)

10×10cm環保複合木
(內含鋁合金骨材)

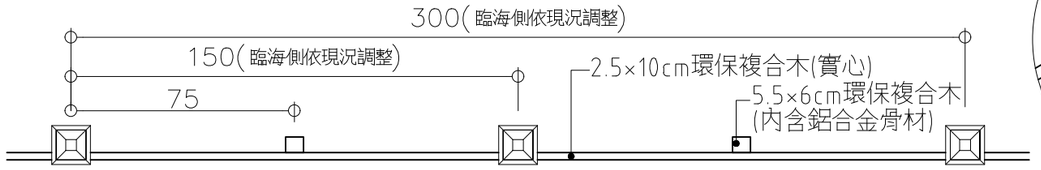

平面圖

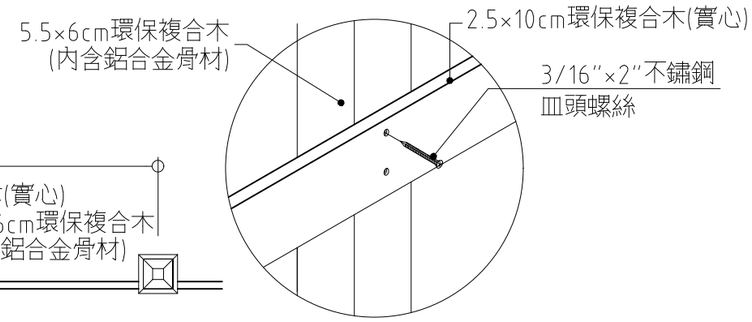

詳圖B

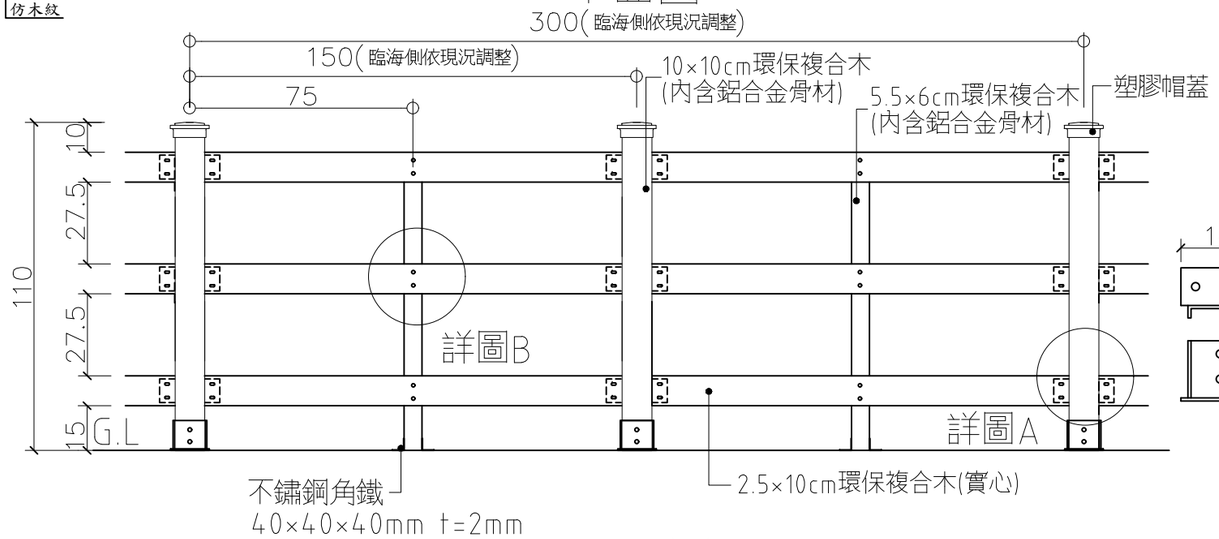

立面圖

註: 本欄杆用於S01、S04景觀平台上方

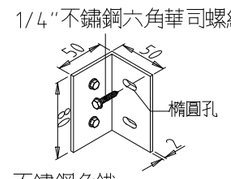

不鏽鋼角鐵
50×50×80mm t=2mm

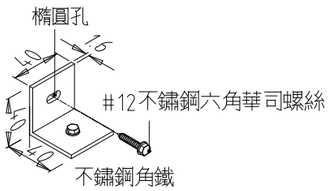

不鏽鋼角鐵
40×40×40mm t=2mm

材料規格

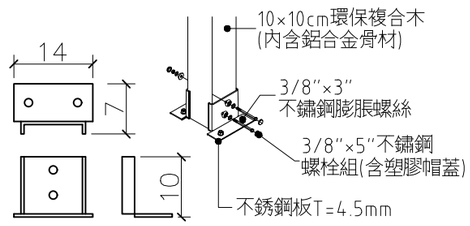

立柱基座圖

工程主辦機關	工程名稱	圖名	日期	圖號	廠商(編製)		執行機關
					專任工程人員	廠商	承辦人(校核)
經濟部水利署第十河川局	新埔海堤環境改善工程	欄杆詳圖	109年 10月	D-13		泉億營造有限公司	

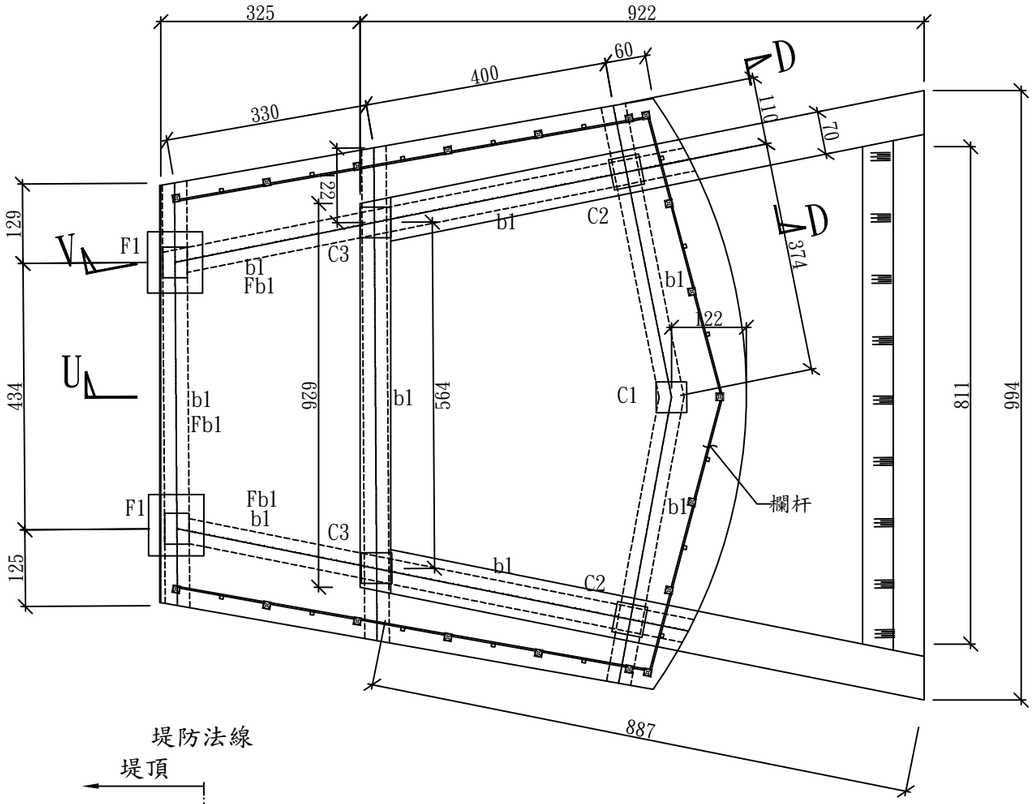

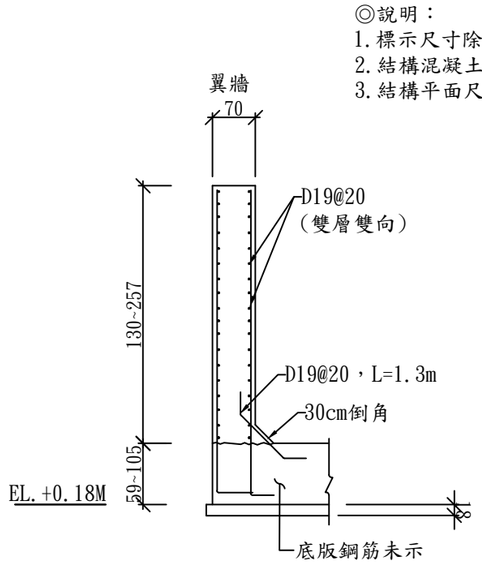

剖面圖(D-D)

S:1:100 unit:cm

◎說明：

1.標示尺寸除鋼筋尺寸為mm外，其餘均以cm為單位。
2.結構混凝土採用卜特蘭2型水泥，fc'=210kgf/cm2。
3.結構平面尺寸容許誤差為±3cm。

C1~C3	柱
b1(40x50)	樑
F1	基腳及柱
Fb1	繫樑

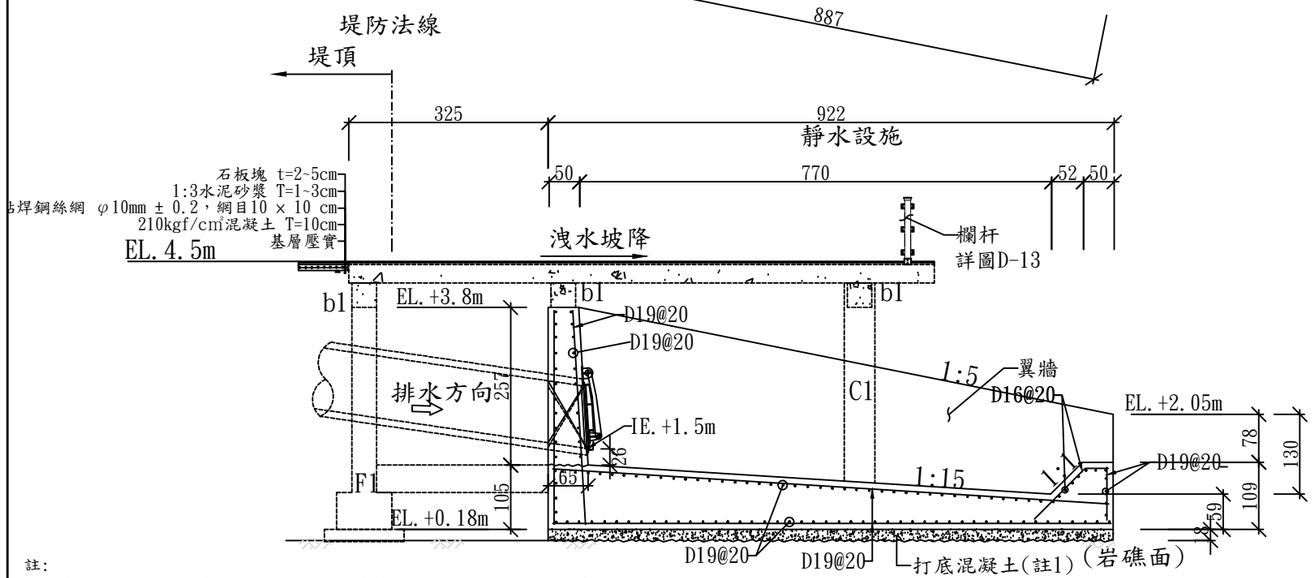

註:

1.整平後打底混凝土，平均厚約18cm，依現場開挖情形施作，並以實作數量計價

剖面圖(U-U) 排水出口詳圖

S:1:100 unit:cm

工程主辦機關	工程名稱	圖名	日期	圖號	廠商(編製)		執行機關
					專任工程人員	廠商	承辦人(校核)
經濟部水利署第十河川局	新埔海堤環境改善工程	S01、S04 景觀平台詳圖(一)	109年 10月	D-14		泉億營造有限公司	

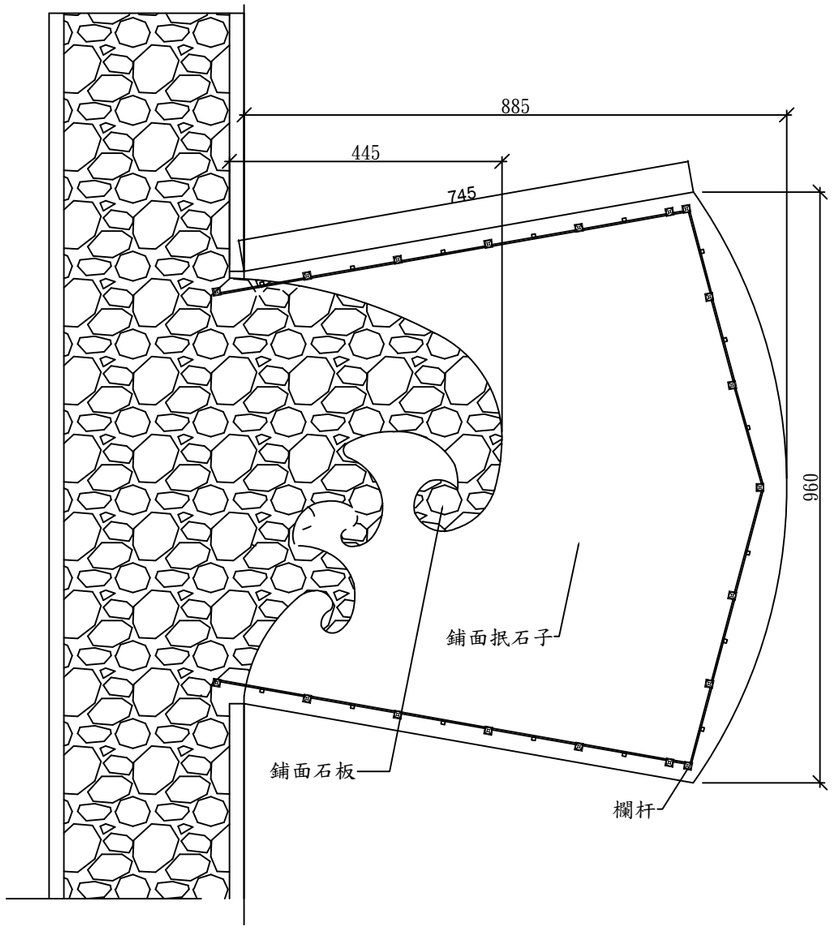

S04景觀平台鋪面裝修詳圖

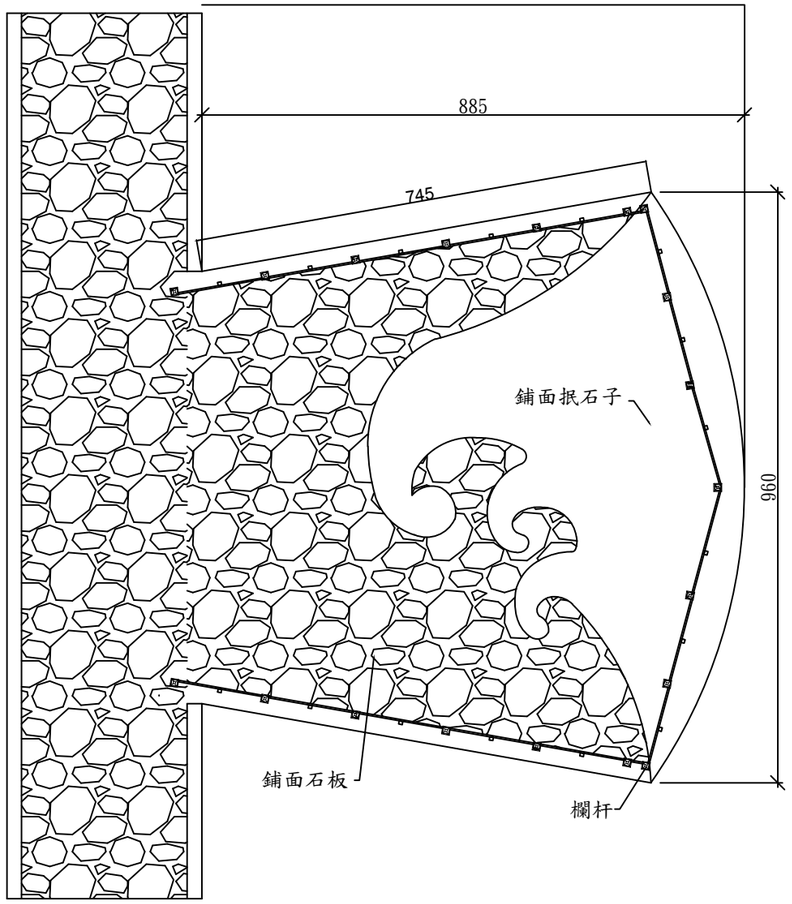

S01景觀平台鋪面裝修詳圖

工程主辦機關	工程名稱	圖名	日期	圖號	廠商（編製）		執行機關
					專任工程人員	廠商	承辦人(校核)
經濟部水利署第十河川局	新埔海堤環境改善工程	S01、S04 景觀平台裝修圖	109年 10月	D-14A		泉億營造有限公司	

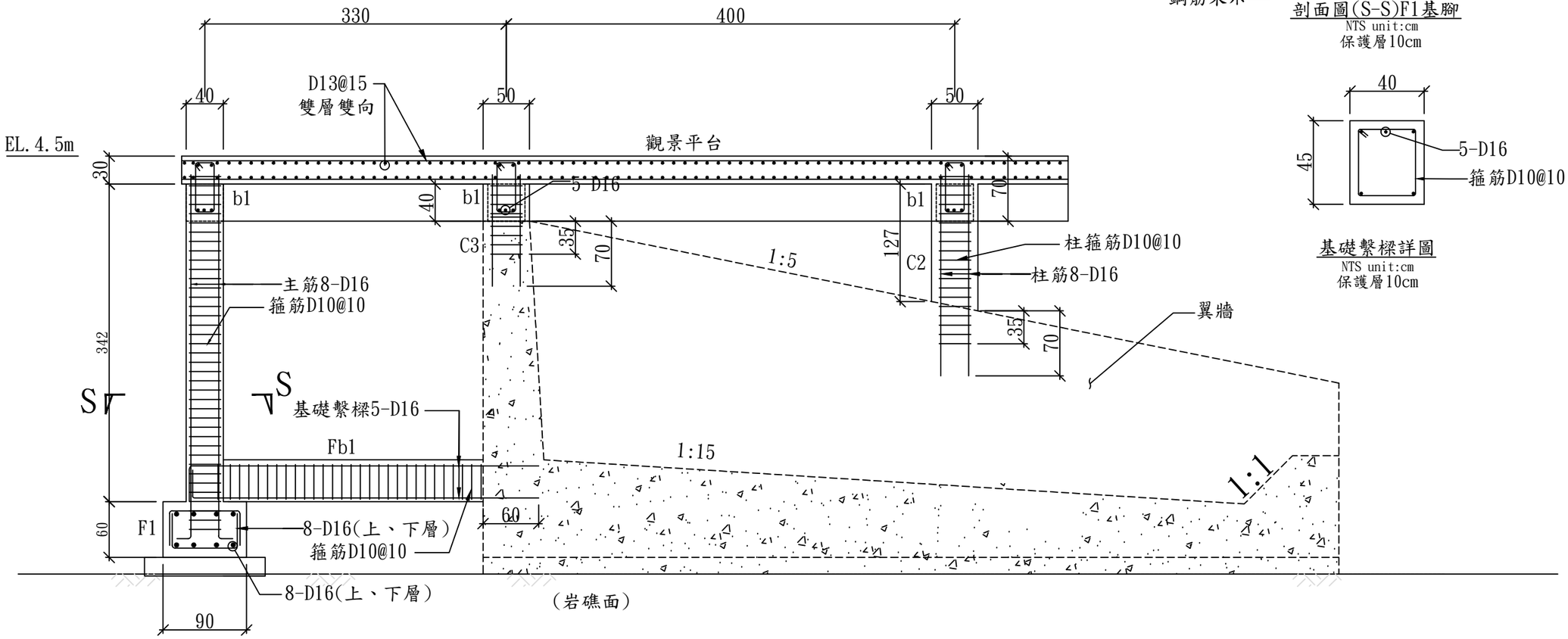

剖面圖(V-V)觀景平台詳圖
S:1:100 unit:cm

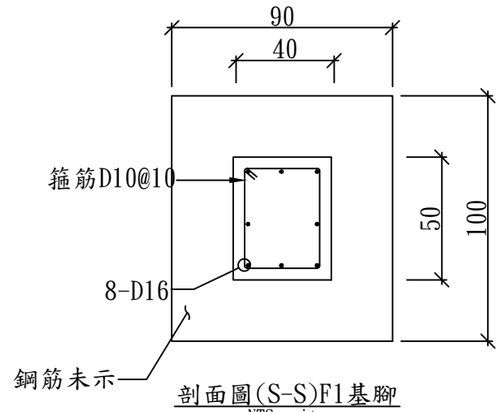

剖面圖(S-S)F1基腳
NTS unit:cm
保護層10cm

基礎繫樑詳圖
NTS unit:cm
保護層10cm

工程主辦機關	工程名稱	圖名	日期	圖號	廠商(編製)		執行機關
					專任工程人員	廠商	承辦人(校核)
經濟部水利署第十河川局	新埔海堤環境改善工程	S01、S04 景觀平台詳圖(二)	109年 10月	D-15		泉億營造有限公司	

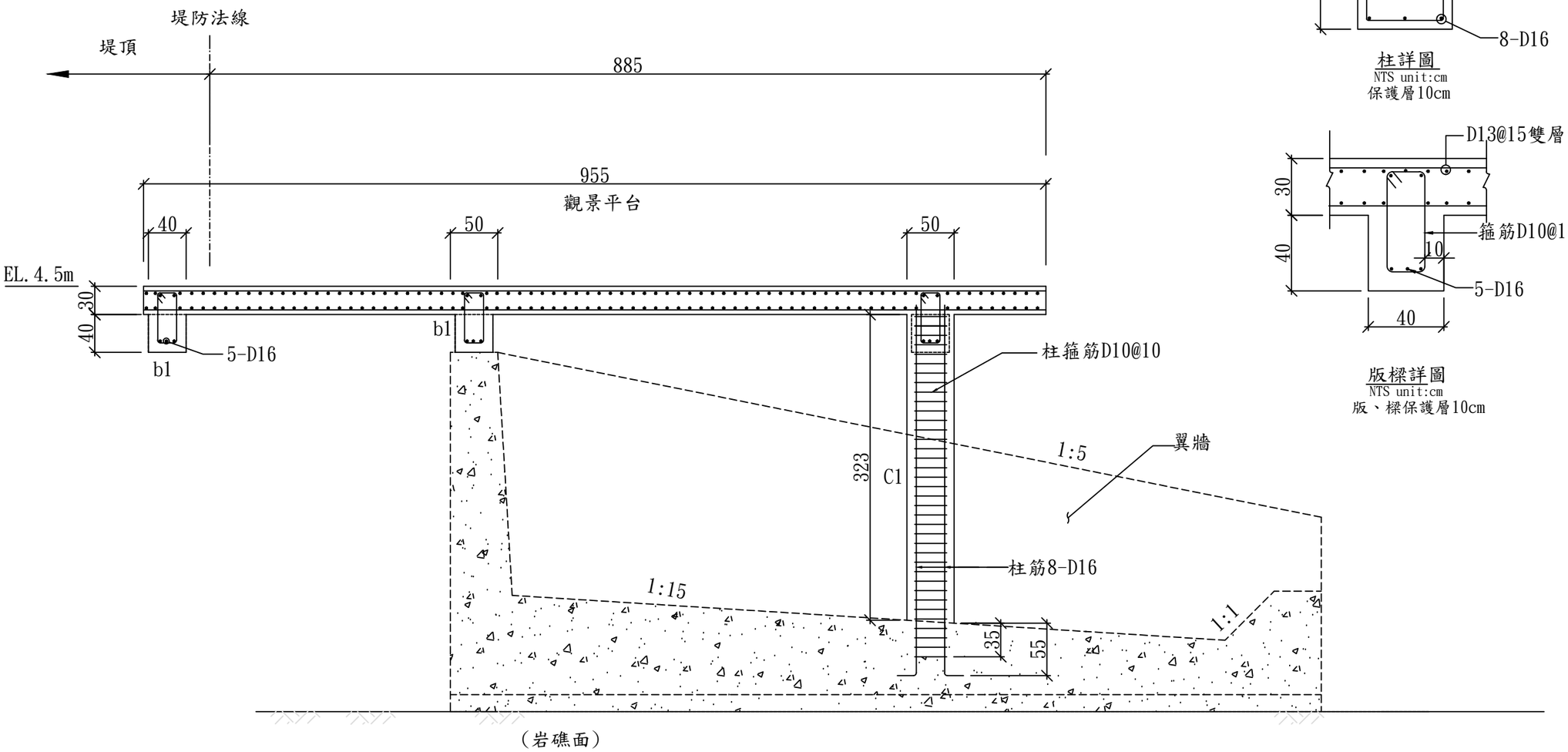

剖面圖(U-U)觀景平台詳圖
S:1:100 unit:cm

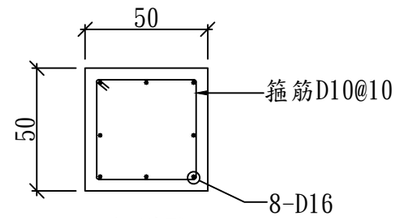

柱詳圖
NTS unit:cm
保護層10cm

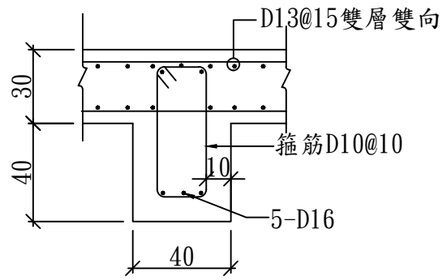

版樑詳圖
NTS unit:cm
版、樑保護層10cm

工程主辦機關	工程名稱	圖名	日期	圖號	廠商(編製)		執行機關
					專任工程人員	廠商	承辦人(校核)
經濟部水利署第十河川局	新埔海堤環境改善工程	S01、S04 景觀平台詳圖(三)	109年 10月	D-16		泉億營造有限公司	

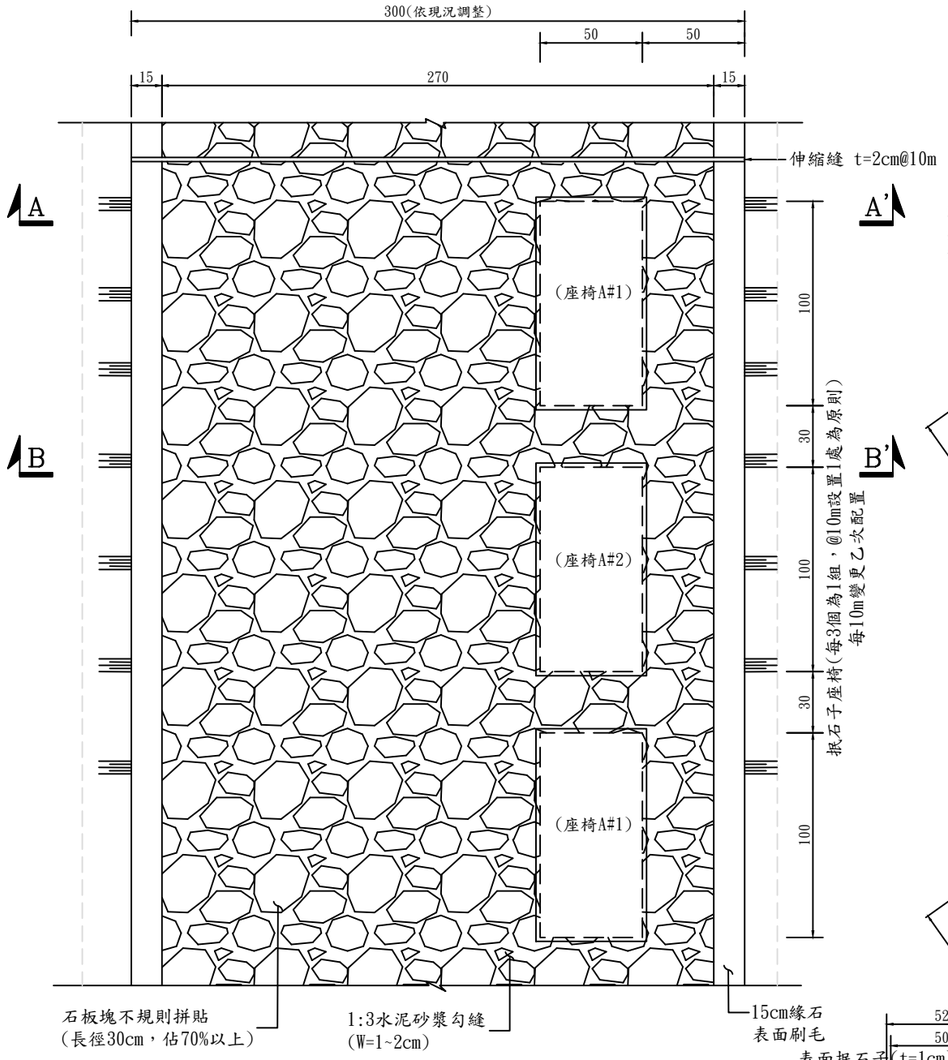

堤頂景觀鋪面平面圖(二)

Scale: 1 / 20

(本圖適用於里程0K+189.44~0K+343)

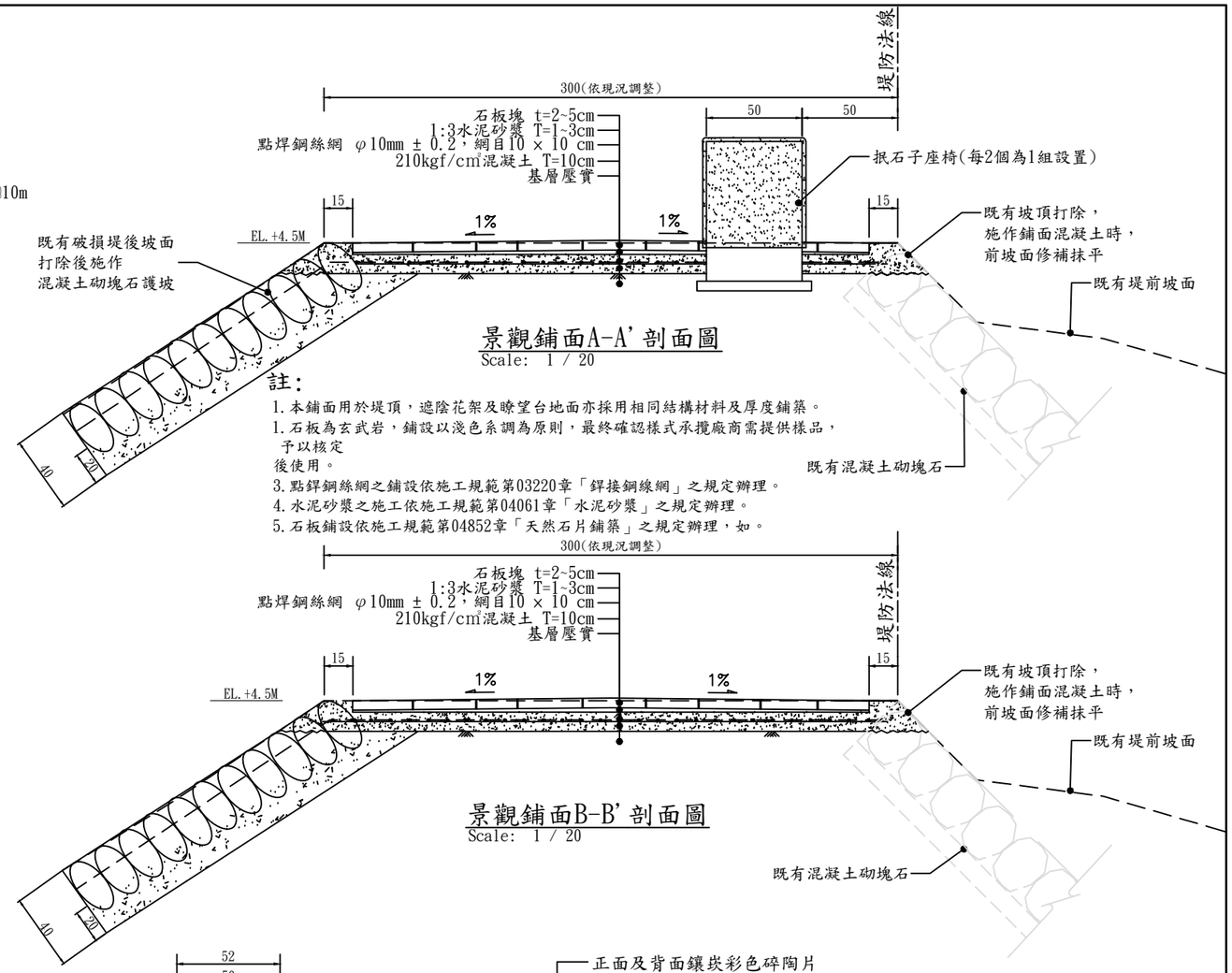

景觀鋪面A-A' 剖面圖

Scale: 1 / 20

註:

1. 本鋪面用於堤頂，遮陰花架及瞭望台地面亦採用相同結構材料及厚度鋪築。
1. 石板為玄武岩，鋪設以淺色系調為原則，最終確認樣式承攬廠商需提供樣品，予以核定後使用。
3. 點銲鋼絲網之鋪設依施工規範第03220章「銲接鋼線網」之規定辦理。
4. 水泥砂漿之施工依施工規範第04061章「水泥砂漿」之規定辦理。
5. 石板鋪設依施工規範第04852章「天然石片鋪築」之規定辦理，如。

景觀鋪面B-B' 剖面圖

Scale: 1 / 20

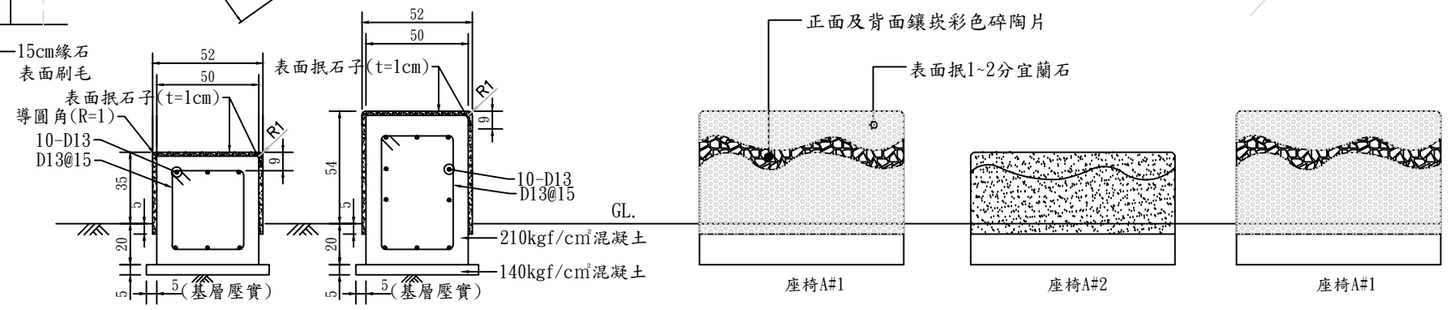

掽石子座椅詳圖

註:

1. 掽石子可以不同顏色繪製圖案，廠商施作前應提供甲方選色配用，經核可後施作。
2. 碎陶片厚度3~8mm，可為陶瓷廠破碎產品，但非為資源回收料。廠商施作前應提供甲方選色配用，經核可後施作。
3. 掽石子座椅A、B，甲方得視需要現場指示施作位置，並以實作數量計價。

工程主辦機關	工程名稱	圖名	日期	圖號	廠商(編製)		執行機關
					專任工程人員	廠商	承辦人(校核)
經濟部水利署第十河川局	新埔海堤環境改善工程	景觀鋪面(二) 及掽石子座椅詳圖	109年 10月	D-17		泉億營造有限公司	

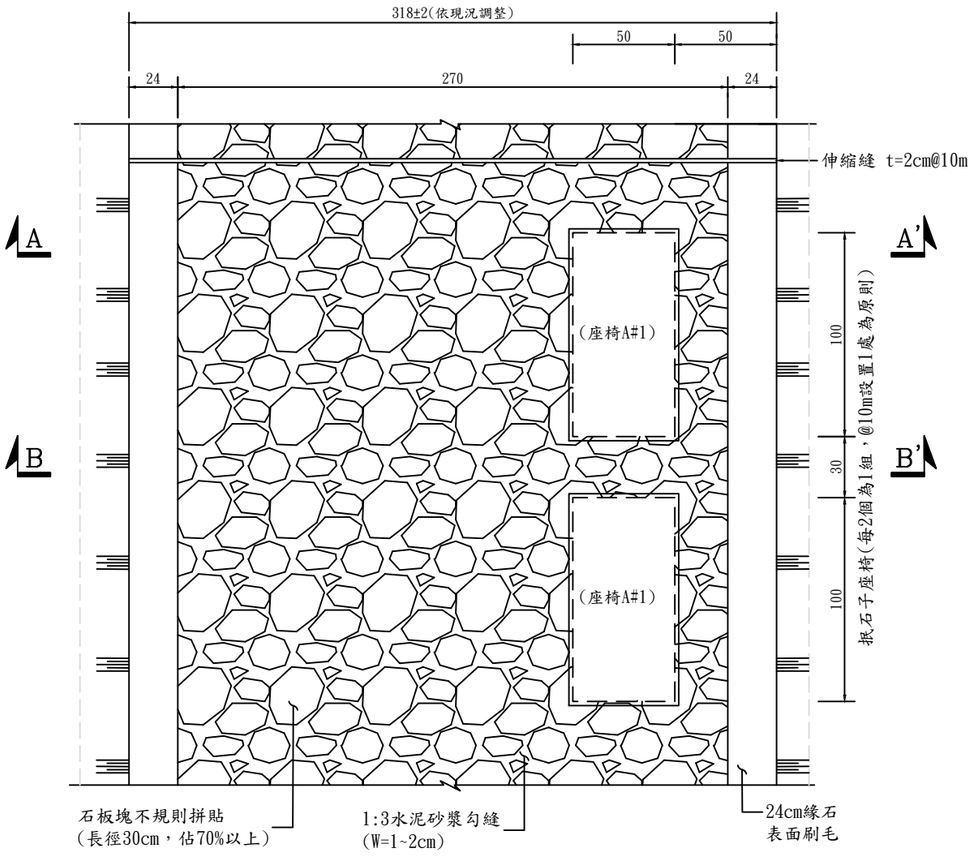

堤頂景觀鋪面平面圖(三)

Scale: 1 / 20

(本圖適用於里程0K+343~0K+533)

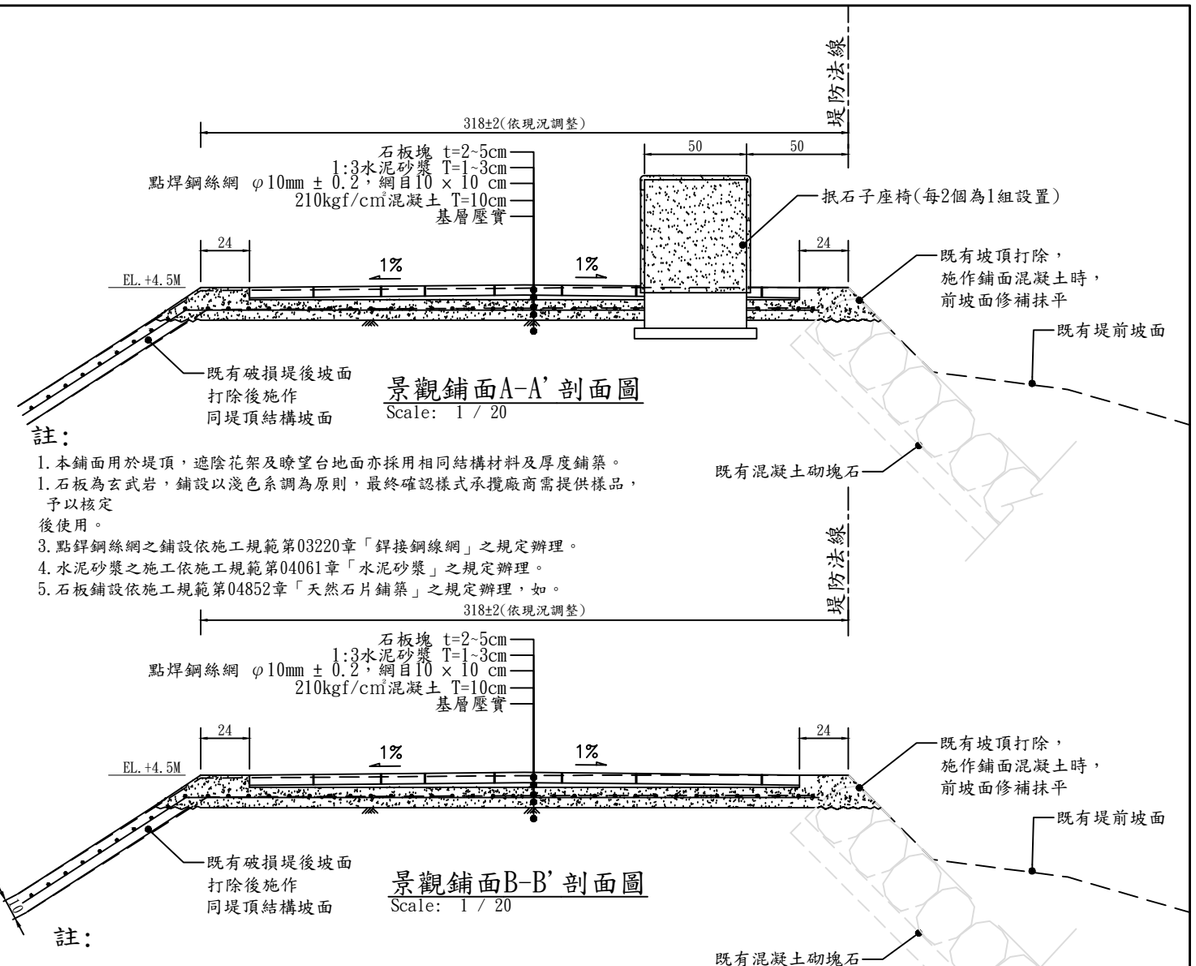

景觀鋪面A-A' 剖面圖

Scale: 1 / 20

註:

1.本鋪面用於堤頂，遮陰花架及瞭望台地面亦採用相同結構材料及厚度鋪築。
1.石板為玄武岩，鋪設以淺色系調為原則，最終確認樣式承攬廠商需提供樣品，予以核定
後使用。
3.點銲鋼絲網之鋪設依施工規範第03220章「銲接鋼線網」之規定辦理。
4.水泥砂漿之施工依施工規範第04061章「水泥砂漿」之規定辦理。
5.石板鋪設依施工規範第04852章「天然石片鋪築」之規定辦理，如。

景觀鋪面B-B' 剖面圖

Scale: 1 / 20

註:

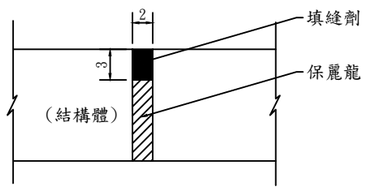

伸縮縫詳圖

S:NTS unit:cm

註:

1.抿石子可以不同顏色繪製圖案，廠商施作前應提供甲方選色配用，經核可後施作。
2.碎陶片厚度3~8mm，可為陶瓷廠破碎產品，但非為資源回收料。廠商施作前應提供甲方選色配用，經核可後施作。
3.抿石子座椅A、B，甲方得視需要現場指示施作位置，並以實作數量計價。

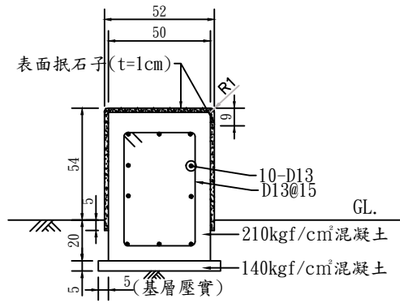

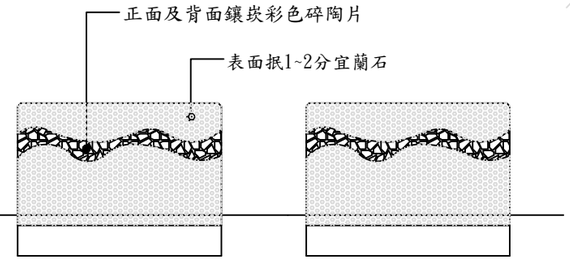

抿石子座椅詳圖

工程主辦機關	工程名稱	圖名	日期	圖號	廠商(編製)		執行機關
					專任工程人員	廠商	承辦人(校核)
經濟部水利署第十河川局	新埔海堤環境改善工程	景觀鋪面(三) 及抿石子座椅詳圖	109年 10月	D-17A		泉億營造有限公司	

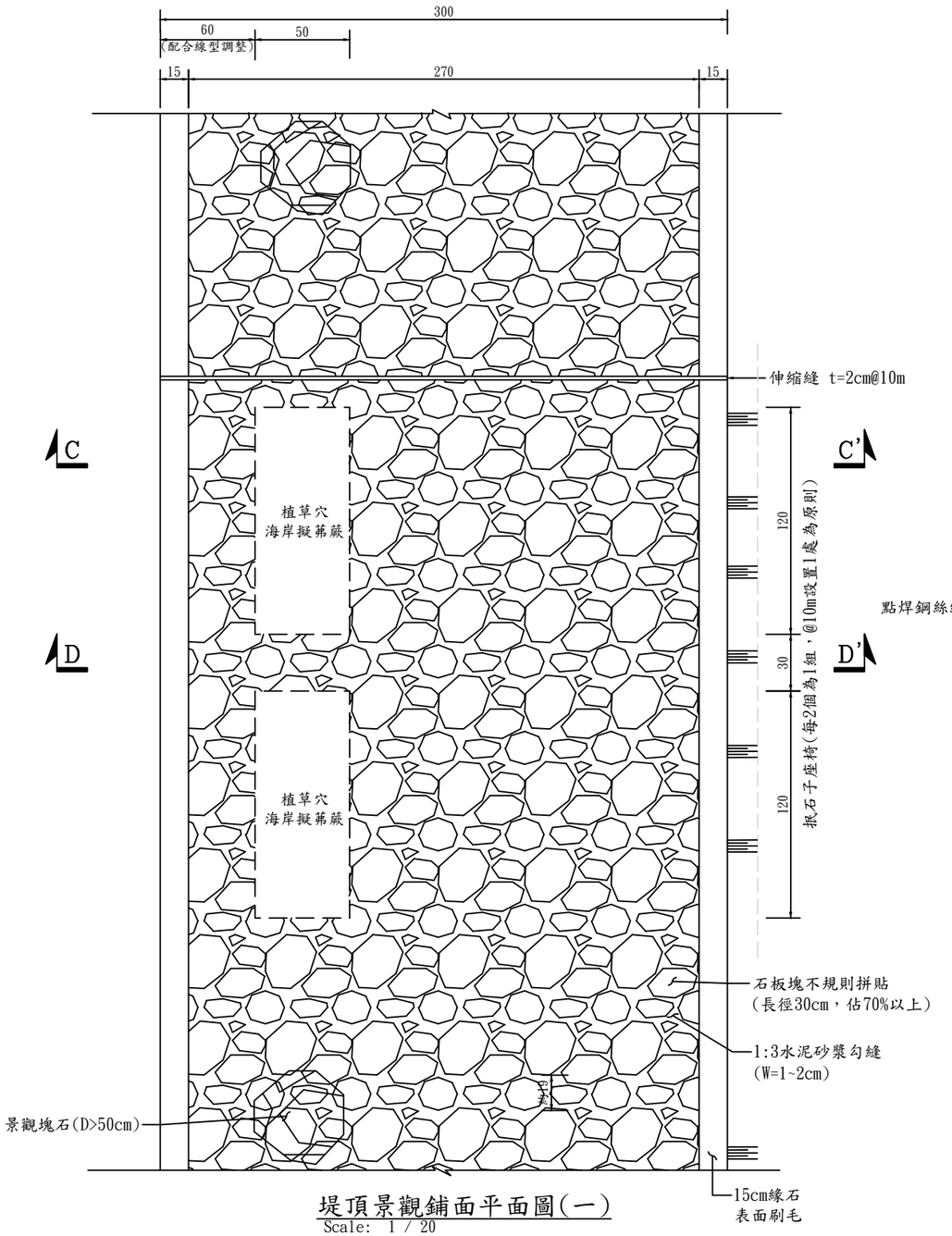

堤頂景觀鋪面平面圖(一)

Scale: 1 / 20

(本圖適用於里程0+000~0+189.44)

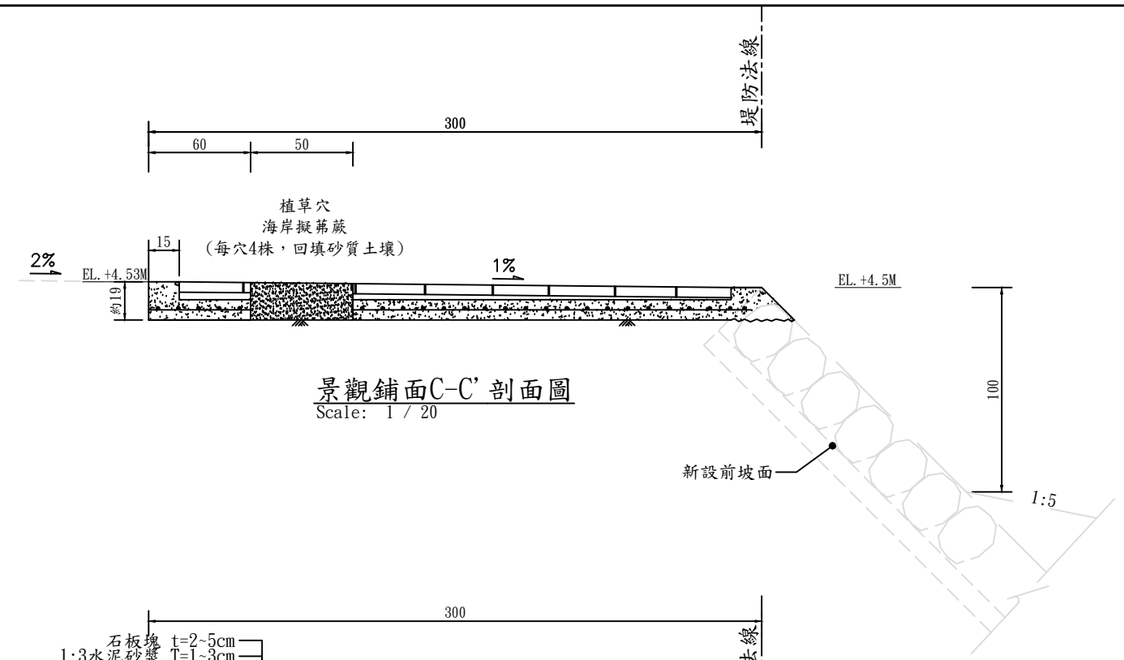

景觀鋪面C-C' 剖面圖

Scale: 1 / 20

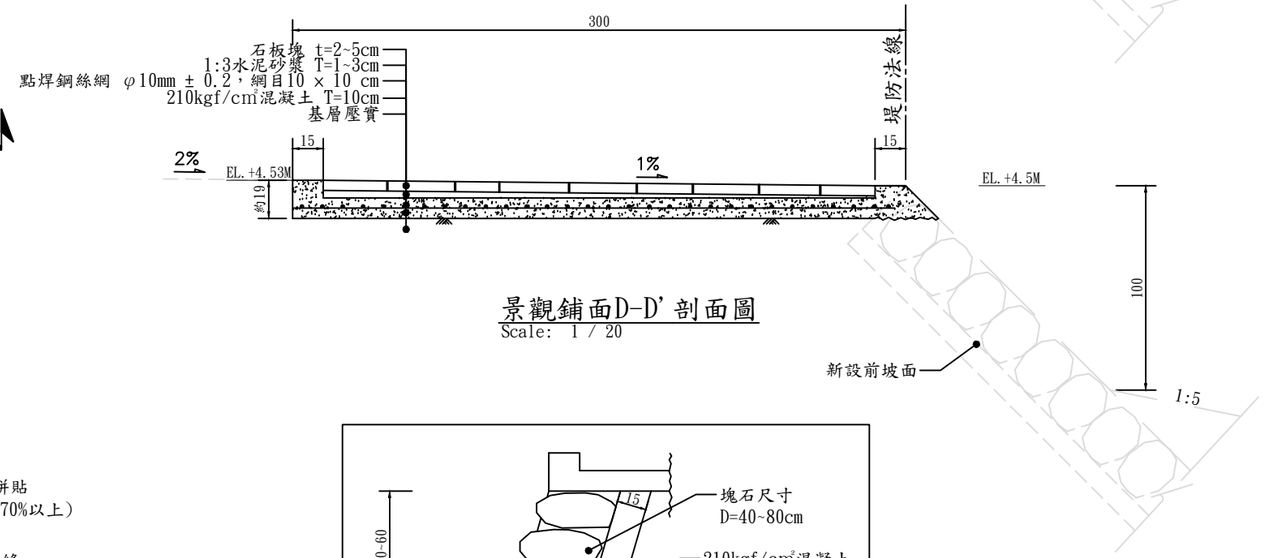

景觀鋪面D-D' 剖面圖

Scale: 1 / 20

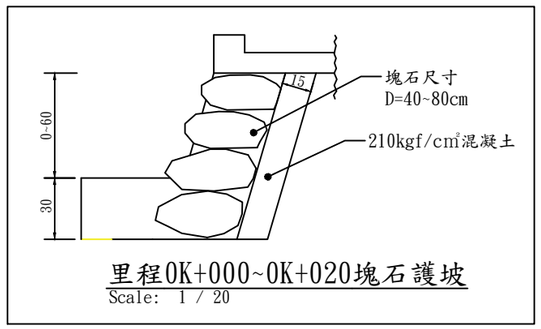

里程0K+000~0K+020塊石護坡

Scale: 1 / 20

註:
1.抿石子座椅A、B，甲方得視需要現場指示施作位置，並以實作數量計價。

工程主辦機關	工程名稱	圖名	日期	圖號	廠商(編製)		執行機關
					專任工程人員	廠商	承辦人(校核)
經濟部水利署第十河川局	新埔海堤環境改善工程	景觀鋪面(一)	109年 10月	D-18		泉億營造有限公司	

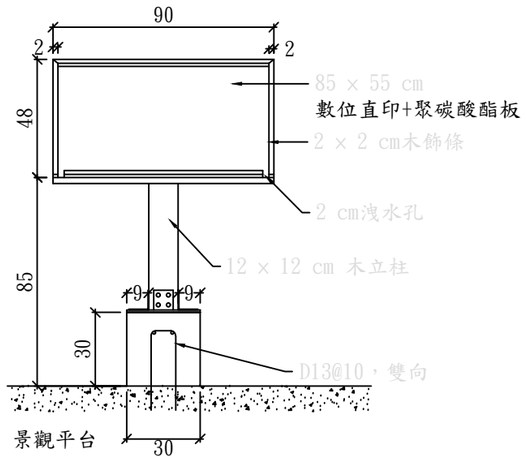

傾斜式解說牌正視圖

S:1:25　　unit:cm

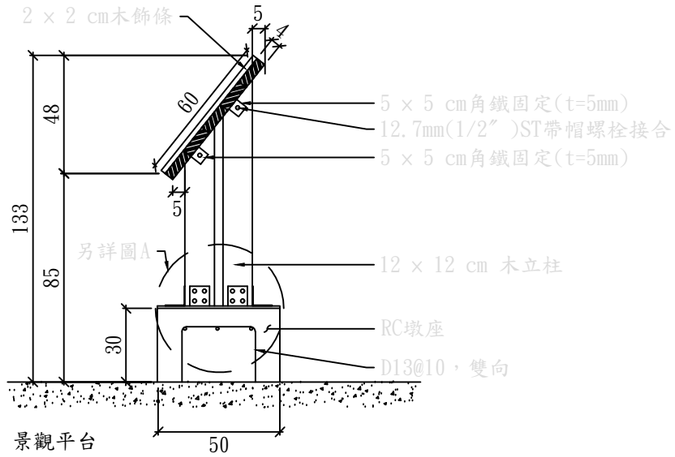

傾斜式解說牌側視圖

S:1:25　　unit:cm

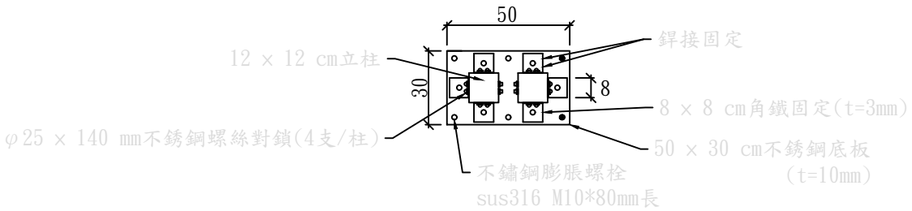

詳圖A 傾斜式解說牌柱位基礎搭接詳圖

S:1:25　　unit:cm

一、材料說明:

1. 木料規格：
   (1)素材品質應屬健全，選材標準參考CNS444標準。
   (2)木材須經乾燥處理，且不得傷害材質。
   (3)木樁可採用杉木或當地既有竹材或木料。
2. 本工項材料建議以木料施作時，其木材材料規範如下：
   (1) 塗裝：
   本木作工程木料表面護木油塗佈處理為戶外專用防霉、防腐、防蟻之中性抗紫外線、無毒環保塗料，本工項木作使用戶外用之護木油，浸泡或刷子塗佈或噴塗方式，至少塗佈兩次，塗佈前應徹底清潔並經刨光等加工處理後為之，塗料物理性質測試報告及安全無毒測試報告應檢附交由監造單位，核可後方可施工。塗裝後組裝，驗收完成後得再塗裝。
   (2) 其他：
   木料由監造單位驗料完成並簽證後，方可進場施作。
3. 五金部分：角鐵、螺栓、鐵釘均為不銹鋼或熱浸鍍鋅防銹處理。
4. 廠商需提供監造單位認可之國內外測試機構(經TAF認證之實驗室)之測試報告。
5. 施工前應附檢驗證明（包括含水率不得超過19%之規定）。

二、施工規範:

1. 五金配件依施工規範第05090章「金屬接合」之規定辦理。
2. 不銹鋼板依施工規範第05125章「結構用鋼材」之規定辦理。
3. 金屬構件之處理依施工規範第05560章「鑄金屬件」之規定辦理。
4. 木材之處理依施工規範第06100章「粗木作」及第06200章「細木作」之規定辦理。

三、其他說明:

1. 解說牌圖文字體的大小以1公分見方，內容詳附圖D-20；需與設計監造單位、現場工程司確認後再行施作。
2. 除另有標示者外，圖面尺寸皆以cm標註。

工程主辦機關	工程名稱	圖名	日期	圖號	廠商（編製）		執行機關
					專任工程人員	廠商	承辦人(校核)
經濟部水利署第十河川局	新埔海堤環境改善工程	傾斜式解說牌詳圖(一)	109年 10月	D-19		泉億營造有限公司	

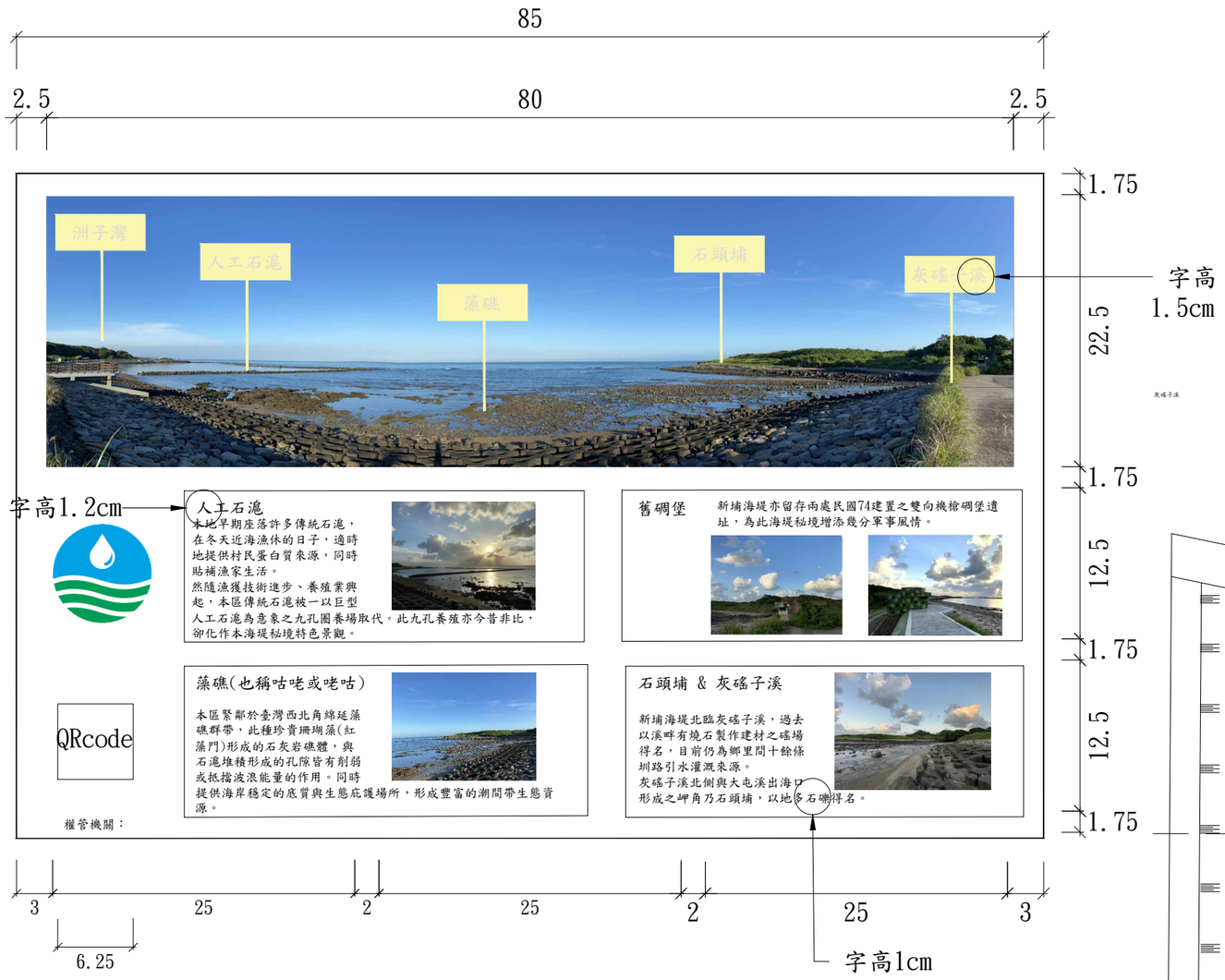

傾斜式解說牌(一) 面版圖文內容

N.T.S. unit:cm

◎ 說明:

1. 傾斜式解說牌(一)設置位置為里程約 0k+054.2m處S01觀景平台。
2. 版面材料為數位直印+聚碳酸酯板。數位影像圖層：耐候、耐寒熱、耐刮傷、耐衝擊。符合ASTM G154檢驗標準，能使影像彩繪聚碳酸酯板之色澤保存5年以上
3. 廠商應於製作解說牌(一)、(二)牌面前，應將圖文樣稿送甲方審核，核可後據以製作。原則上環景圖以施工後現場照片為施作素材。

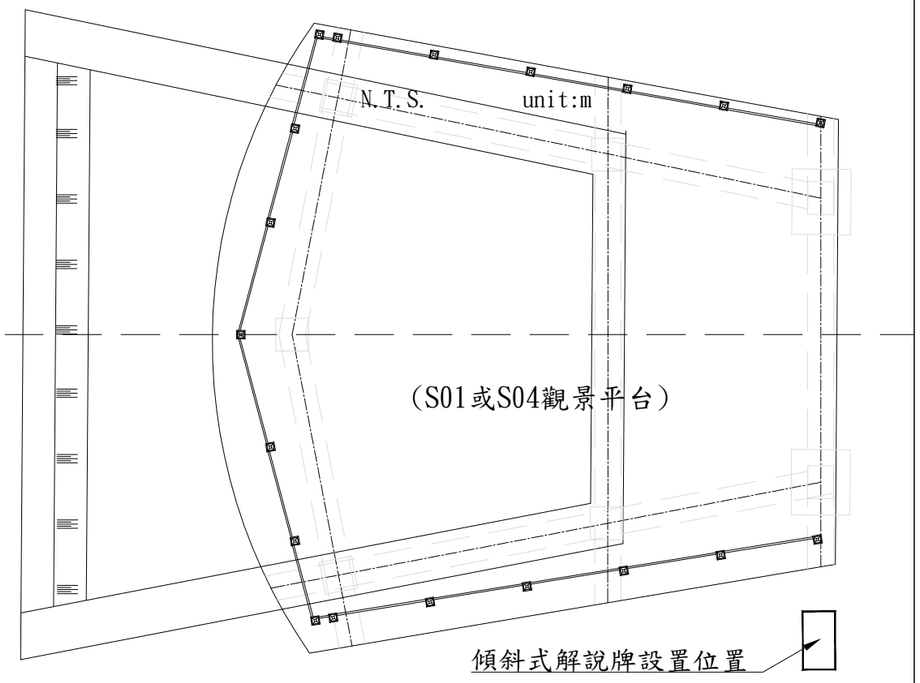

傾斜式解說牌設置位置平面圖

N.T.S. unit:cm

工程主辦機關	工程名稱	圖名	日期	圖號	廠商(編製)		執行機關
					專任工程人員	廠商	承辦人(校核)
經濟部水利署第十河川局	新埔海堤環境改善工程	傾斜式解說牌詳圖(二)	109年 10月	D-20		泉億營造有限公司	

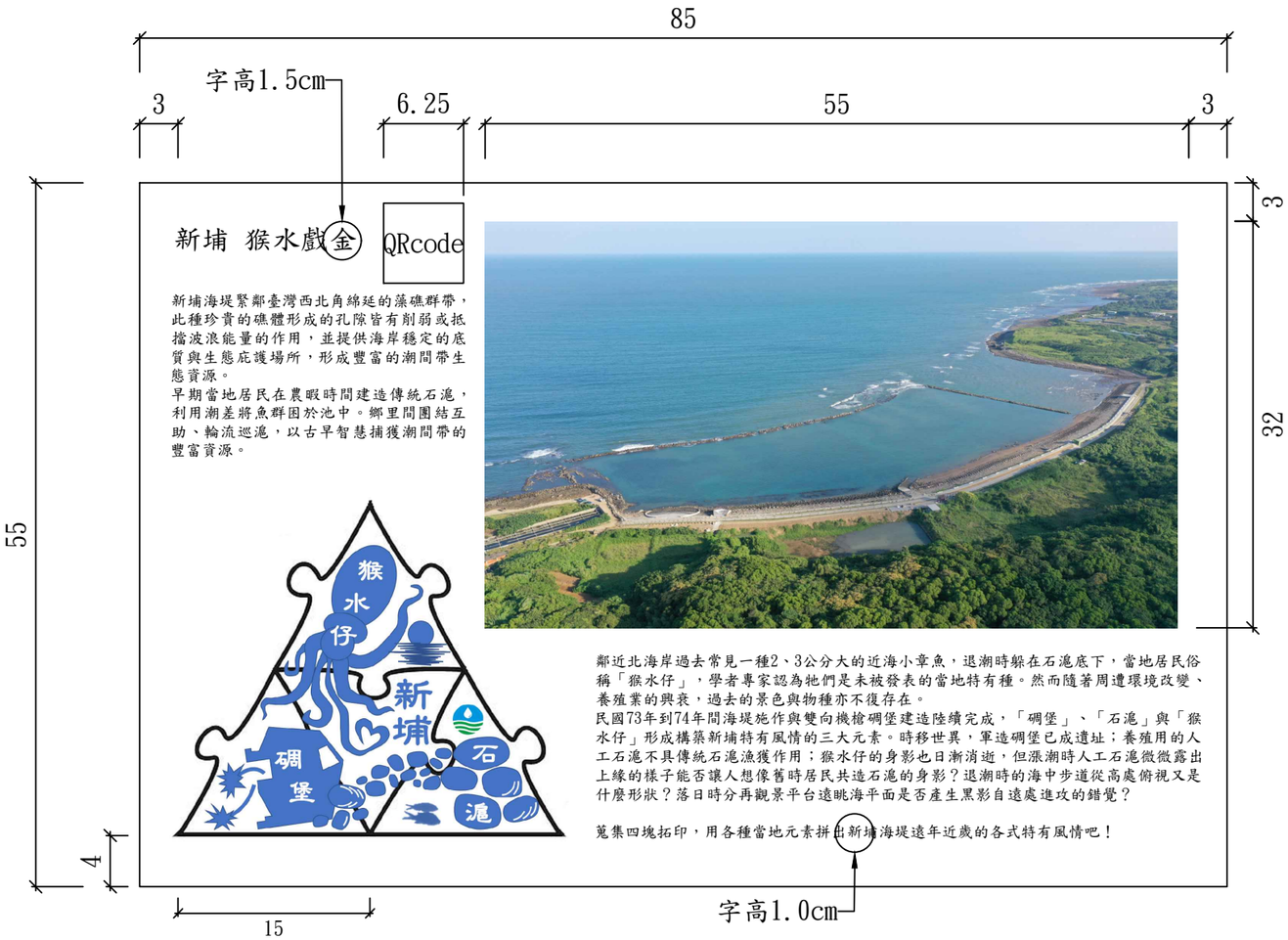

傾斜式解說牌(二) 面版圖文內容

N.T.S. unit:cm

◎ 說明:

1. 傾斜式解說牌(二)設置位置為里程 0k+527.4m處S04觀景平台。
2. 解說文圖製作成QRcode，置入解說牌圖示位置。

工程主辦機關	工程名稱	圖名	日期	圖號	廠商(編製)		執行機關
					專任工程人員	廠商	承辦人(校核)
經濟部水利署第十河川局	新埔海堤環境改善工程	傾斜式解說牌詳圖(三)	109年 10月	D-21		泉億營造有限公司	

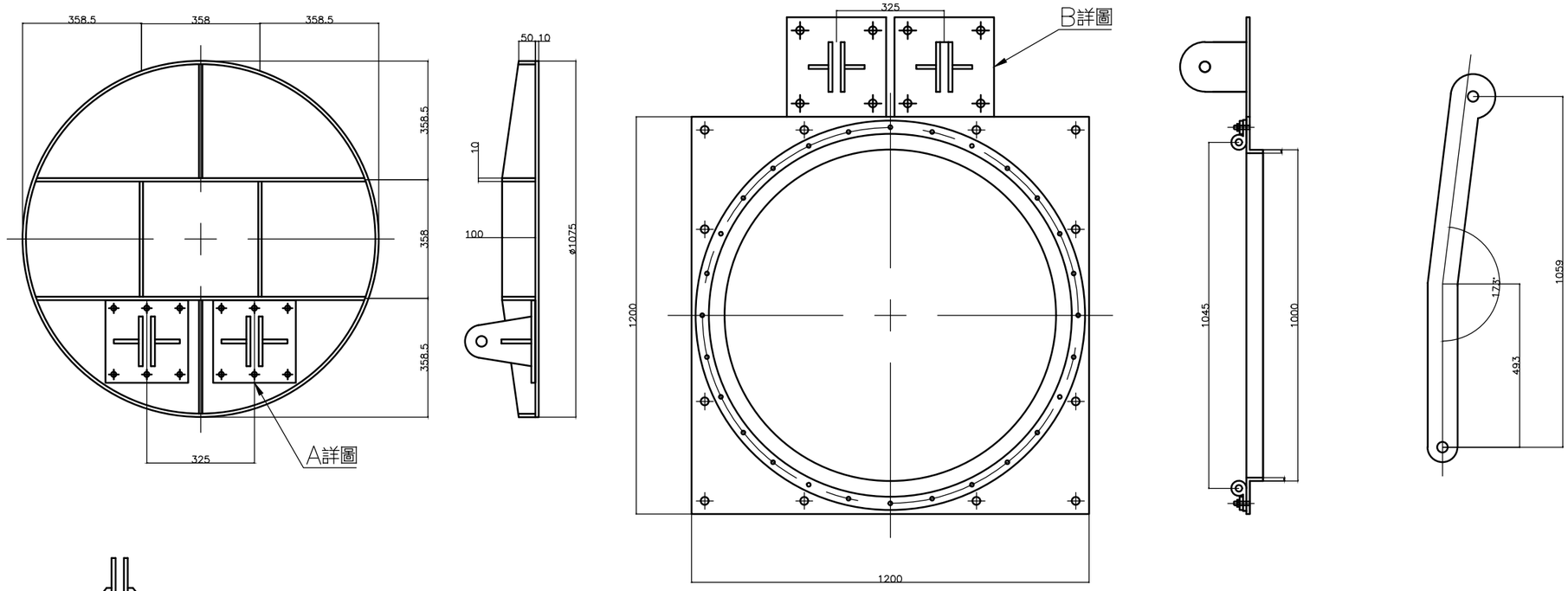

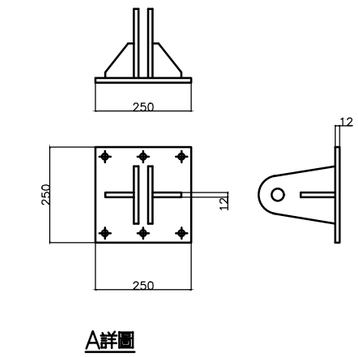

A詳圖

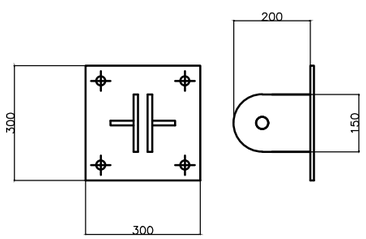

B詳圖

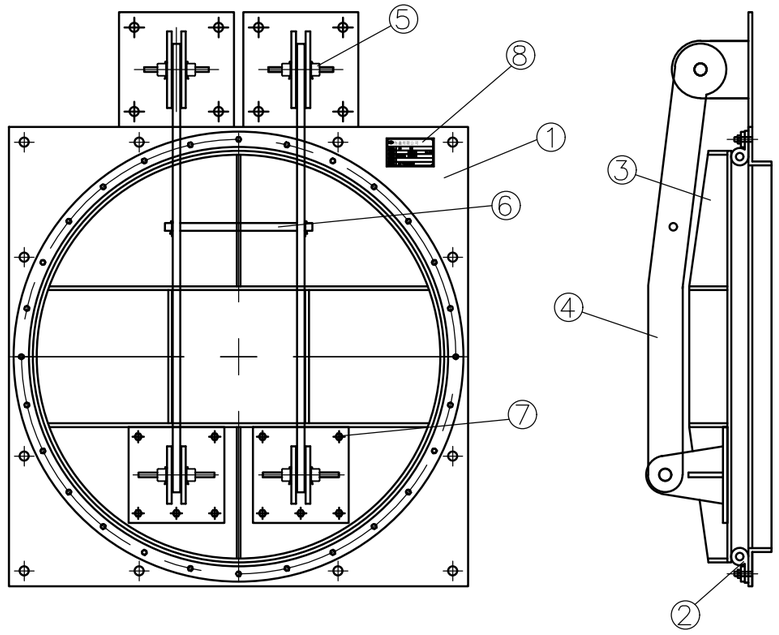

區分	編號	名稱	材料	件數	備註
	8	銘牌	SUS 304	1	
	7	螺栓	SUS 304	1組	
	6	防傾桿	SUS 304	1	
	5	銷	SUS 304	1	
	4	擺臂	SUS 304	1	t=20mm
	3	門扉	SUS 304	1	t=10mm
	2	水封	合成橡膠	1	
	1	門框	SUS 304	1	t=10mm

工程主辦機關	工程名稱	圖名	日期	圖號	廠商(編製)		執行機關
					專任工程人員	廠商	承辦人(校核)
經濟部水利署第十河川局	新埔海堤環境改善工程	ø1.0m自動閘門詳圖	109年 10月	E-11		泉億營造有限公司	

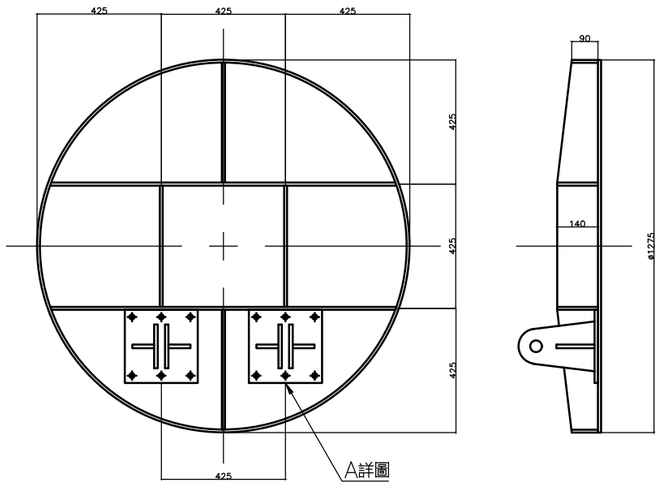

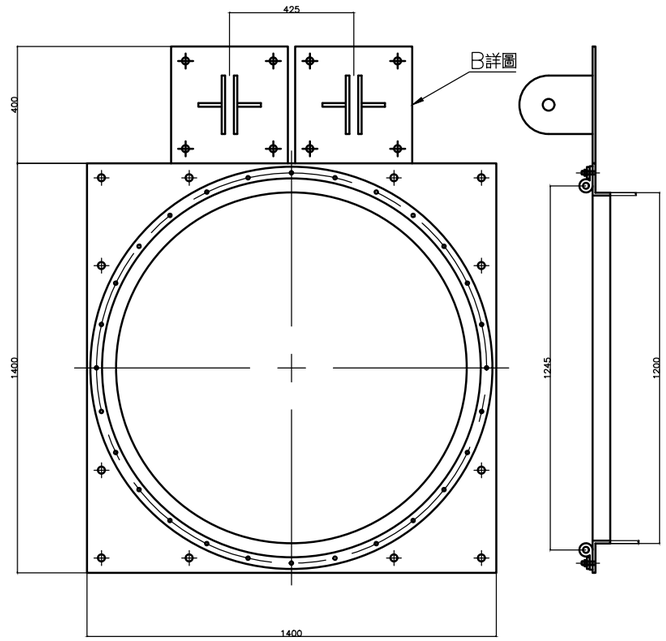

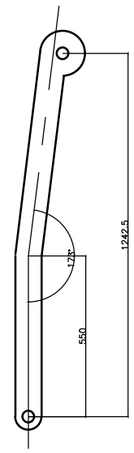

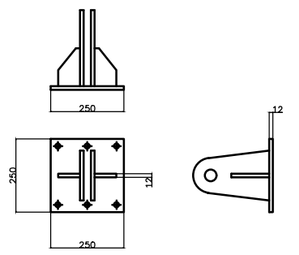

A詳圖

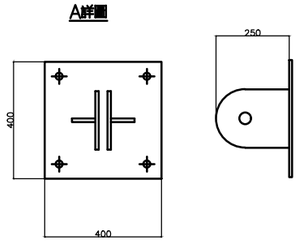

B詳圖

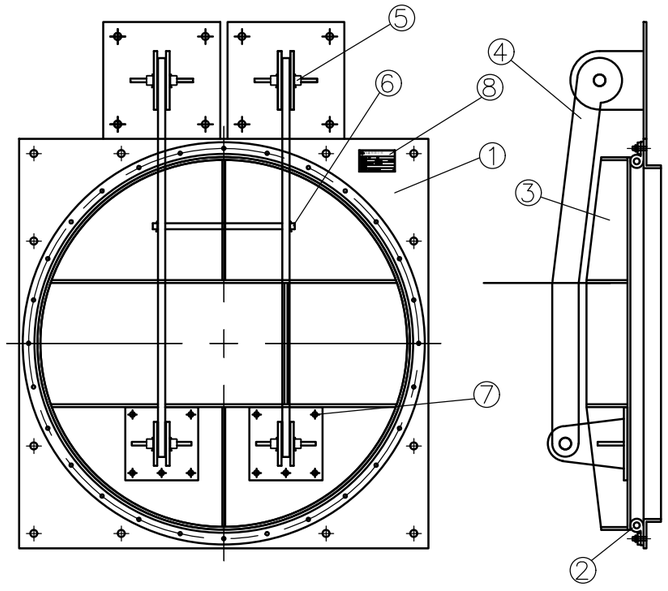

	8	銘　　牌	SUS 304	1	
	7	螺　　栓	SUS 304	1	
	6	固 定 塊	SUS 304	1	
	5	銷	SUS 304	1	
	4	擺　　臂	SUS 304	1	t=25mm
	3	門　　扉	SUS 304	1	t=10mm
	2	水　　封	合成橡膠	1	
	1	門　　框	SUS 304	1	t=10mm
區分	編號	名　　稱	材　　料	件數	備　　註

工程主辦機關	工程名稱	圖名	日期	圖號	廠商(編製)		執行機關
					專任工程人員	廠商	承辦人(校核)
經濟部水利署第十河川局	新埔海堤環境改善工程	φ1.2m自動閘門詳圖	109年 10月	E-11		泉億營造有限公司	

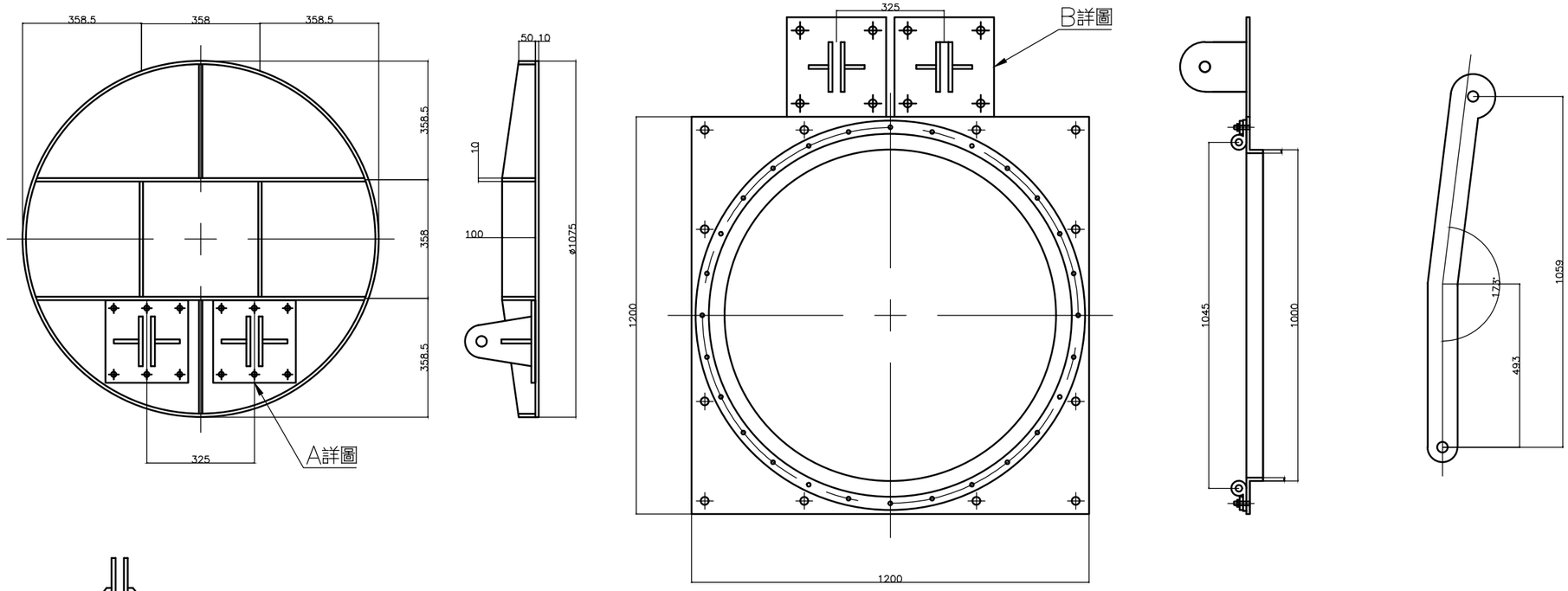

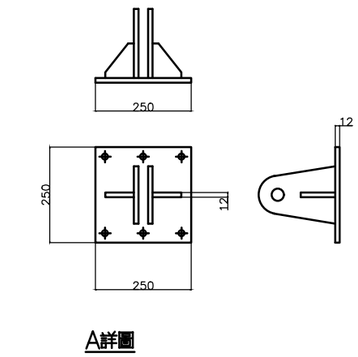

A詳圖

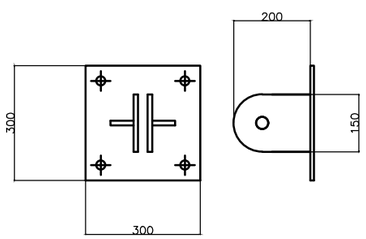

B詳圖

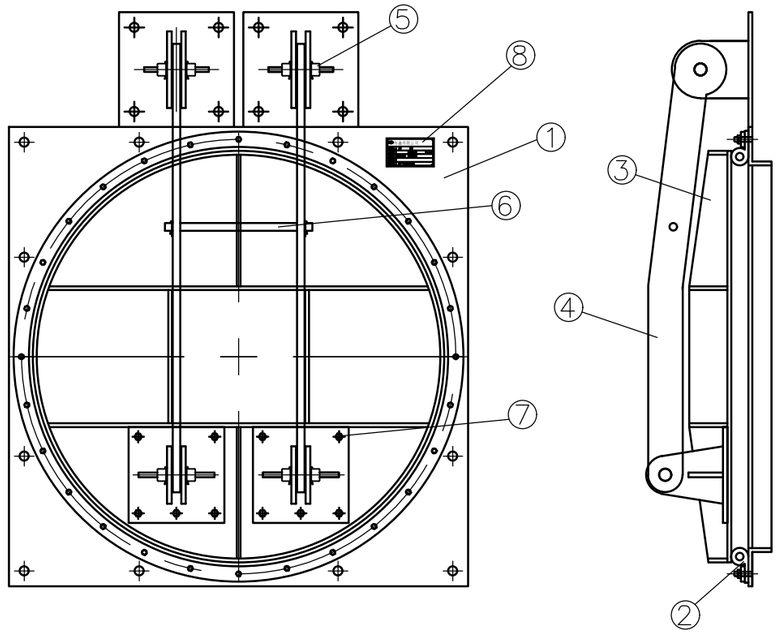

區分	編號	名稱	材料	件數	備註
	8	銘牌	SUS 304	1	
	7	螺栓	SUS 304	1組	
	6	防傾桿	SUS 304	1	
	5	銷	SUS 304	1	
	4	擺臂	SUS 304	1	t=20mm
	3	門扉	SUS 304	1	t=10mm
	2	水封	合成橡膠	1	
	1	門框	SUS 304	1	t=10mm

工程主辦機關	工程名稱	圖名	日期	圖號	廠商(編製)		執行機關
					專任工程人員	廠商	承辦人(校核)
經濟部水利署第十河川局	新埔海堤環境改善工程	ø1.0m自動閘門詳圖	109年 10月	E-11		泉億營造有限公司	

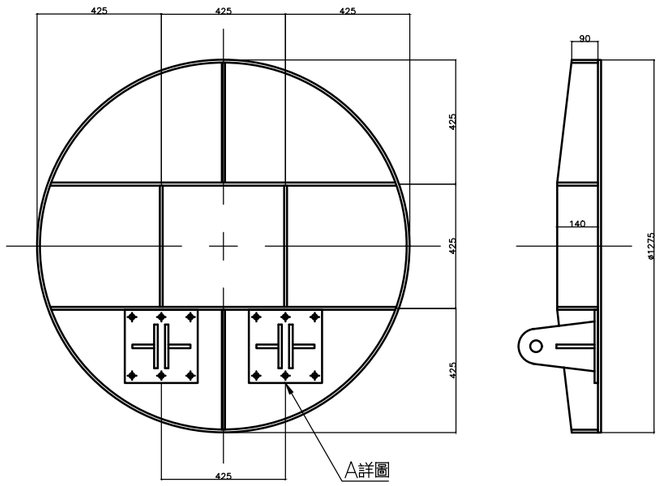

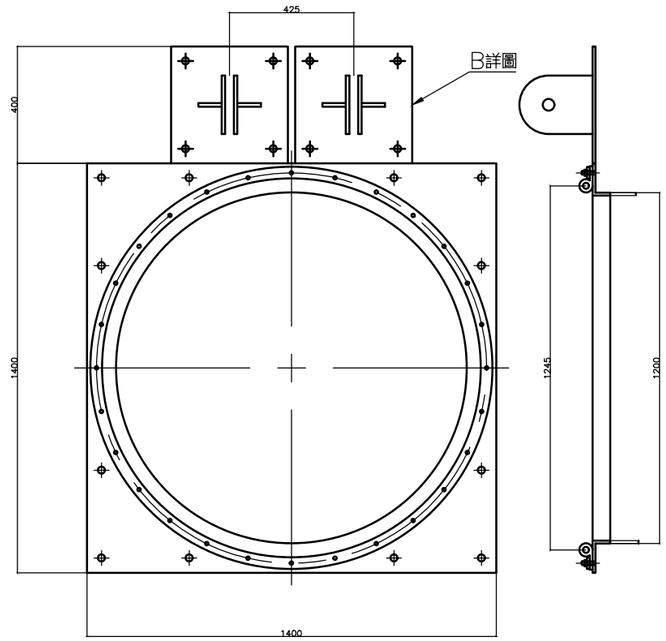

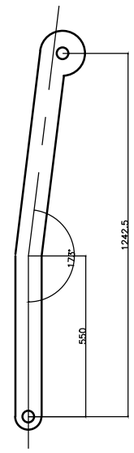

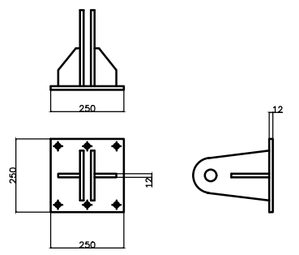

A詳圖

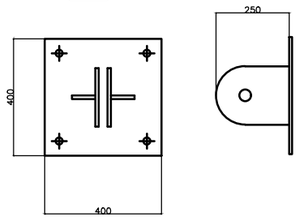

B詳圖

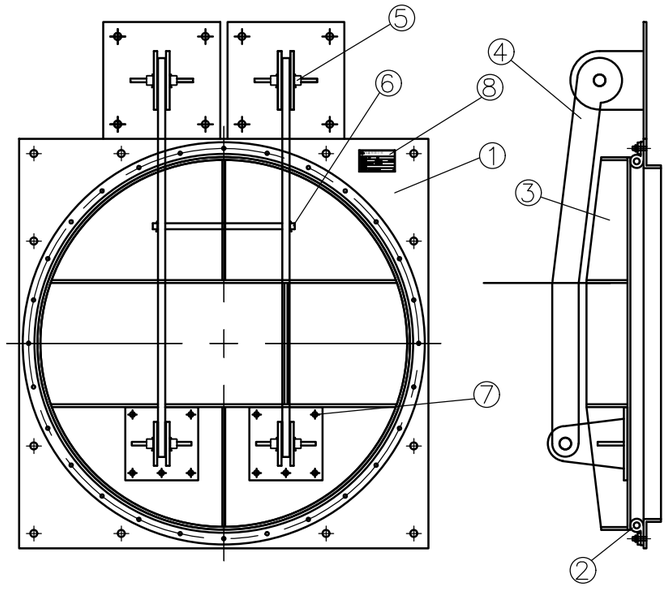

	8	銘　牌	SUS 304	1	
	7	螺　栓	SUS 304	1	
	6	固 定 塊	SUS 304	1	
	5	銷	SUS 304	1	
	4	擺　臂	SUS 304	1	t=25mm
	3	門　扉	SUS 304	1	t=10mm
	2	水　封	合成橡膠	1	
	1	門　框	SUS 304	1	t=10mm
區分	編號	名　稱	材　料	件數	備　註

工程主辦機關	工程名稱	圖名	日期	圖號	廠商(編製)		執行機關
					專任工程人員	廠商	承辦人(校核)
經濟部水利署第十河川局	新埔海堤環境改善工程	φ1.2m自動閘門詳圖	109年 10月	E-11A		泉億營造有限公司	

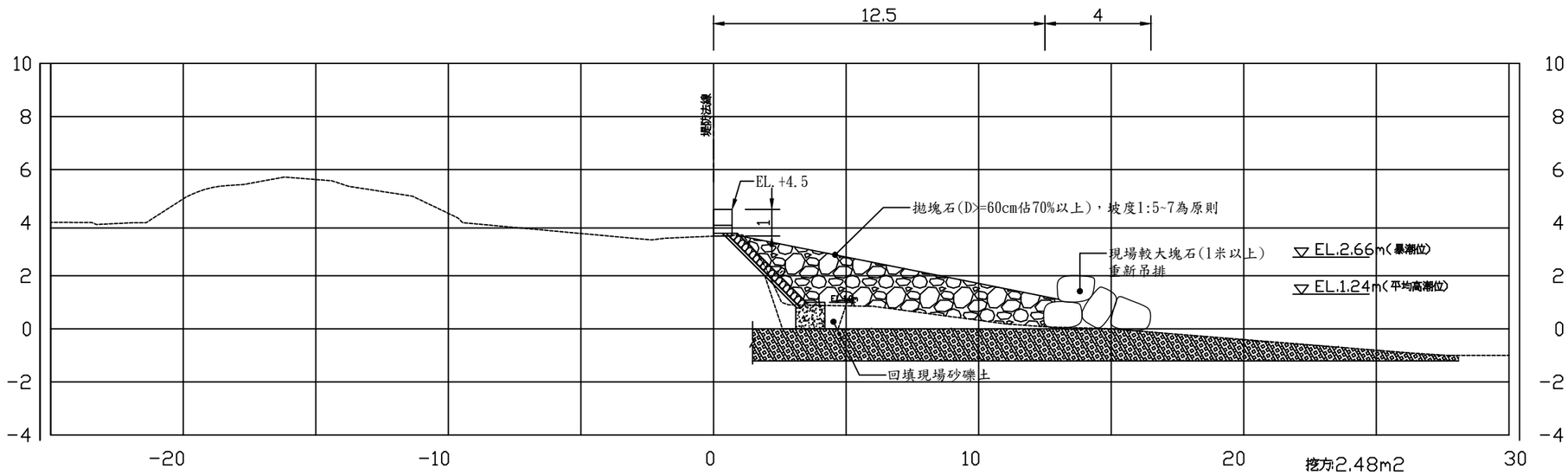

0k+000.00

挖方:2.48m2
填方:0m2
回填方:1.55m2
拋塊石(D>=60)=16.41m2
現場較大塊石重新吊排=6.5m2

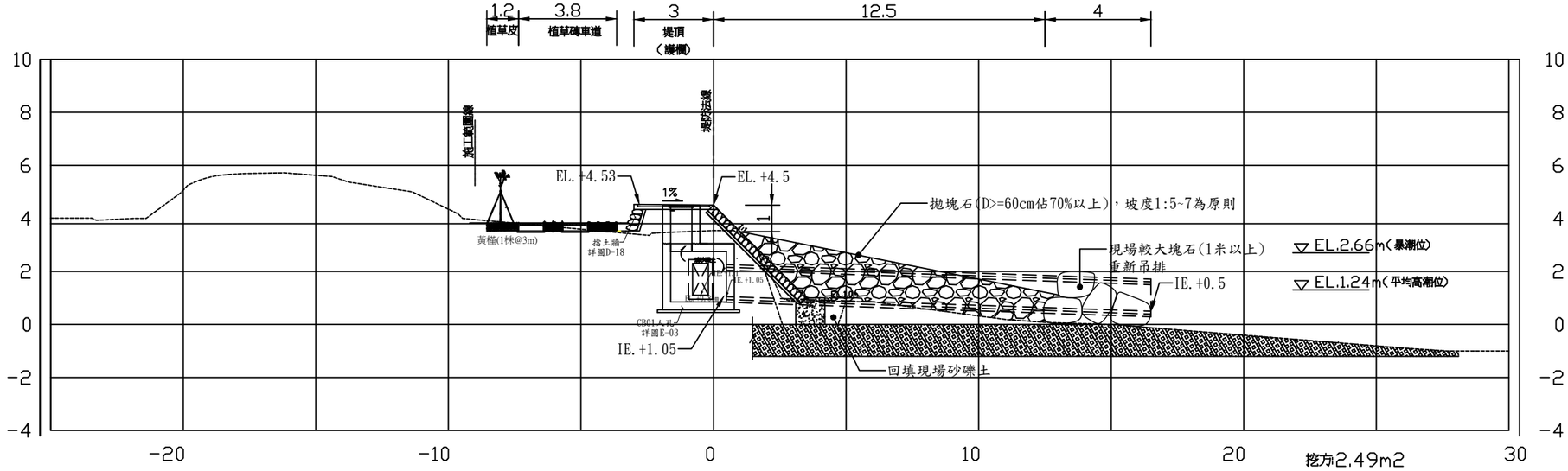

0k+002.00

挖方:2.49m2
填方:0m2
回填方:1.55m2
拋塊石(D>=60)=16.50m2
現場較大塊石重新吊排=6.5m2

工程主辦機關	工程名稱	圖名	日期	圖號	廠商(編製)		執行機關
					專任工程人員	廠商	承辦人(校核)
經濟部水利署第十河川局	新埔海堤環境改善工程	橫斷面圖(一)	109年 10月	F-01		泉億營造有限公司	

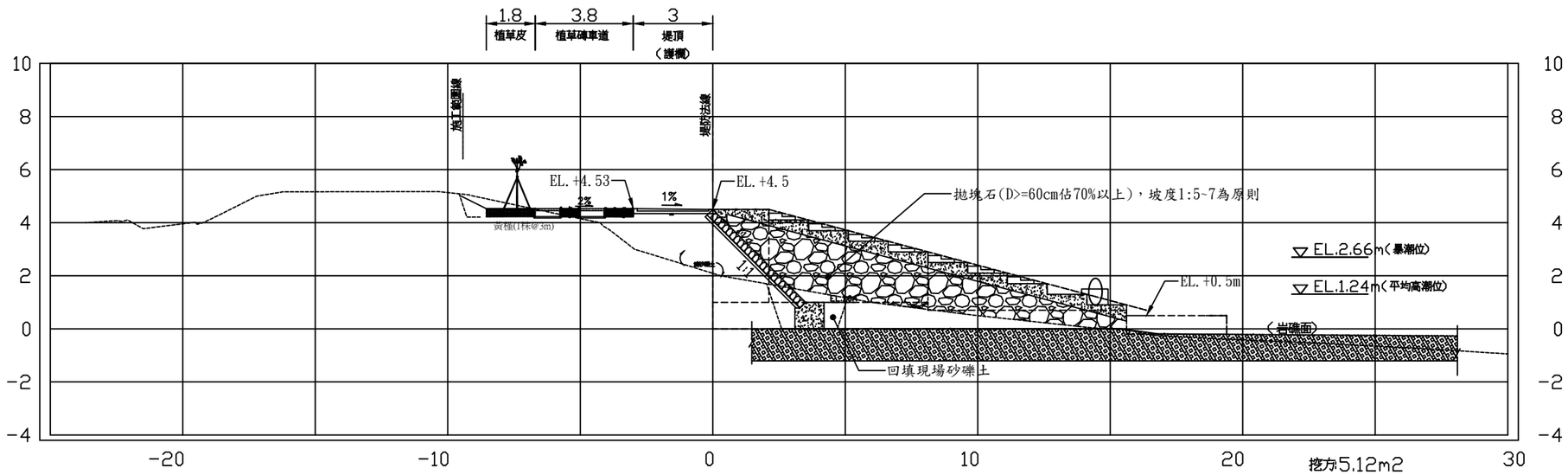

0k+025.00

挖方:5.12m2
填方:8.34m2
回填方:1.91m2
拋塊石(D>=60)=20.1m2
現場較大塊石重新吊排=0m2

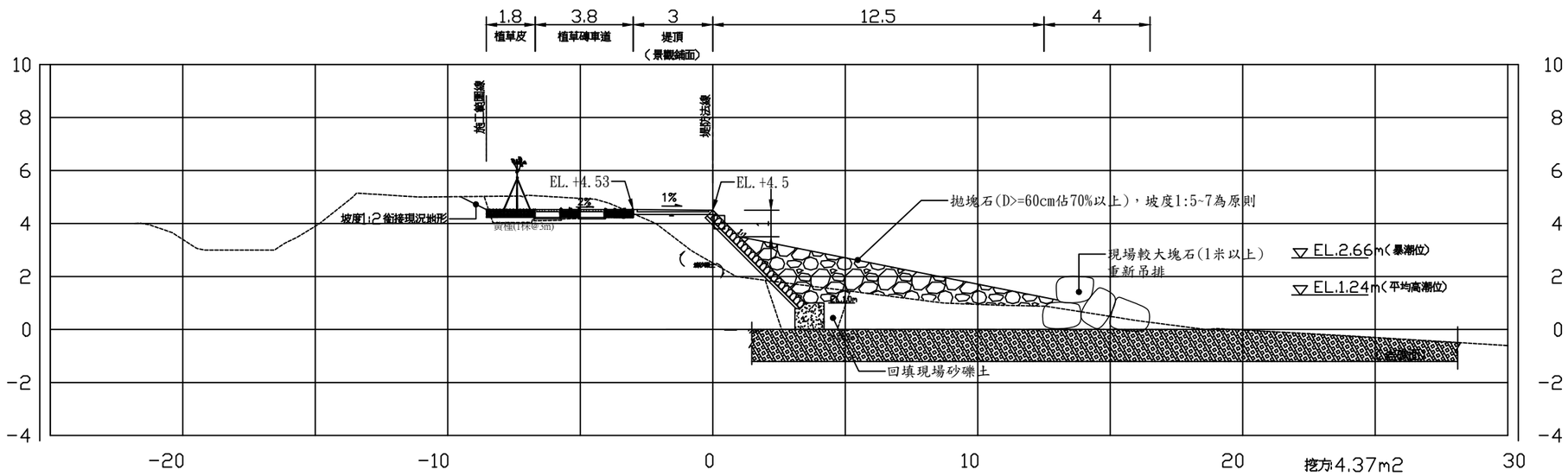

0k+050.00

挖方:4.37m2
填方:4.22m2
回填方:1.65m2
拋塊石(D>=60)=12.01m2
現場較大塊石重新吊排=6.5m2

工程主辦機關	工程名稱	圖名	日期	圖號	廠商（編製）		執行機關
					專任工程人員	廠商	承辦人(校核)
經濟部水利署第十河川局	新埔海堤環境改善工程	橫斷面圖(二)	109年 10月	F-02		泉億營造有限公司	

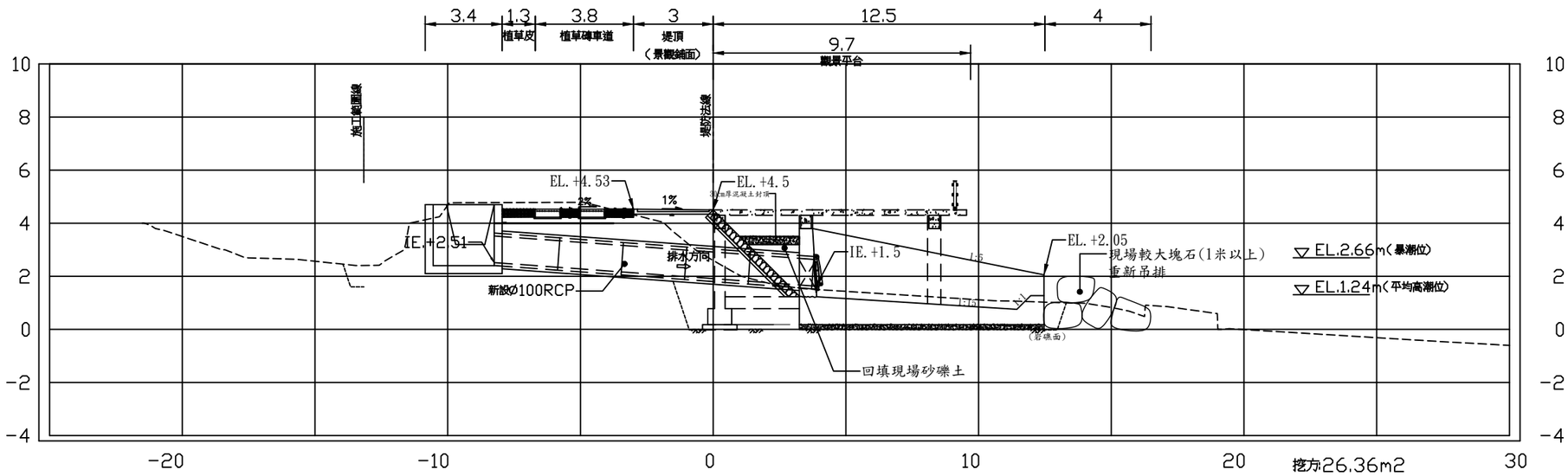

0k+054.2

挖方:26.36m2
填方:5.74m2
回填方:4.82m2
拋塊石(D>=60)=0m2
現場較大塊石重新吊排=6.5m2

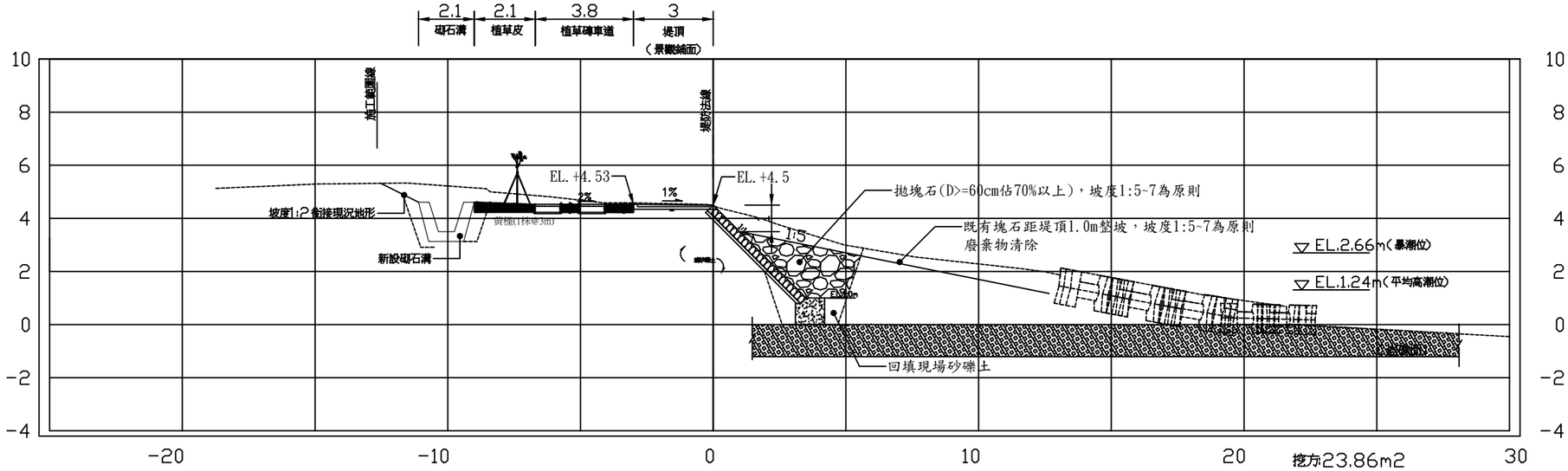

0k+075.00

挖方:23.86m2
填方:0m2
回填方:3.17m2
拋塊石(D>=60)=5.78m2
現場較大塊石重新吊排=0m2

工程主辦機關	工程名稱	圖名	日期	圖號	廠商(編製)		執行機關
					專任工程人員	廠商	承辦人(校核)
經濟部水利署第十河川局	新埔海堤環境改善工程	橫斷面圖(三)	109年 10月	F-03		泉億營造有限公司	

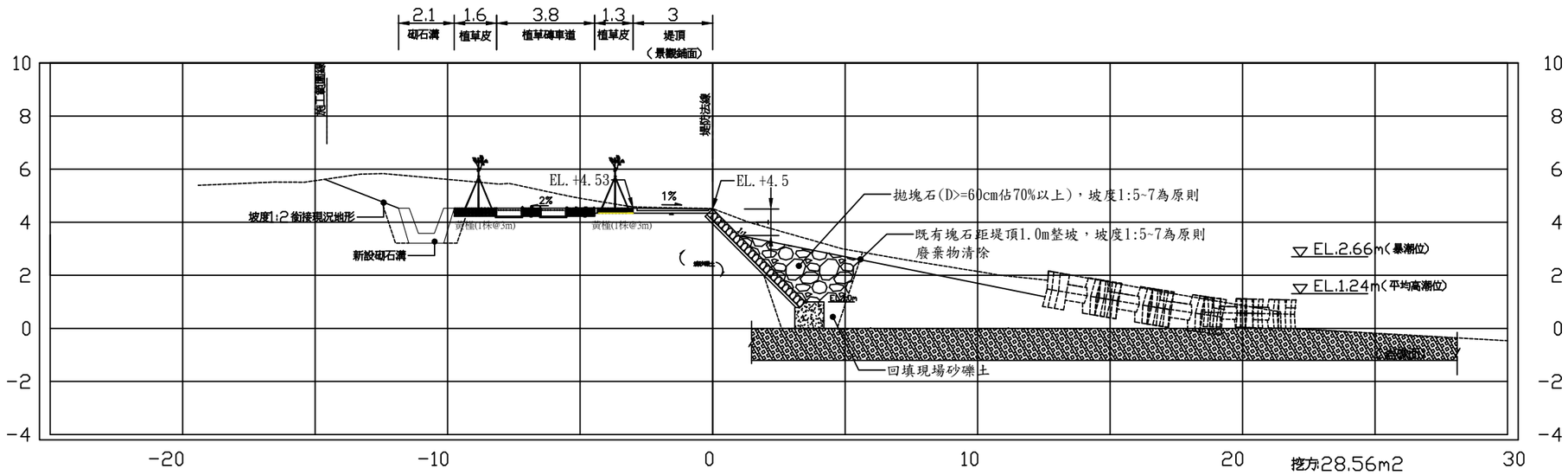

0k+100.00

挖方:28.56m2
填方:0m2
回填方:2.98m2
拋塊石(D>=60)=5.78m2
現場較大塊石重新吊排=0m2

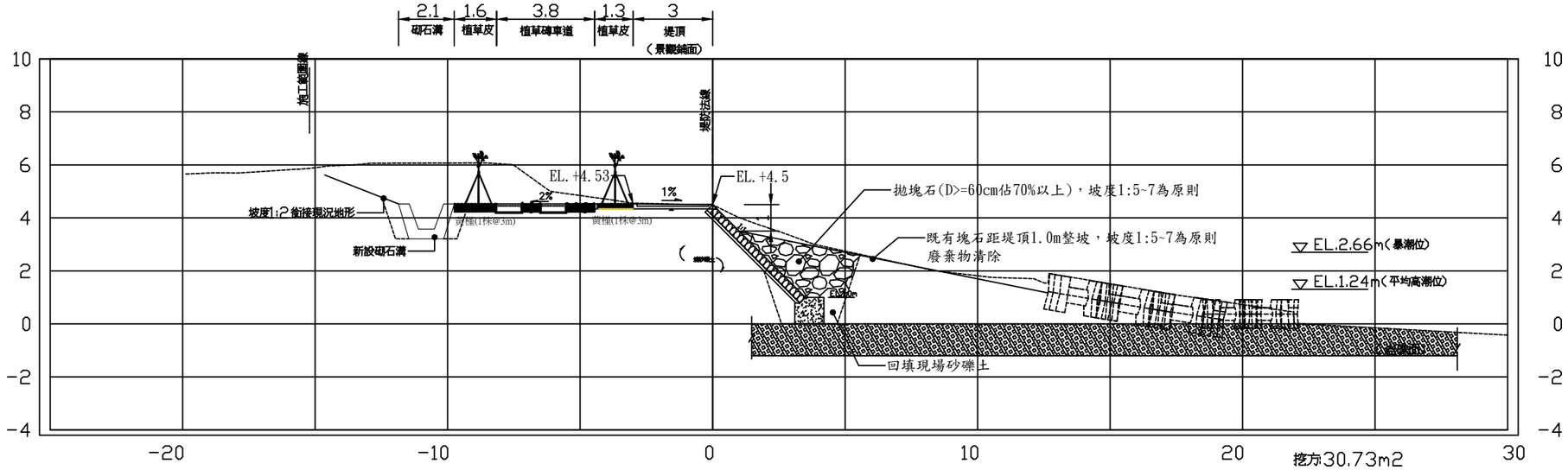

0k+125.00(前)

挖方:30.73m2
填方:0m2
回填方:2.69m2
拋塊石(D>=60)=5.78m2
現場較大塊石重新吊排=0m2

工程主辦機關	工程名稱	圖名	日期	圖號	廠商(編製)		執行機關
					專任工程人員	廠商	承辦人(校核)
經濟部水利署第十河川局	新埔海堤環境改善工程	橫斷面圖(四)	109年 10月	F-04		泉億營造有限公司	

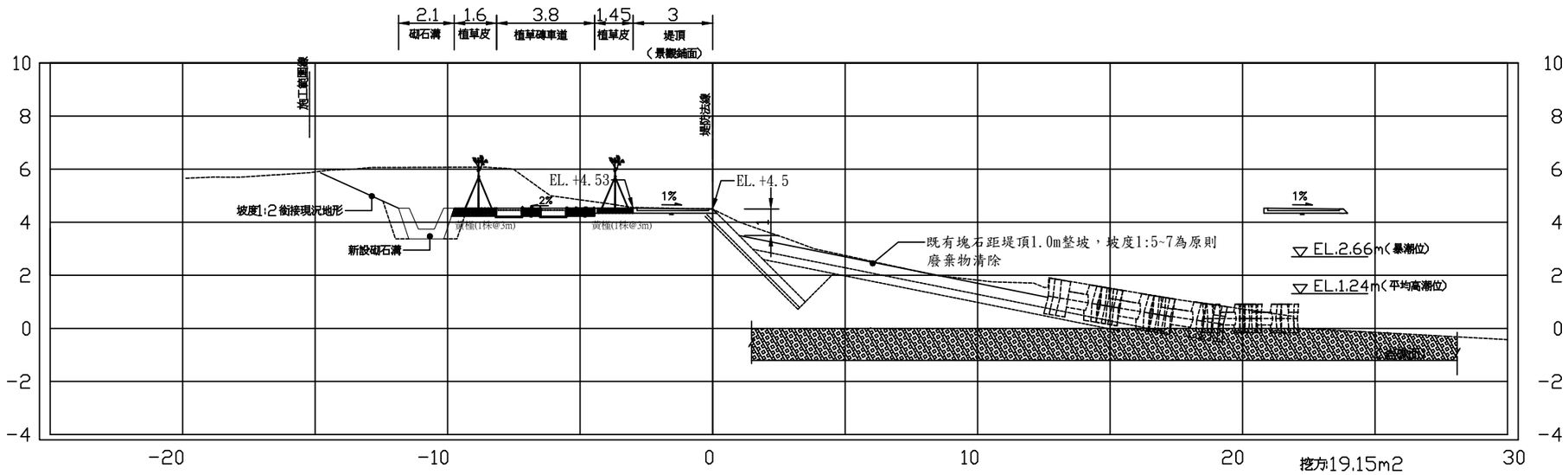

0k+125.00(後)

挖方:19.15m2
填方:0m2
回填方:1.04m2
拋塊石(D>=60)=0m2
現場較大塊石重新吊排=0m2

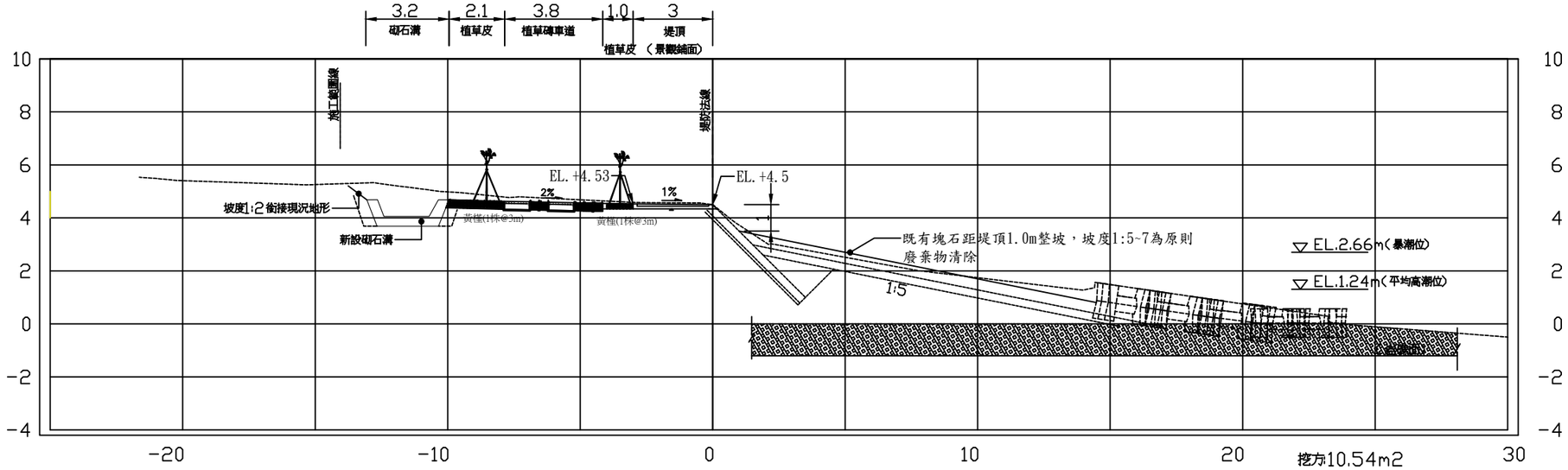

0k+150.00

挖方:10.54m2
填方:0m2
回填方:0.83m2
拋塊石(D>=60)=0m2
現場較大塊石重新吊排=0m2

工程主辦機關	工程名稱	圖名	日期	圖號	廠商(編製)		執行機關
					專任工程人員	廠商	承辦人(校核)
經濟部水利署第十河川局	新埔海堤環境改善工程	橫斷面圖(五)	109年 10月	F-05		泉億營造有限公司	

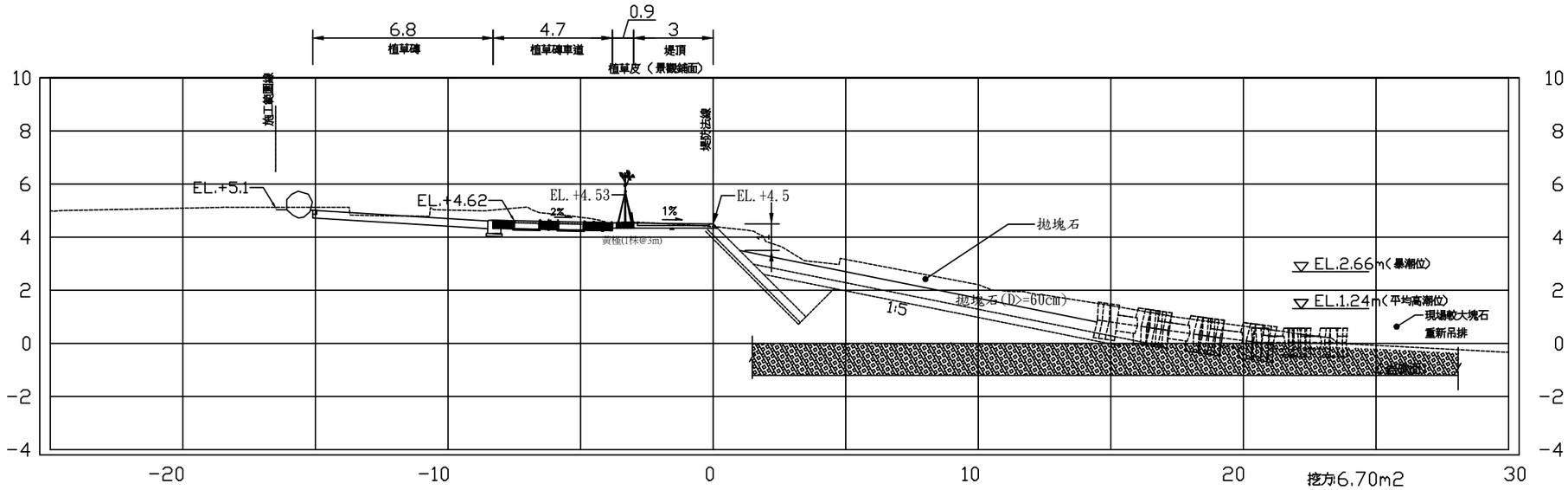

0k+161.76(前)

挖方:6.70m2
填方:0m2
回填方:0m2
拋塊石(D>=60)=0m2
現場較大塊石重新吊排=0m2

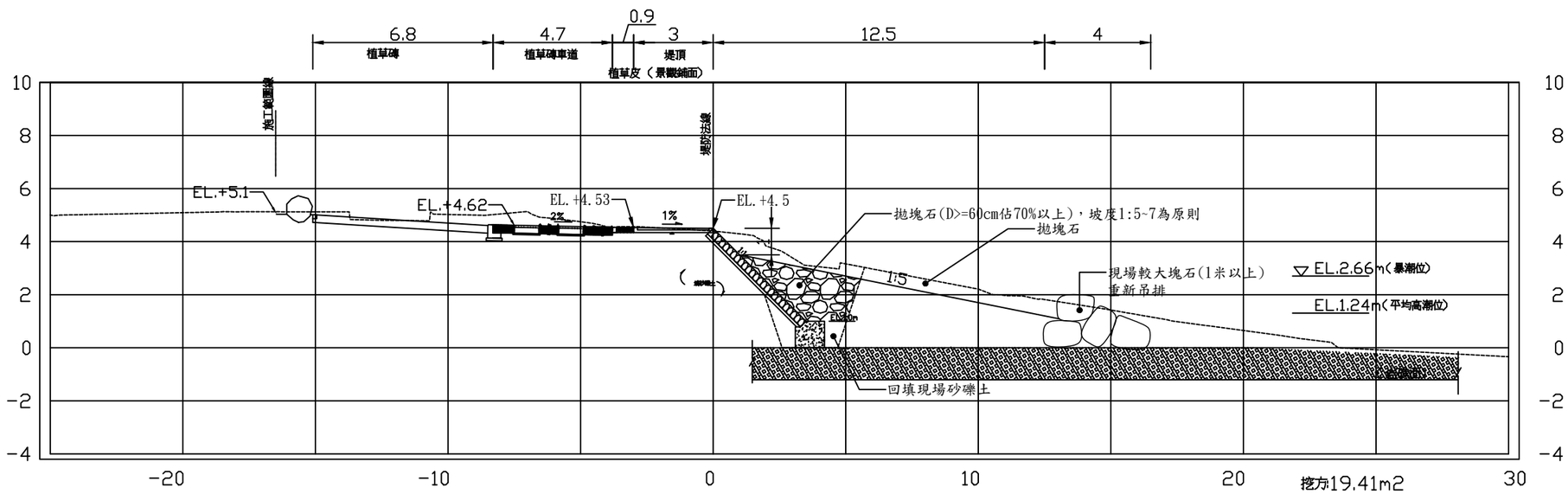

0k+161.76(後)

挖方:19.41m2
填方:0m2
回填方:1.65m2
拋塊石(D>=60)=5.78m2
現場較大塊石重新吊排=6.5m2

工程主辦機關	工程名稱	圖名	日期	圖號	廠商(編製)		執行機關
					專任工程人員	廠商	承辦人(校核)
經濟部水利署第十河川局	新埔海堤環境改善工程	橫斷面圖(六)	109年 10月	F-06		泉億營造有限公司	

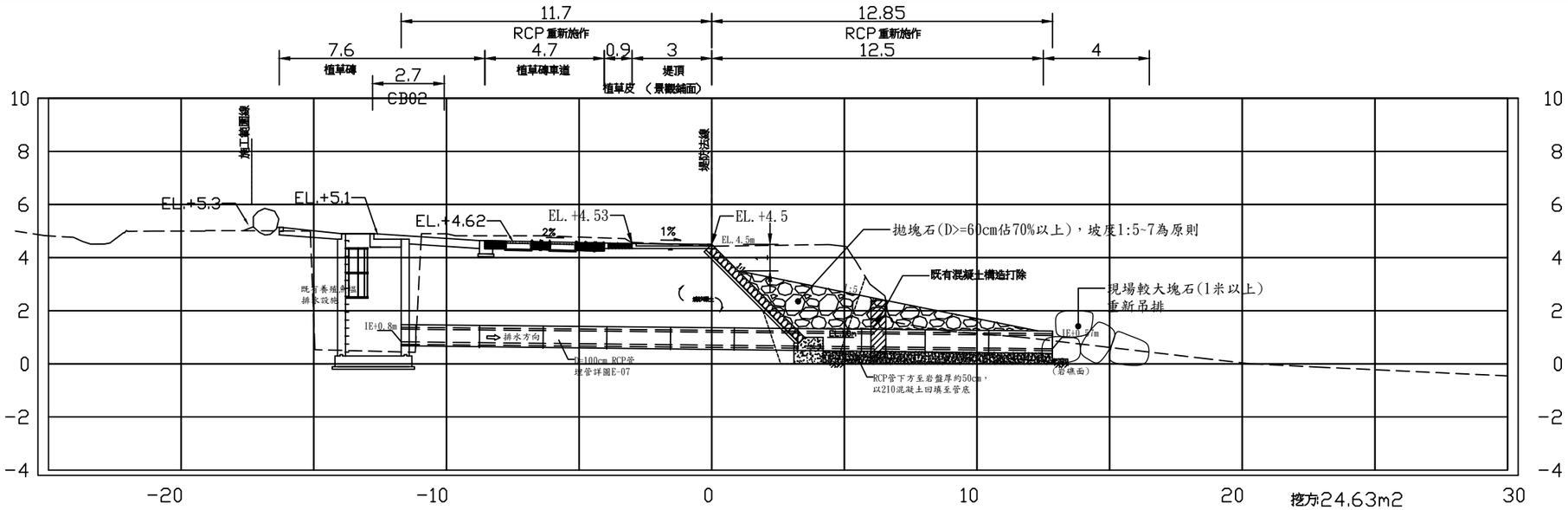

0k+171

挖方:24.63m2
填方:0m2
回填方:0.99m2
拋塊石(D>=60)=9.80m2
現場較大塊石重新吊排=6.5m2

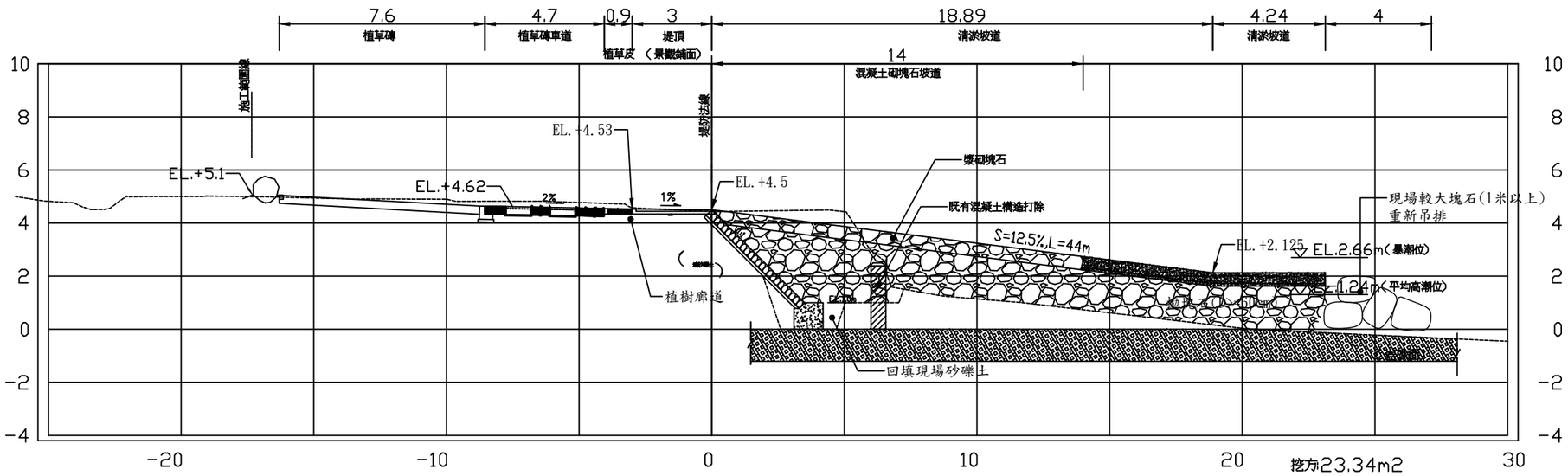

0k+175.00

挖方:23.34m2
填方:0m2
回填方:1.65m2
拋塊石(D>=60)=37.08m2
現場較大塊石重新吊排=6.5m2

工程主辦機關	工程名稱	圖名	日期	圖號	廠商(編製)		執行機關
					專任工程人員	廠商	承辦人(校核)
經濟部水利署第十河川局	新埔海堤環境改善工程	橫斷面圖(七)	109年 10月	F-07		泉億營造有限公司	

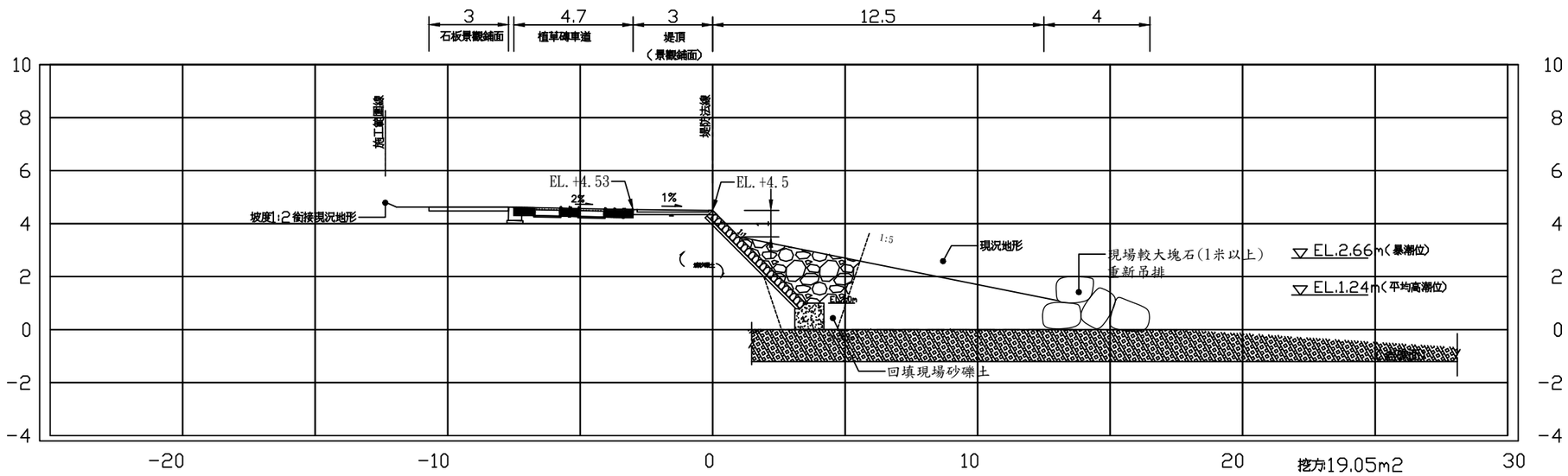

0k+189.44(前)

挖方:19.05m2
填方:0m2
回填方:1.65m2
拋塊石(D>=60)=5.78m2
現場較大塊石重新吊排=6.5m2

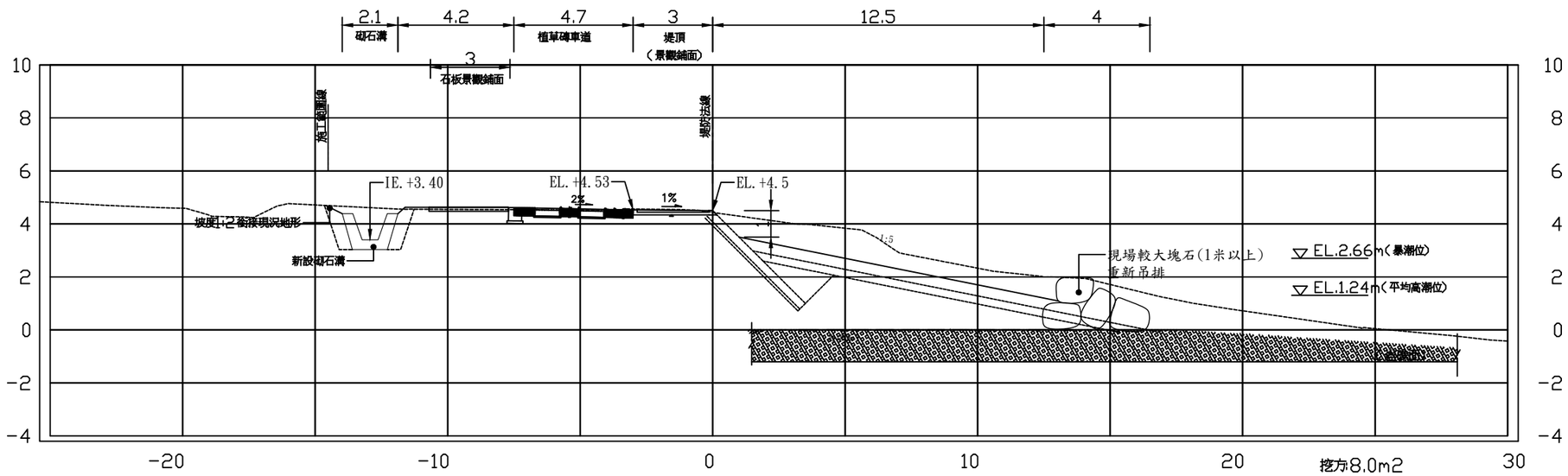

0k+189.44(後)

挖方:8.0m2
填方:0m2
回填方:1.53m2
拋塊石(D>=60)=5.78m2
現場較大塊石重新吊排=6.5m2

工程主辦機關	工程名稱	圖名	日期	圖號	廠商(編製)		執行機關
					專任工程人員	廠商	承辦人(校核)
經濟部水利署第十河川局	新埔海堤環境改善工程	橫斷面圖(八)	109年 10月	F-08		泉億營造有限公司	

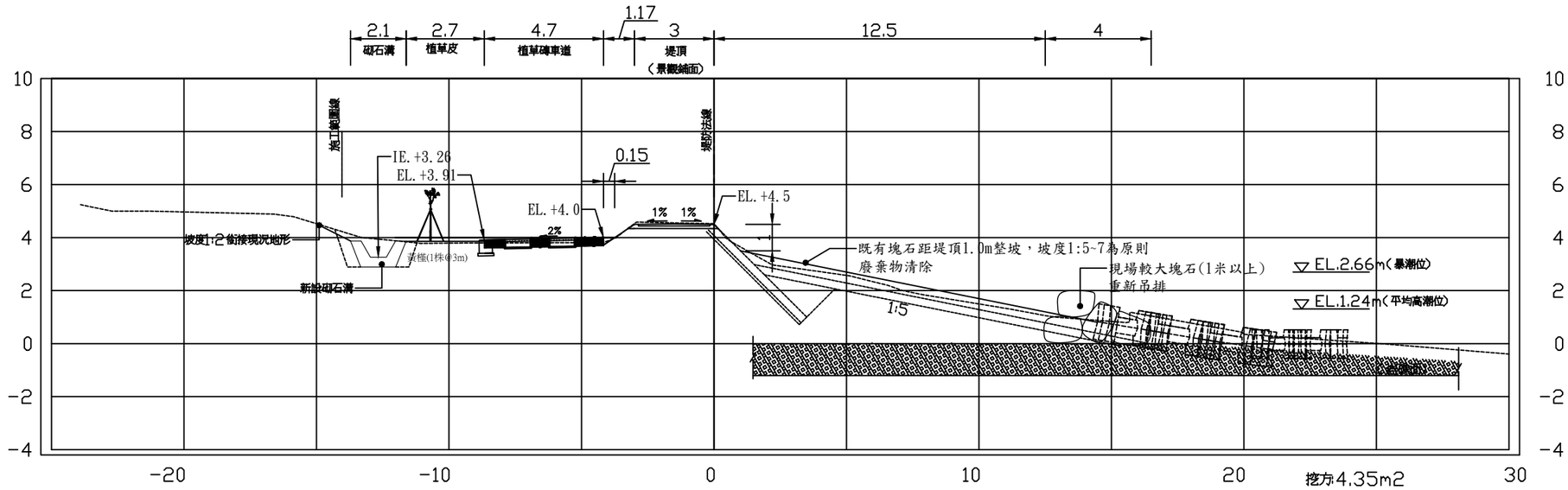

0k+200.00

挖方:4.35m2
填方:0m2
回填方:0.98m2
拋塊石(D>=60)=0m2
現場較大塊石重新吊排=6.5m2

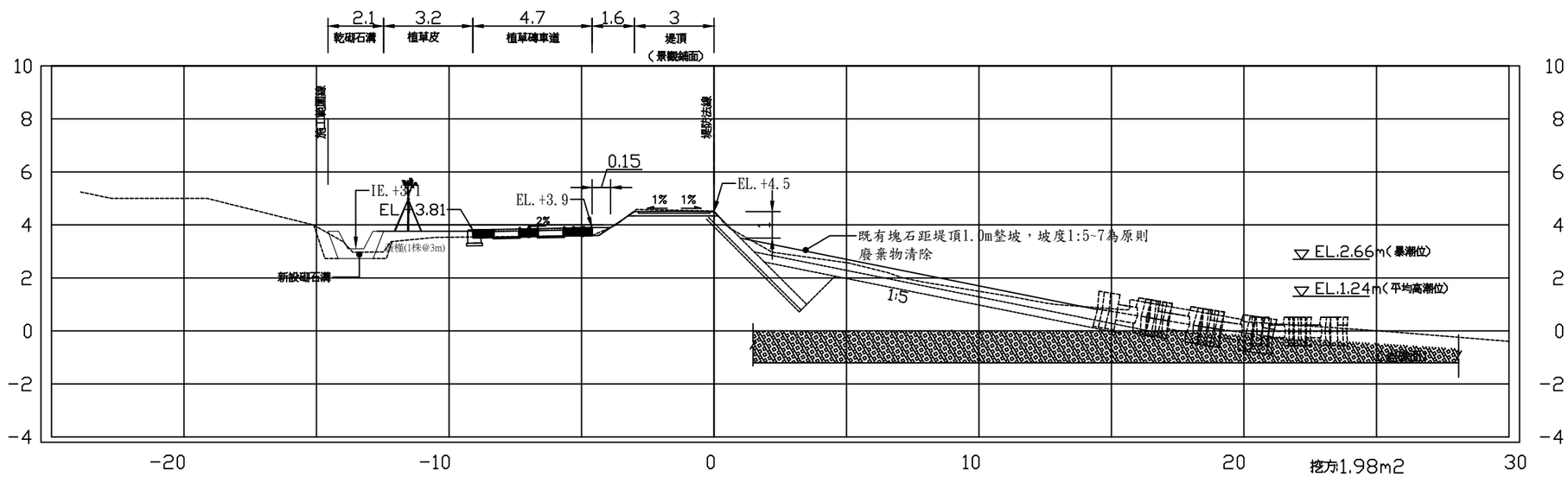

0k+210.66(前)

挖方:1.98m2
填方:1.07m2
回填方:0.7m2
拋塊石(D>=60)=0m2
現場較大塊石重新吊排=0m2

工程主辦機關	工程名稱	圖名	日期	圖號	廠商(編製)		執行機關
					專任工程人員	廠商	承辦人(校核)
經濟部水利署第十河川局	新埔海堤環境改善工程	橫斷面圖(九)	109年 10月	F-09		泉億營造有限公司	

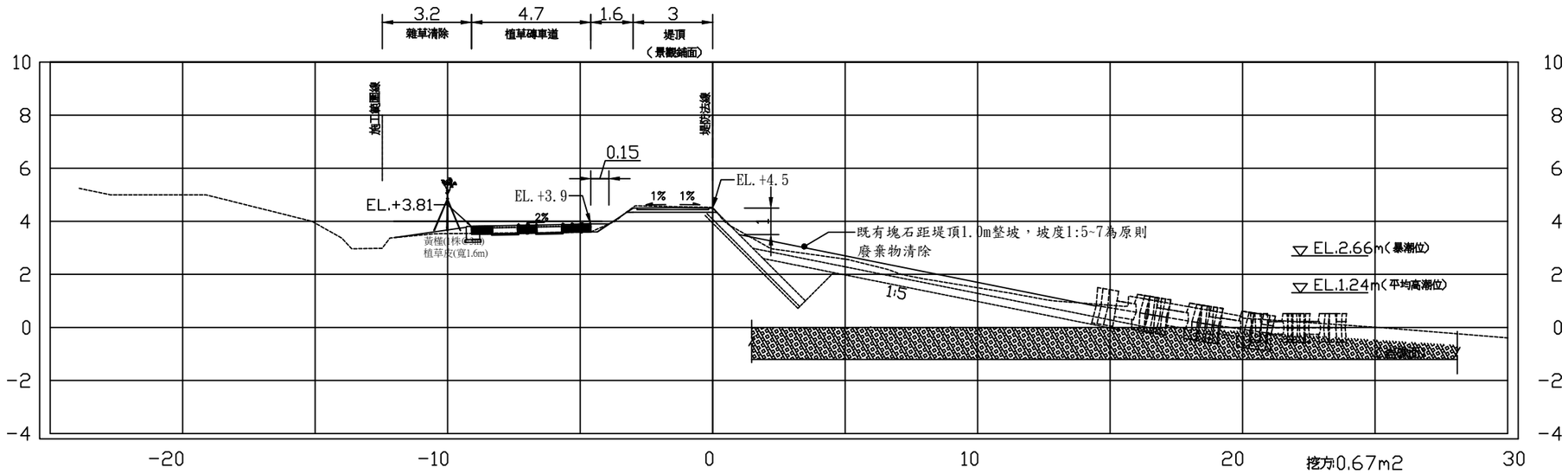

0k+210.66(後)

挖方:0.67m2
填方:0m2
回填方:0m2
拋塊石(D>=60)=0m2
現場較大塊石重新吊排=0m2

工程主辦機關	工程名稱	圖名	日期	圖號	廠商(編製)		執行機關
					專任工程人員	廠商	承辦人(校核)
經濟部水利署第十河川局	新埔海堤環境改善工程	橫斷面圖(十)	109年 10月	F-10		泉億營造有限公司	

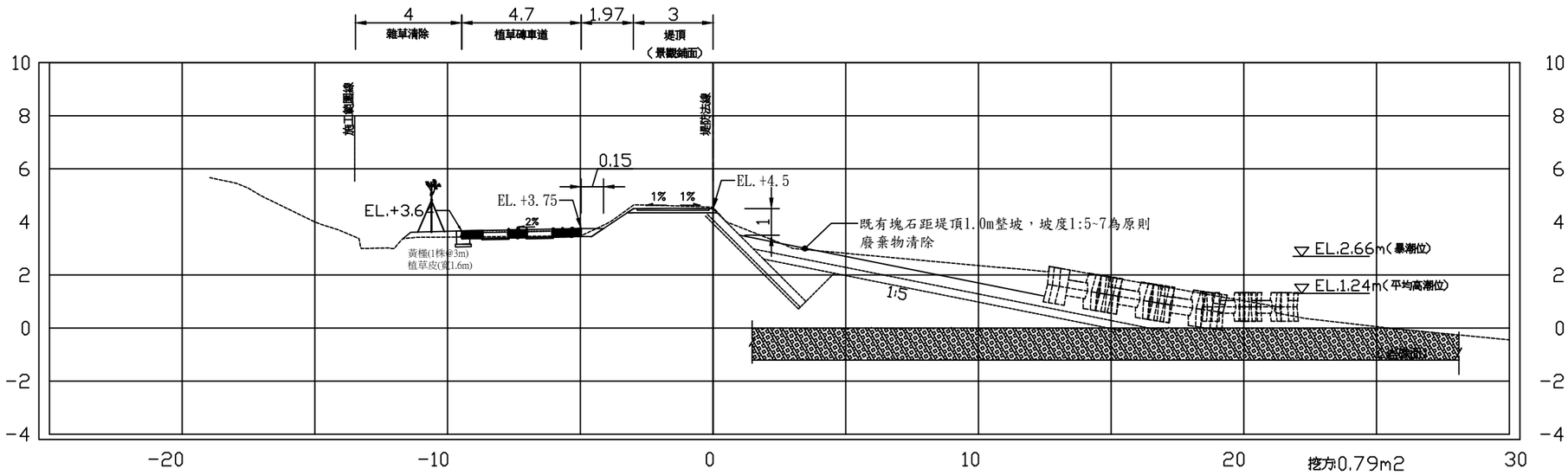

挖方:0.79m2
填方:0.35m2
回填方:0m2
拋塊石(D>=60)=0m2
現場較大塊石重新吊排=0m2

0k+225.00

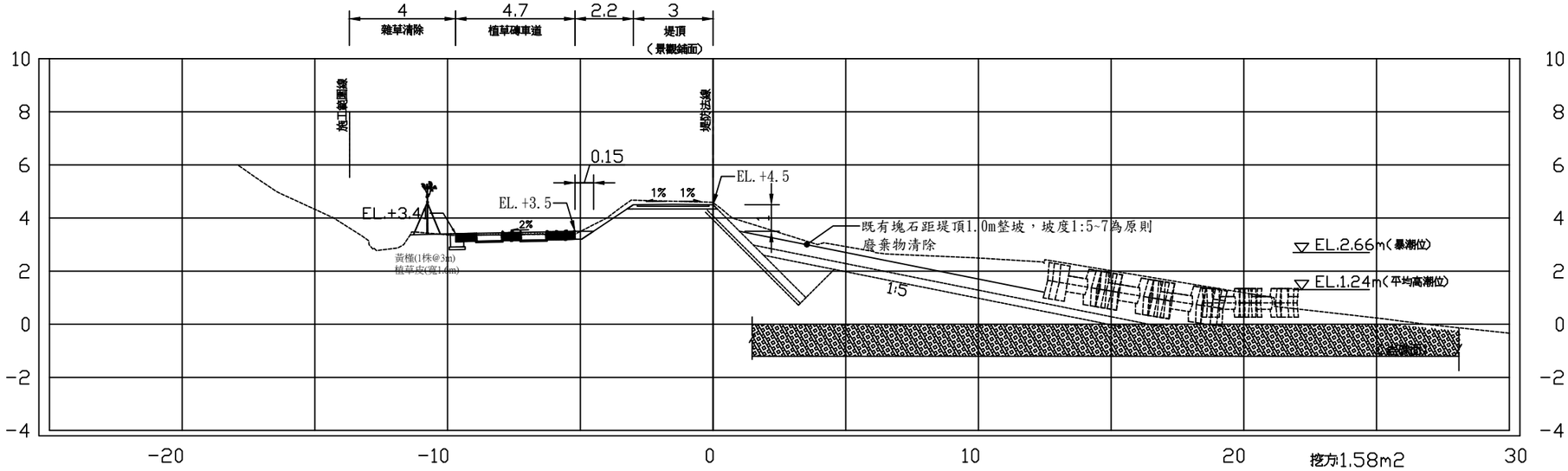

挖方:1.58m2
填方:0m2
回填方:0m2
拋塊石(D>=60)=0m2
現場較大塊石重新吊排=0m2

0k+250.00

工程主辦機關	工程名稱	圖名	日期	圖號	廠商(編製)		執行機關
					專任工程人員	廠商	承辦人(校核)
經濟部水利署第十河川局	新埔海堤環境改善工程	橫斷面圖(十一)	109年 10月	F-11		泉億營造有限公司	

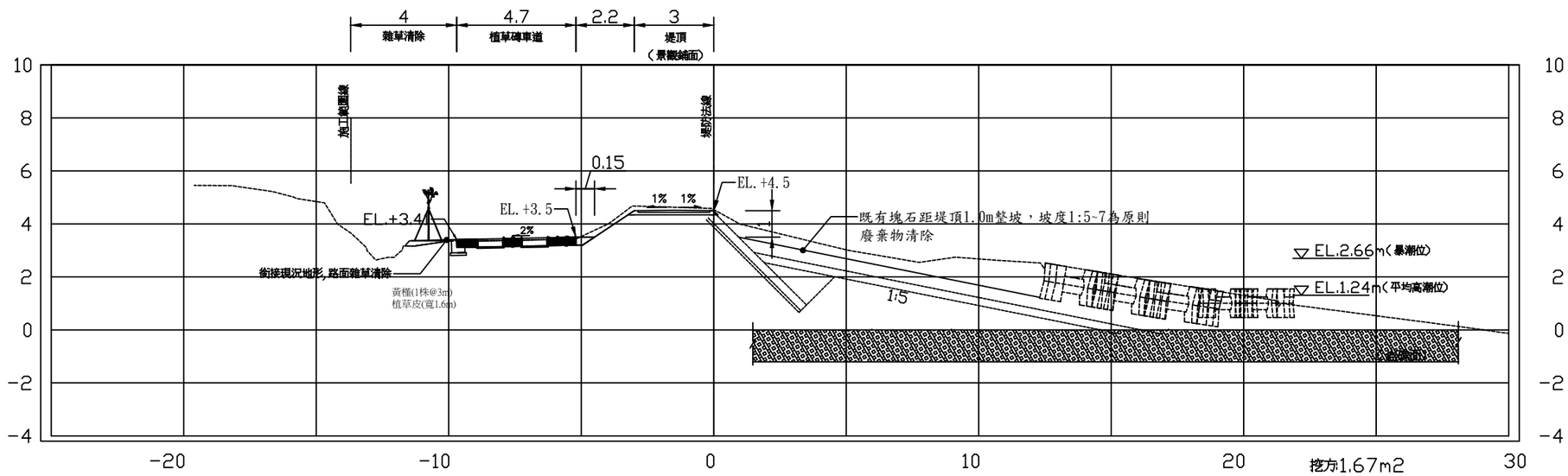

挖方:1.67m2
填方:0.18m2
回填方:0m2
拋塊石(D>=60)=0m2
現場較大塊石重新吊排=0m2

0k+275.00

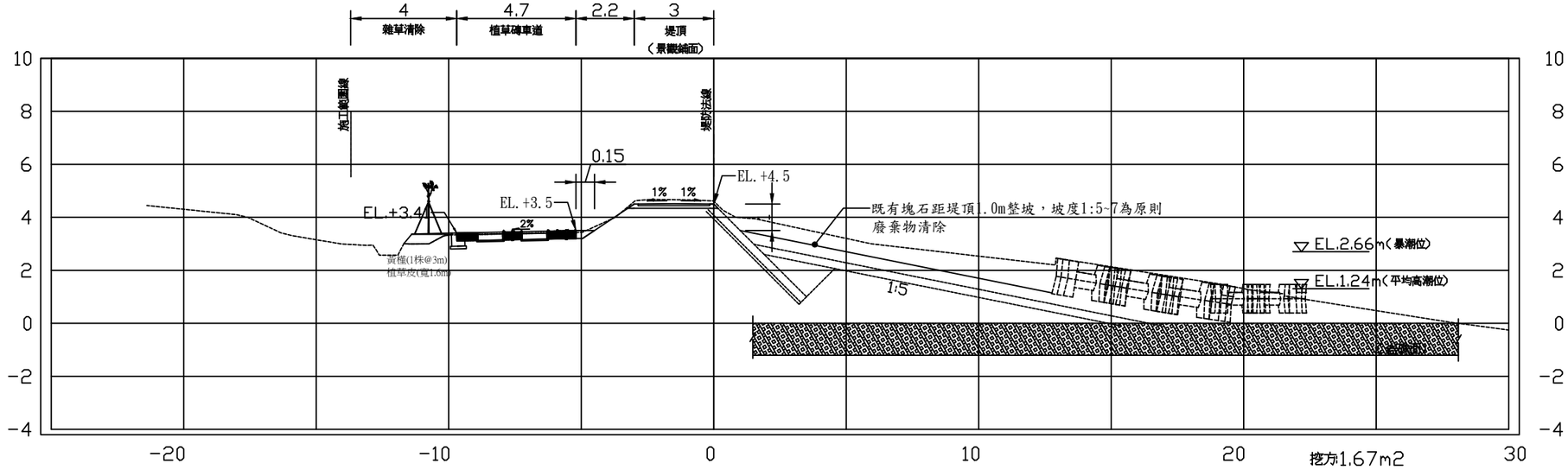

挖方:1.67m2
填方:0.42m2
回填方:0m2
拋塊石(D>=60)=0m2
現場較大塊石重新吊排=0m2

0k+300.00

工程主辦機關	工程名稱	圖名	日期	圖號	廠商(編製)		執行機關
					專任工程人員	廠商	承辦人(校核)
經濟部水利署第十河川局	新埔海堤環境改善工程	橫斷面圖(十二)	109年 10月	F-12		泉億營造有限公司	

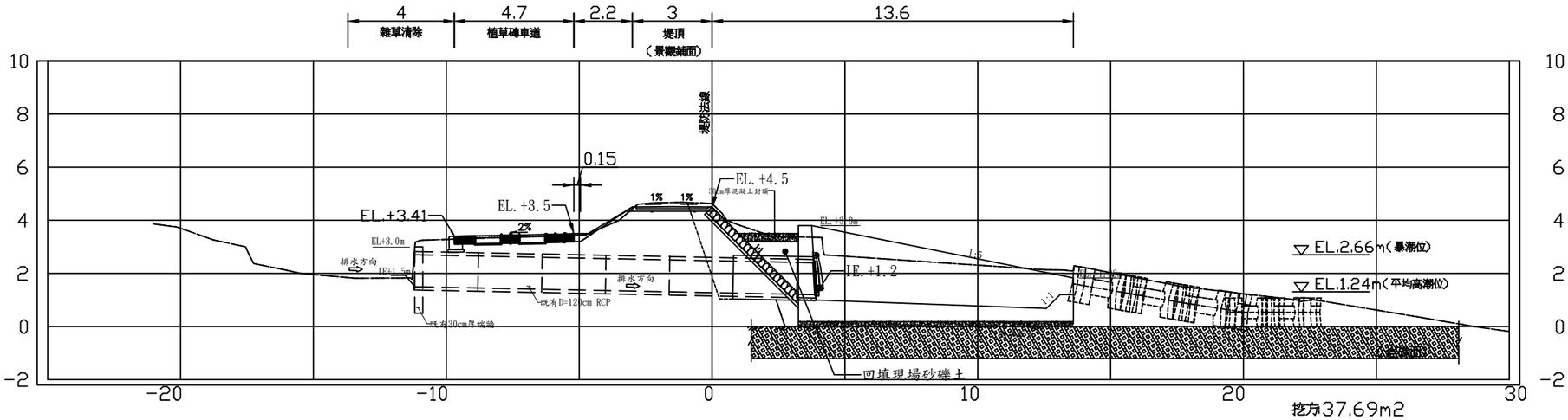

挖方:37.69m2
填方:0m2
回填方:4.23m2
拋塊石(D>=60)=0m2
現場較大塊石重新吊排=0m2

0k+313.7

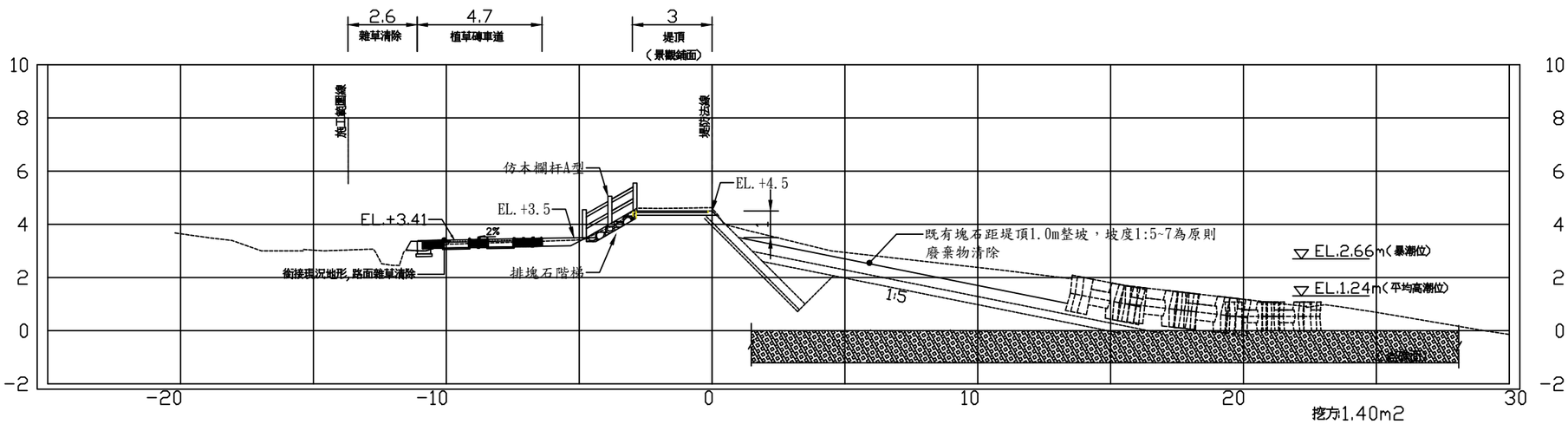

挖方:1.40m2
填方:0.43m2
回填方:0m2
拋塊石(D>=60)=1.9m2
現場較大塊石重新吊排=0m2

0k+337.00

工程主辦機關	工程名稱	圖名	日期	圖號	廠商(編製)		執行機關
					專任工程人員	廠商	承辦人(校核)
經濟部水利署第十河川局	新埔海堤環境改善工程	橫斷面圖(十三)	109年 10月	F-13		泉億營造有限公司	

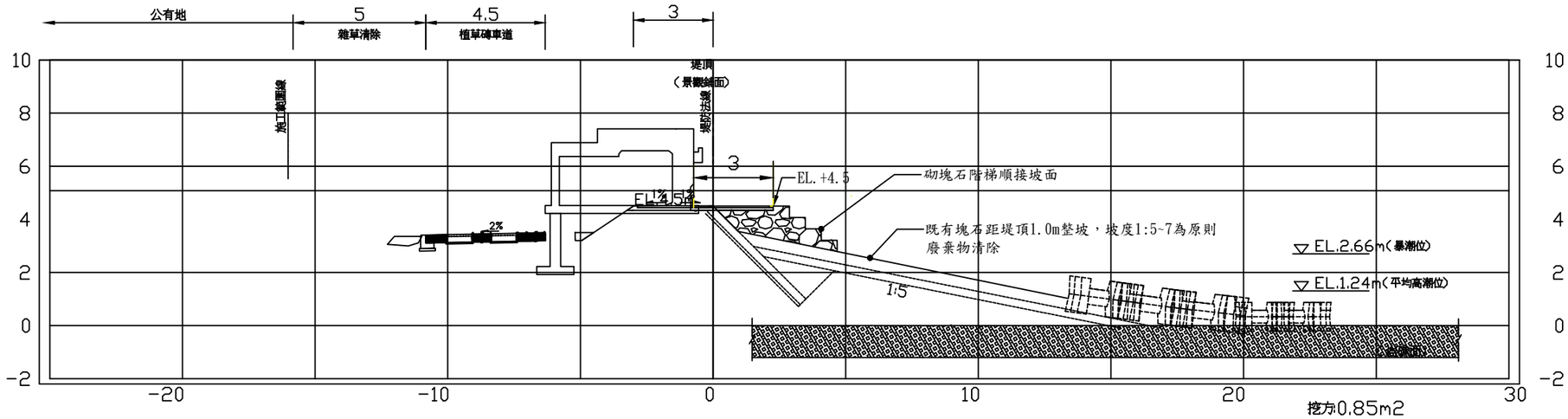

挖方:0.85m2
填方:0.35m2
回填方:0m2
拋塊石(D>=60)=0m2
現場較大塊石重新吊排=0m2

0k+343.54

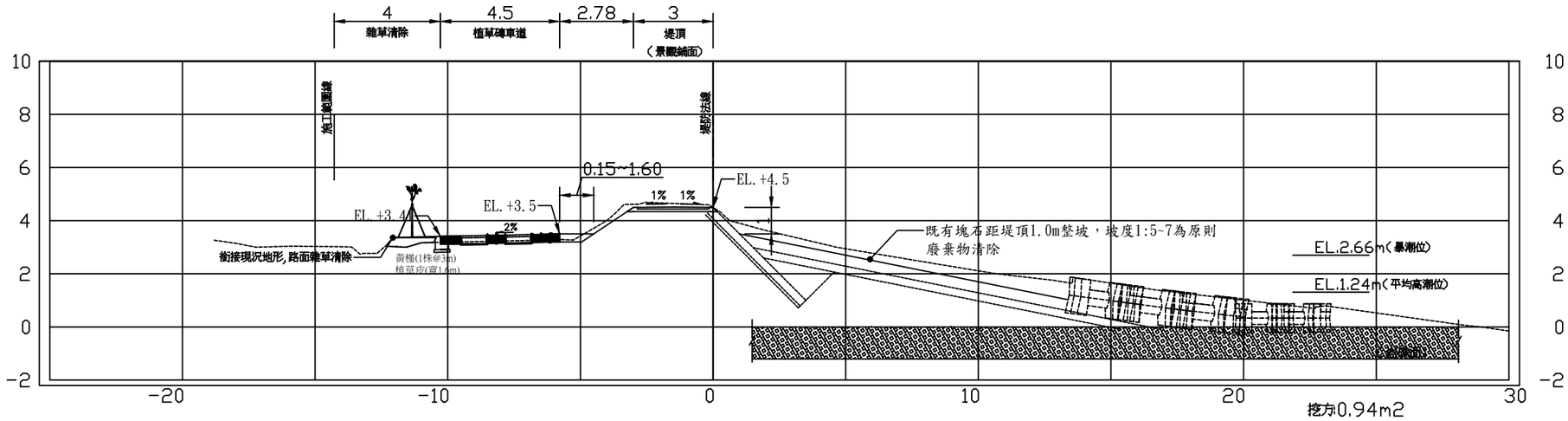

挖方:0.94m2
填方:0.48m2
回填方:0m2
拋塊石(D>=60)=0m2
現場較大塊石重新吊排=0m2

0k+350.00

工程主辦機關	工程名稱	圖名	日期	圖號	廠商（編製）		執行機關
					專任工程人員	廠商	承辦人(校核)
經濟部水利署第十河川局	新埔海堤環境改善工程	橫斷面圖(十四)	109年 10月	F-14		泉億營造有限公司	

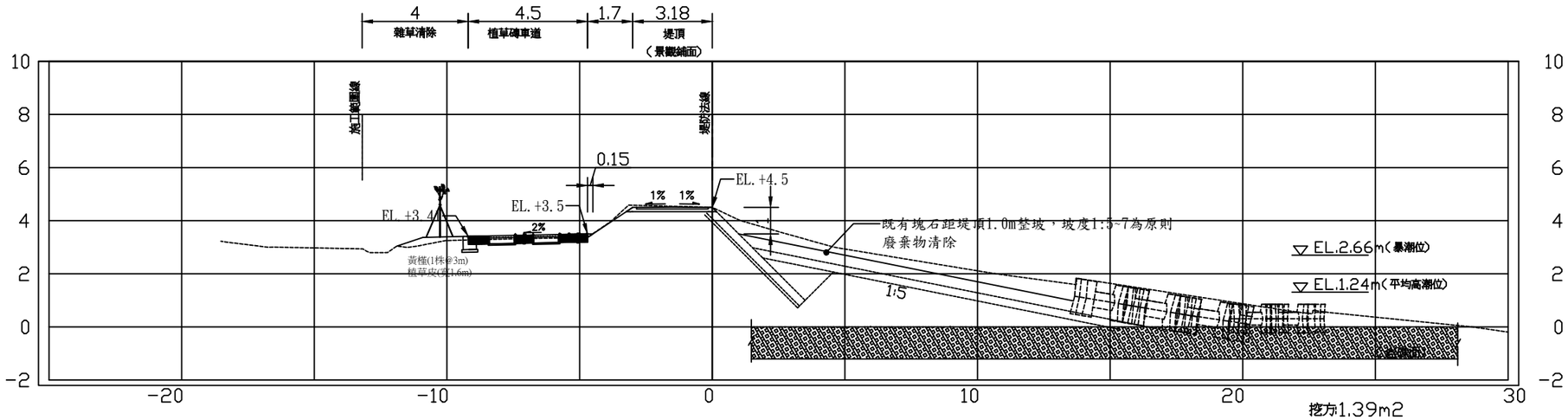

挖方:1.39m2
填方:0.48m2
回填方:0m2
拋塊石(D>=60)=0m2
現場較大塊石重新吊排=0m2

0k+375.00

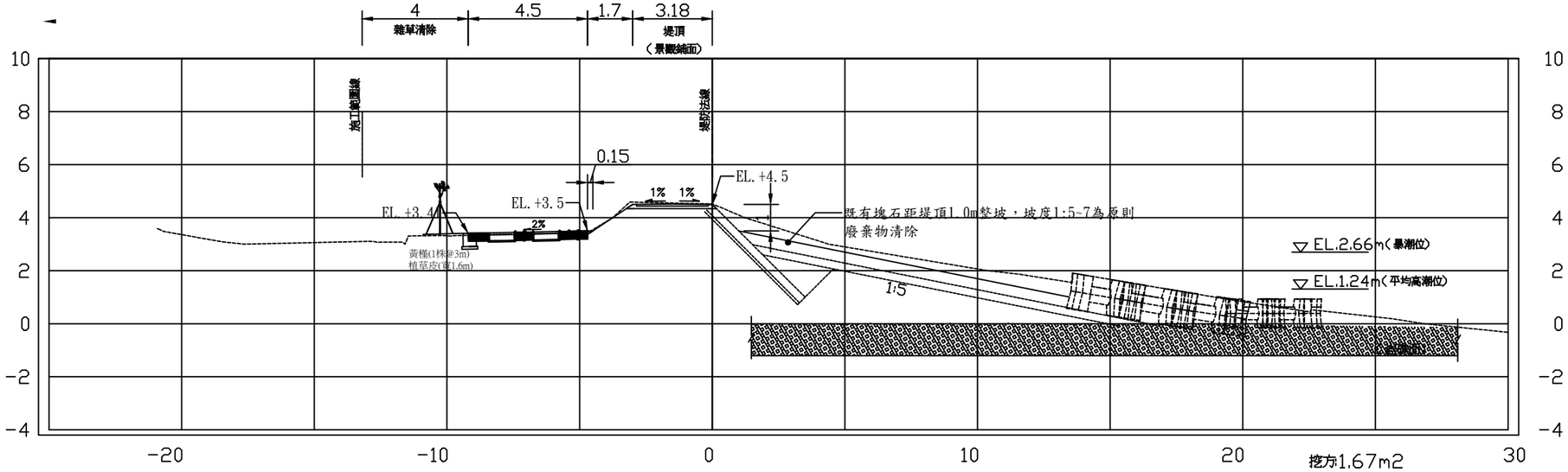

挖方:1.67m2
填方:0m2
回填方:0m2
拋塊石(D>=60)=0m2
現場較大塊石重新吊排=0m2

0k+400.00

工程主辦機關	工程名稱	圖名	日期	圖號	廠商（編製）		執行機關
					專任工程人員	廠商	承辦人(校核)
經濟部水利署第十河川局	新埔海堤環境改善工程	橫斷面圖(十五)	109年 10月	F-15		泉億營造有限公司	

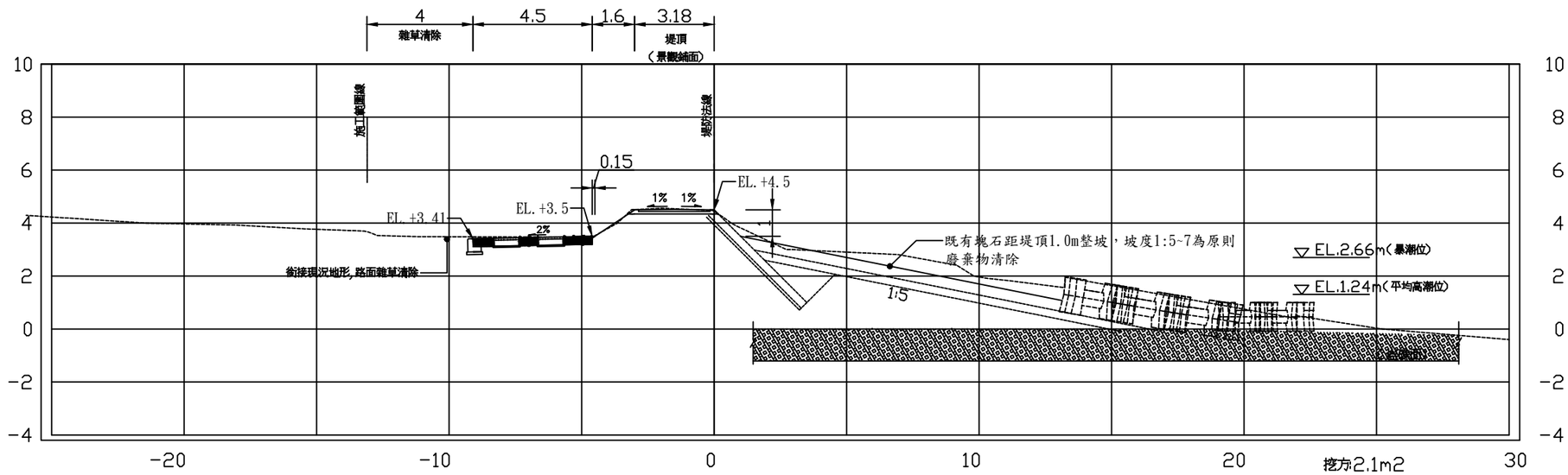

挖方:2.1m2
填方:0m2
回填方:0m2
拋塊石(D>=60)=0m2
現場較大塊石重新吊排=0m2

0k+425.00

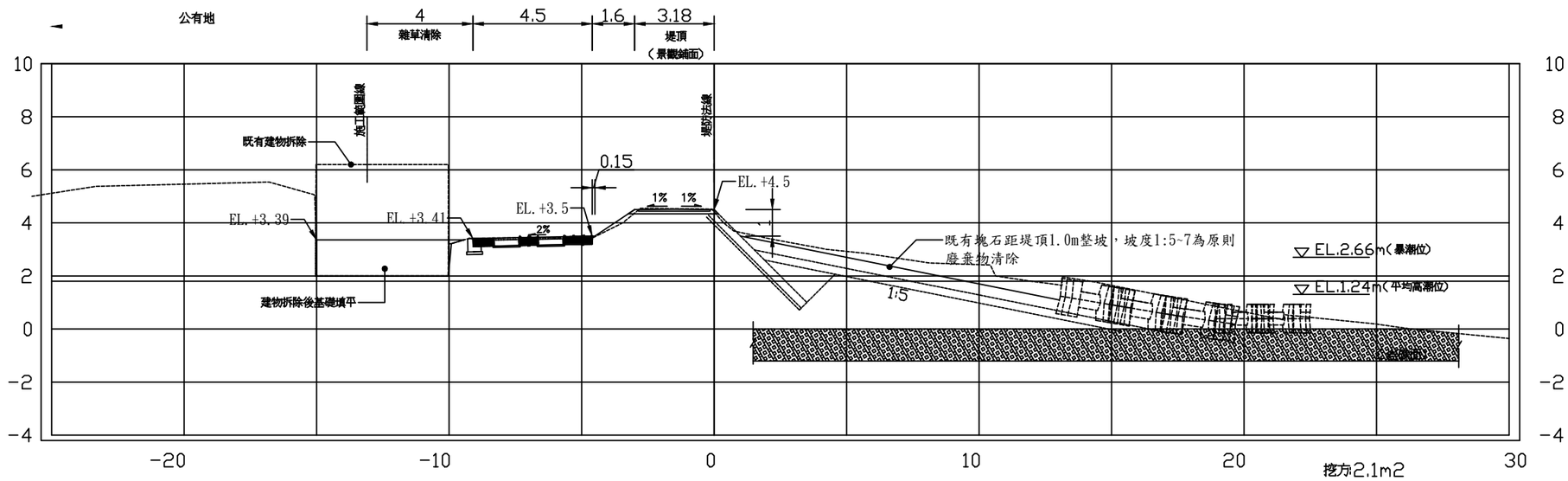

挖方:2.1m2
填方:6.88m2
回填方:0m2
拋塊石(D>=60)=0m2
現場較大塊石重新吊排=0m2

0k+450.00

工程主辦機關	工程名稱	圖名	日期	圖號	廠商(編製)		執行機關
					專任工程人員	廠商	承辦人(校核)
經濟部水利署第十河川局	新埔海堤環境改善工程	橫斷面圖(十六)	109年 10月	F-16		泉億營造有限公司	

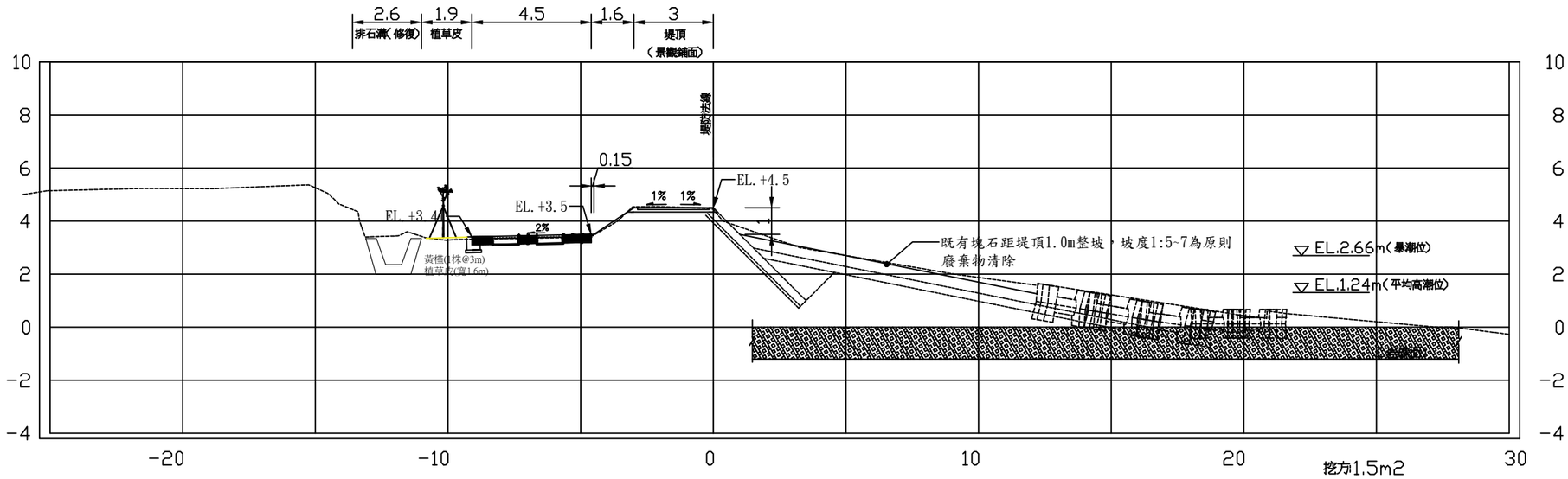

0k+475.00

挖方:1.5m2
填方:0m2
回填方:0m2
拋塊石(D>=60)=0m2
現場較大塊石重新吊排=0m2

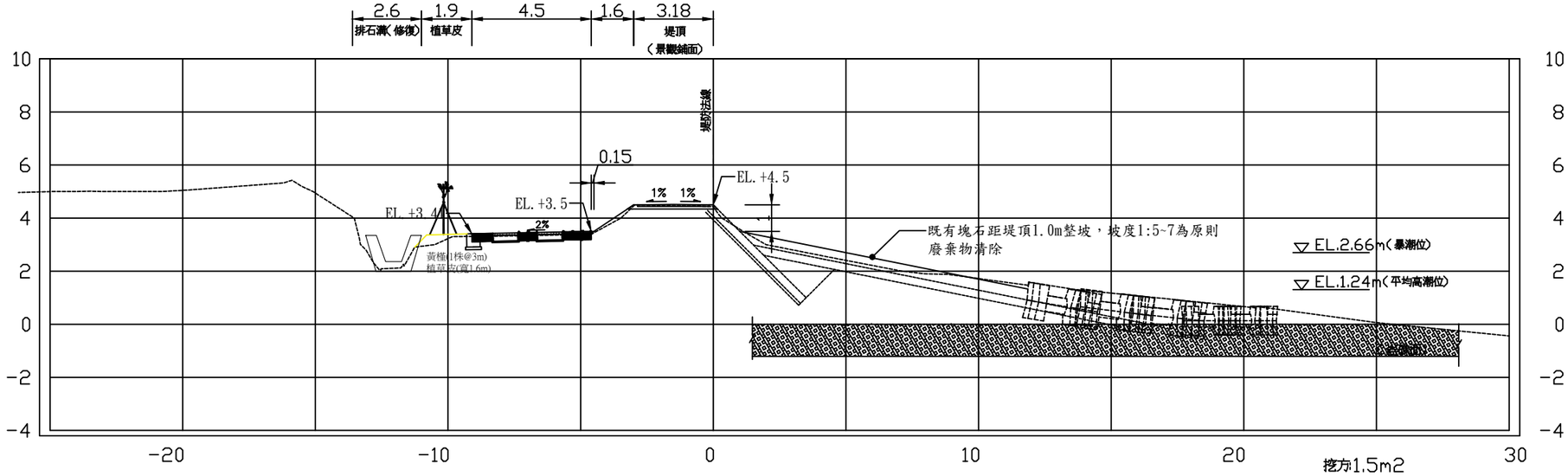

0k+500.00

挖方:1.5m2
填方:0m2
回填方:0m2
拋塊石(D>=60)=0m2
現場較大塊石重新吊排=0m2

工程主辦機關	工程名稱	圖名	日期	圖號	廠商(編製)		執行機關
					專任工程人員	廠商	承辦人(校核)
經濟部水利署第十河川局	新埔海堤環境改善工程	橫斷面圖(十七)	109年 10月	F-17		泉億營造有限公司	

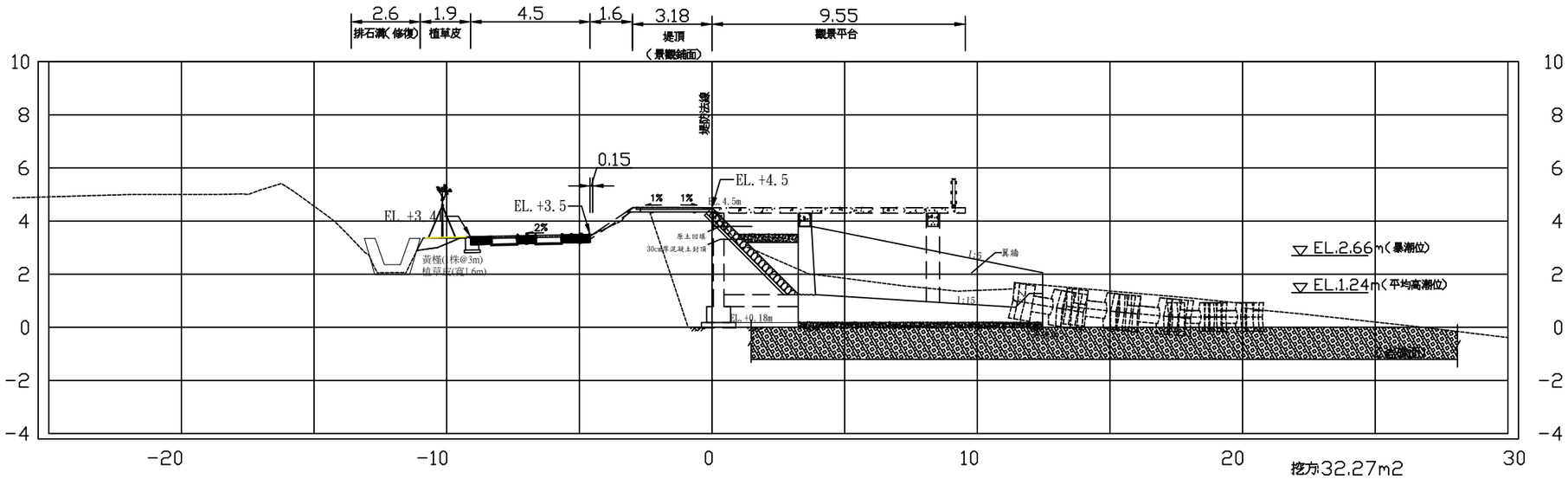

0k+525.00

挖方:32.27m2
填方:2.32m2
回填方:0m2
拋塊石(D>=60)=0m2
現場較大塊石重新吊排=0m2

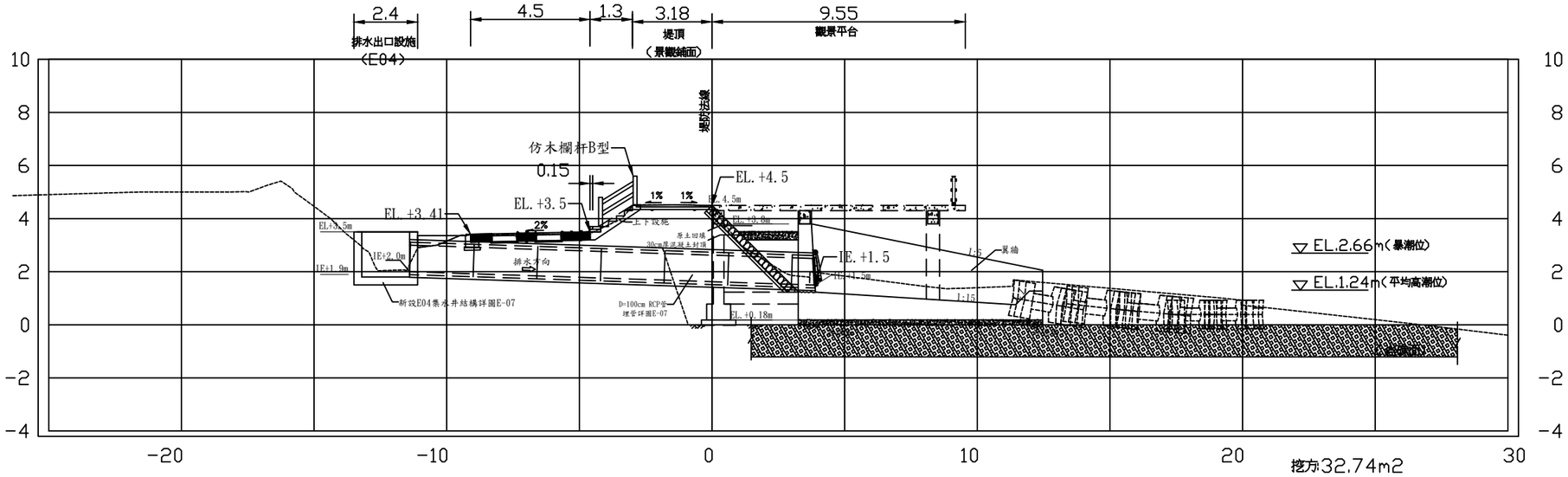

0k+527.44

挖方:32.74m2
填方:0.46m2
回填方:1.9m2
拋塊石(D>=60)=0m2
現場較大塊石重新吊排=0m2

工程主辦機關	工程名稱	圖名	日期	圖號	廠商(編製)		執行機關
					專任工程人員	廠商	承辦人(校核)
經濟部水利署第十河川局	新埔海堤環境改善工程	橫斷面圖(十八)	109年 10月	F-18		泉億營造有限公司	

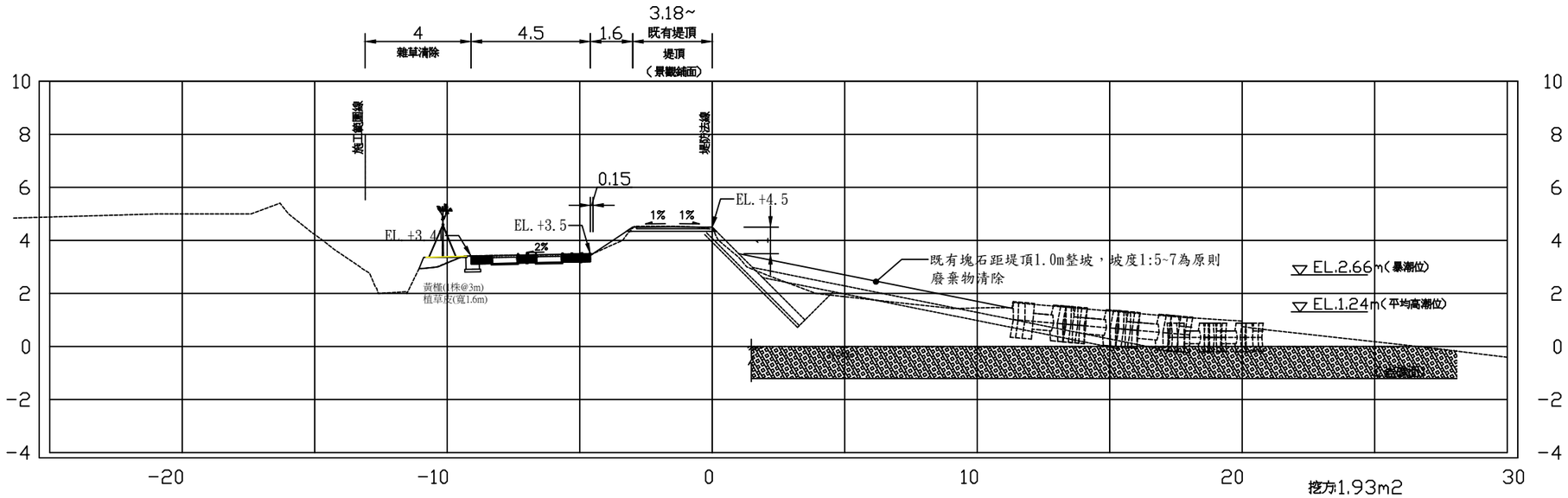

0k+533.00(前)

挖方:1.93m2
填方:0.4m2
回填方:0m2
拋塊石(D>=60)=0m2
現場較大塊石重新吊排=0m2

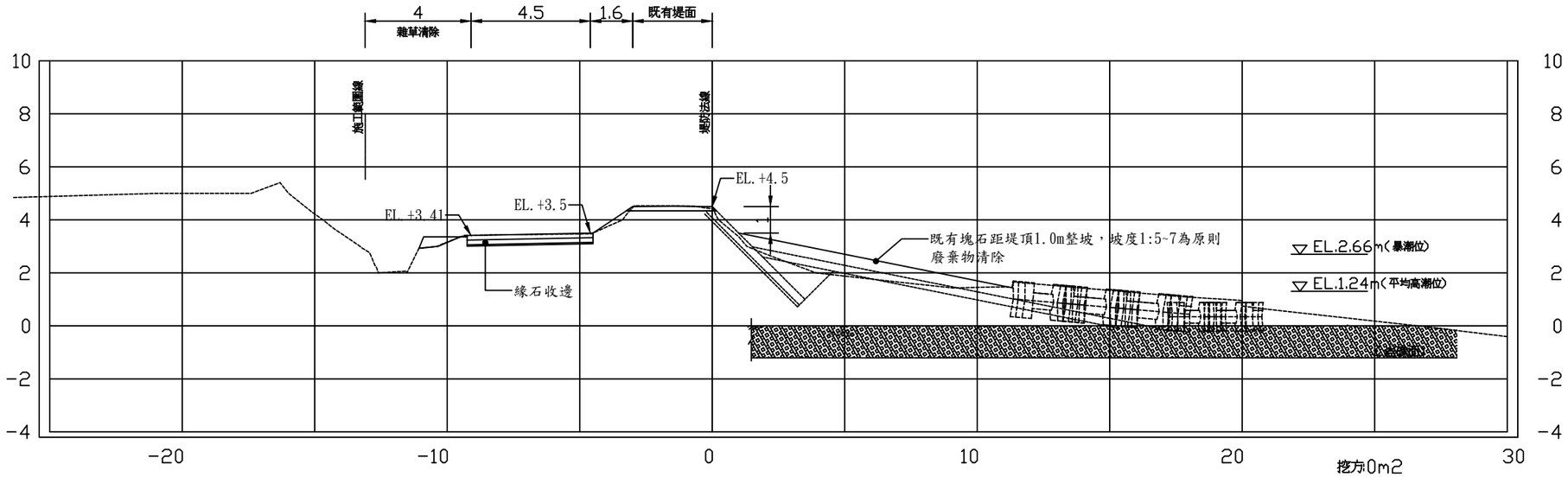

0k+533.00(後)

挖方:0m2
填方:0m2
回填方:0m2
拋塊石(D>=60)=0m2
現場較大塊石重新吊排=0m2

工程主辦機關	工程名稱	圖名	日期	圖號	廠商(編製)		執行機關
					專任工程人員	廠商	承辦人(校核)
經濟部水利署第十河川局	新埔海堤環境改善工程	橫斷面圖(十九)	109年 10月	F-19		泉億營造有限公司	

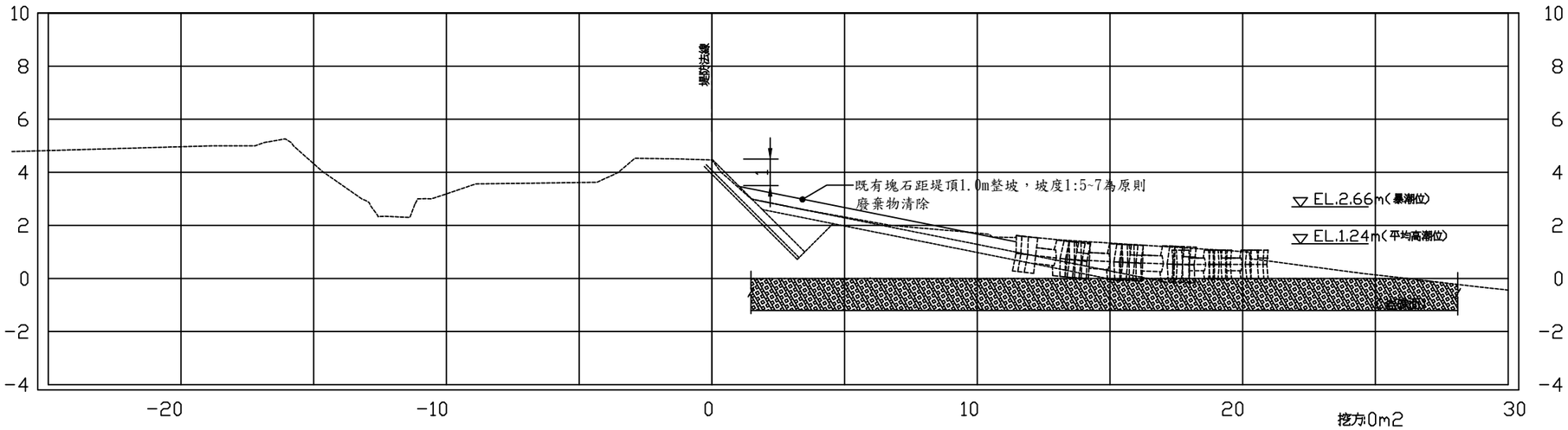

0k+550.00

挖方:0m2
填方:0m2
回填方:0m2
拋塊石(D>=60)=0m2
現場較大塊石重新吊排=0m2

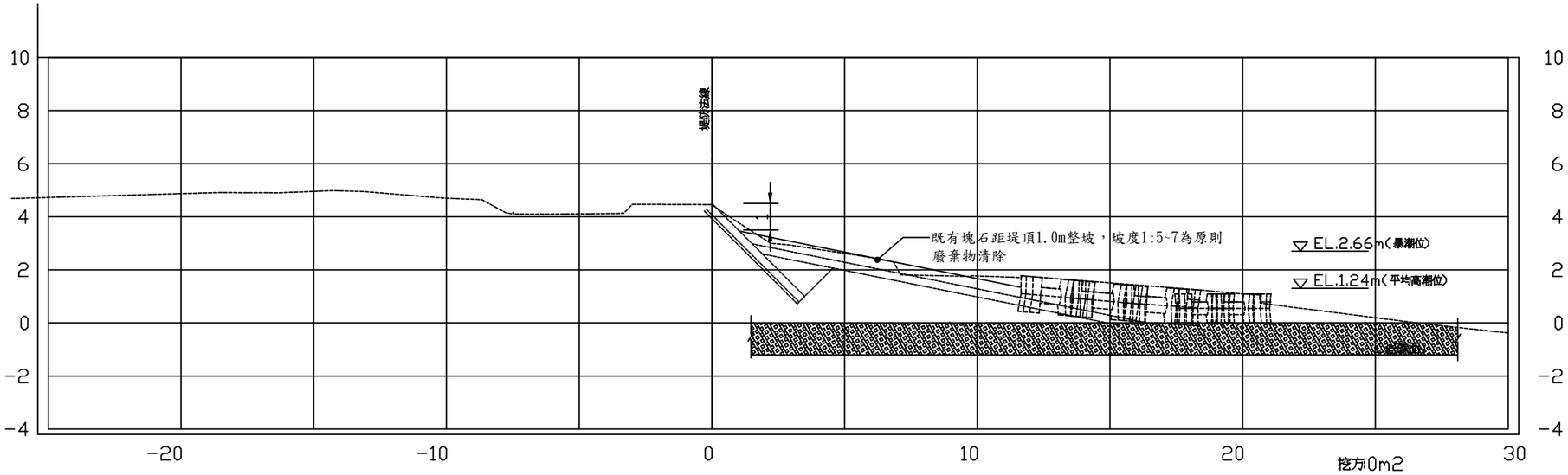

0k+575.00

挖方:0m2
填方:0m2
回填方:0m2
拋塊石(D>=60)=0m2
現場較大塊石重新吊排=0m2

工程主辦機關	工程名稱	圖名	日期	圖號	廠商(編製)		執行機關
					專任工程人員	廠商	承辦人(校核)
經濟部水利署第十河川局	新埔海堤環境改善工程	橫斷面圖(二十)	109年 10月	F-20		泉億營造有限公司	

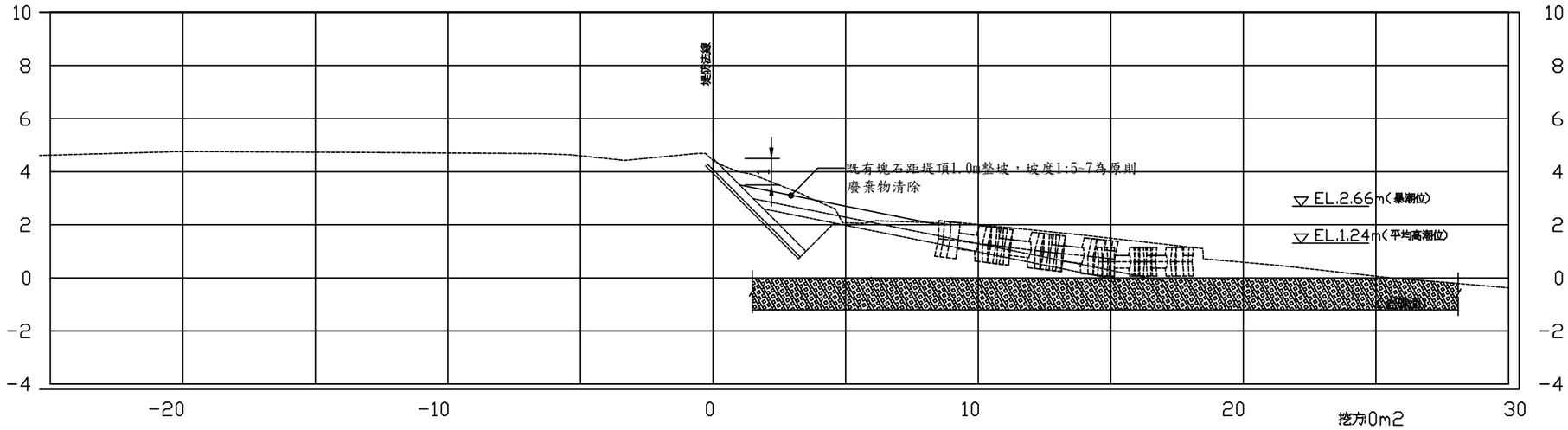

0k+600.00

挖方:0m2
填方:0m2
回填方:0m2
拋塊石(D>=60)=0m2
現場較大塊石重新吊排=0m2

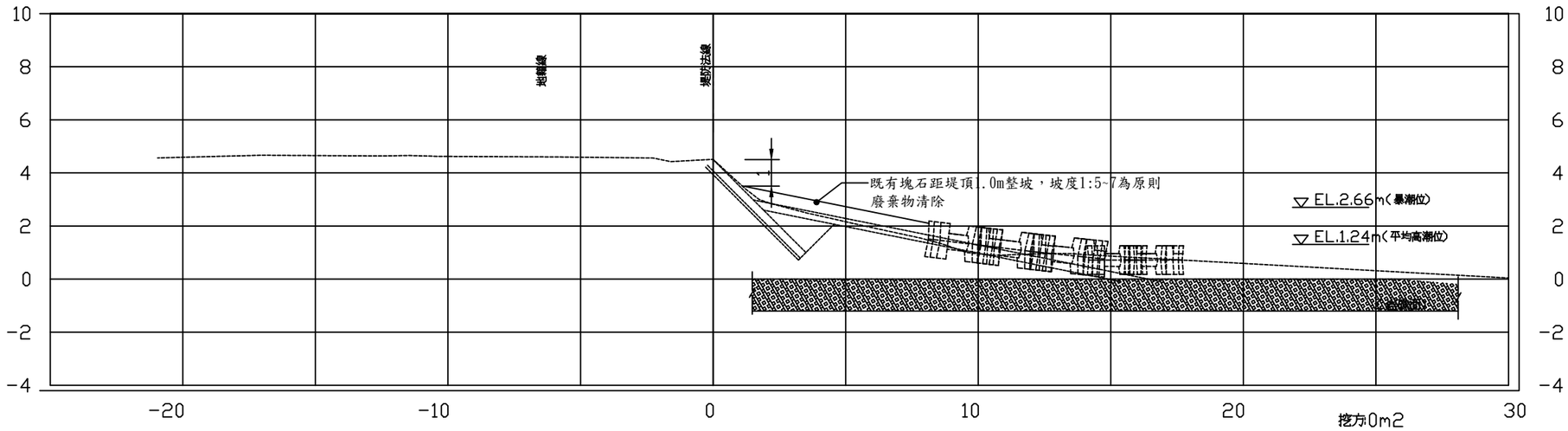

0k+617.00

挖方:0m2
填方:0m2
回填方:0m2
拋塊石(D>=60)=0m2
現場較大塊石重新吊排=0m2

工程主辦機關	工程名稱	圖名	日期	圖號	廠商(編製)		執行機關
					專任工程人員	廠商	承辦人(校核)
經濟部水利署第十河川局	新埔海堤環境改善工程	橫斷面圖(二十一)	109年 10月	F-21		泉億營造有限公司	

廉潔、效能、便民

經濟部水利署第十河川局
地址：新北市板橋區四川路二段橋頭1號
總機：(02)8966-9870