經濟部水利署第十河川局

工程名稱：大漢溪右岸浮洲橋至鐵路橋河段改善工程（第一期 第二標）

細部設計圖

創聚環境管理顧問股份有限公司

中華民國110年12月

圖目錄

A-01 圖目錄及工程位置圖
A-02 一般說明
A-03 工程總平面圖及斷面樁座標
A-04 現況地形圖(一)
A-05 現況地形圖(二)

D-01 河道整理平面配置圖(一)
D-02 河道整理平面配置圖(二)
D-03 河道整理及低水護岸標準斷面圖
D-04 曲線資料及邊坡配置圖(一)
D-05 曲線資料及邊坡配置圖(二)
D-06 河道整理縱斷面圖(一)
D-07 河道整理縱斷面圖(二)
D-08 河道整理縱斷面圖(三)
D-09 河道整理縱斷面圖(四)
D-10 橫斷面圖(一)
D-11 橫斷面圖(二)
D-12 橫斷面圖(三)
D-13 橫斷面圖(四)
D-14 橫斷面圖(五)
D-15 橫斷面圖(六)
D-16 橫斷面圖(七)
D-17 橫斷面圖(八)
D-18 橫斷面圖(九)
D-19 橫斷面圖(十)
D-20 橫斷面圖(十一)

DT-01 混凝土異型塊標準圖
DT-02 連通管、溢流管埋設詳圖

T-01 高灘地運輸動線參考圖
T-02 土方暫置區及施工圍籬平面配置參考圖
T-03 施工圍籬詳圖
T-04 工程告示牌詳圖
T-05 施工中防災措施詳圖
T-06 施工安全設施詳圖(一)
T-07 施工安全設施詳圖(二)
T-08 型鋼護欄詳圖

工程位置圖

經濟部水利署 第十河川局	主管： 陶方策	設計： 林士惟	工程名稱： 大漢溪右岸浮洲橋至鐵路橋河段改善工程（第一期 第二標）		設計單位	技師執業圖記	圖序〔 / 〕
	技師： 陶方策	繪圖： 林士惟			創聚環境管理顧問股份有限公司		圖號〔 A-01 〕
	校核： 黃彥文	日期： 110/12	圖名：圖目錄及工程位置圖	比例尺 NTS			

一般說明

1. 本工程尚待與外單位及NPO團體協商，本工程於決標後，請廠商依本局通知日期進場施作。
2. 廠商使用供施工之通道，施工時若損及既有設施、鋪面等，廠商應負責予以修復；施工期間應防止外界人員車輛進出工區，以維護安全；部分工項施工如需拆除既有水防道路車阻，以供機具進出者，廠商應於完成後負責復舊，施工期間並應負責管制人車進出，其所需拆除及復原費用，已通盤考量寬列於總價中，決標後不另給價，乙方應自行評估施工需要反映於總標價中。
3. 廠商須於施工前提送剩餘土石方運送計畫(含施工便道、裝載出土地點、運送路線、管制站位置及相關監控設備規格、交通維持、環境維持、防汛應變、施工期程)。
4. 廠商應將管制站設置地點送甲方同意後並依契約施工補充說明書附件14規定設置，管制站設置位置及車輛行動線如涉及私有土地，由廠商負責取得土地使用同意，非出料期間，相關管制站內部設施由廠商自行負責維護管理。
5. 廠商應自行管控載運土方重量如有超載等違反環保或道路交通相關法規，概由廠商負責，如罰單開立機關受罰，應由廠商繳納，廠商未繳納時，則由廠商工程款或保證金扣繳。
6. 廠商進場施工前、後應辦理地形測量及斷面測量，斷面測量原則以20公尺為一處斷面，並將測量成果送交主辦機關備查。施工後地形測量及斷面測量僅需測施工範圍。
7. 本工程清理垃圾之處理，集中清運至甲方指定之掩埋場處理，其清除、篩選及運輸之費用均已考慮在內，不另計費給價，請依廢棄物清理法及相關法令規定辦理，如有違規棄置情事，由廠商負完全責任。
8. 本案剩餘土石方之處理運送至台北港收容，台北港規費由甲方支付，其餘運費由乙方支付，運送車輛依規定需配置GPS定位系統，費用均已包含於契約內。開挖後篩選出之廢棄物，需送至合法處理場所，其規費、運費、實驗及處理費用均已考慮在內，不另計費給價，並按廢棄物清理法及相關法令規定辦理，如有違規棄置情事，由乙方負完全責任。
9. 本工程剩餘土石方及篩選後之垃圾均採重量法，乙方應於施工前測量原地形，施工中依甲方指示辦理地形測量及施工後應辦理收方地形測量，回填區範圍內回填高程由監造工務所指定。
10. 本案剩餘土石方原則運送至台北港，若台北港不收受，應另尋合法土方棄置場處理。
11. 工程因施工開挖需施設臨時擋土設施，廠商應於施工時審視現況依契約施工綱要規範臨時擋土設施規定，選用開挖擋土設施進行施作。
12. 本工程得因應現場實需必需增減數量及調整清疏位置時，廠商應配合辦理並依實作數量結算，並將採取土石後之河道整理完妥。
13. 廠商應配合另案保全標之保全人員，於出土期間，協助管制站車輛進出指揮，配合協助保全人員進行車籍資料確認及資料登錄。
14. 本工程既有地上及地下埋設物，諸如電桿、電纜、自來水管、油管及瓦斯管等，廠商應自行調查，探勘其確實位置，做必要之保護謹慎施工，如有損害應由廠商負責賠償。另有需配合同時施工敷設之管線，則需依機關主辦工程司指示配合管線單位進行辦理。
15. 本工程部分設施涉其他單位界面協調者，施工前廠商應配合機關主辦工程司邀集相關單位現勘，並得依現勘結論調整施作方式及依實作數量結算。
16. 廠商所開設之臨時運輸便道完工後應予以整平回復，工程施工人員、車輛出入處須設置崗哨及安全措施並派員做妥善之安全管制，應防止外界人員車輛進出工區。
17. 本案地下垃圾量為經過試挖後概估，試挖所見垃圾經目視判斷主要為一般垃圾，最後結算數量以實作數量為準。
18. 本案廢棄物篩選場地應提送後經工程司核准後始可設立。
19. 本案篩選出廢棄物及工地清理出之垃圾由承商送至業主指定處理場所。
20. 承商施作時，人員及機具不可進入非施工區域之周邊濕地，避免周遭生態之破壞，違者依相關生態保育之規定及罰則辦理。

經濟部水利署 第十河川局	主管： 陶方策	設計： 林士惟	工程名稱： 大漢溪右岸浮洲橋至鐵路橋河段改善工程 （第一期 第二標）			設計單位公司章	設計單位	技師執業圖記	圖序〔 / 〕
	技師： 陶方策	繪圖： 林士惟					創聚環境管理顧問 股份有限公司		
	校核： 黃彥文	日期： 110/12	圖名：一般說明	比例尺	NTS				圖號〔 A-02 〕

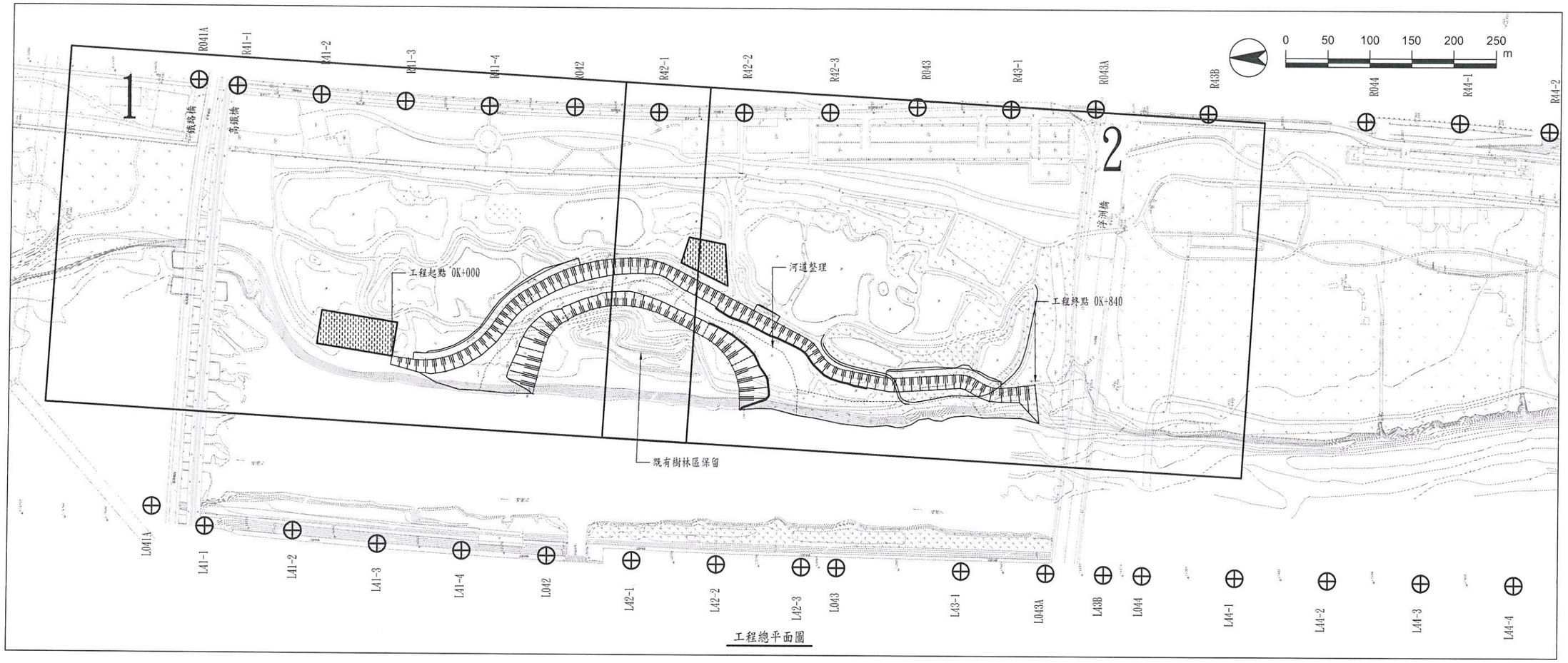

工程總平面圖

斷面樁座標

樁號	左斷			樁別
	縱坐標N	橫坐標E	高程(m)	
L41A	2766421.170	294032.980	6.173	鋼片樁
L41-1	2766358.362	294009.789	8.049	鋼釘
L41-2	2766255.107	294005.178	12.650	鋼釘
L41-3	2766155.615	293990.263	12.754	鋼釘
L41-4	2766056.098	293982.893	12.906	鋼釘
L42	2765955.997	293977.412	13.449	鋼片樁
L42-1	2765855.605	293972.272	13.712	鋼釘
L42-2	2765756.103	293967.944	13.950	鋼釘
L42-3	2765656.594	293965.190	14.195	鋼釘
L43	2765615.112	293964.592	14.333	石樁
L43-1	2765467.703	293961.232	14.492	鋼釘
L43A	2765367.585	293959.107	14.436	石樁
L43B	2765299.242	293957.590	14.669	鋼釘
L44	2765253.758	293956.733	14.914	石樁
L44-1	2765144.024	293954.382	14.868	鋼釘
L44-2	2765034.385	293951.825	15.078	鋼釘

樁號	右斷			樁別
	縱坐標N	橫坐標E	高程(m)	
R41A	2766371.893	294535.299	9.175	石樁
R41-1	2766326.314	294520.728	9.034	鋼釘
R41-2	2766228.142	294511.973	9.063	鋼釘
R41-3	2766128.638	294505.179	9.092	鋼釘
R41-4	2766029.152	294499.854	9.097	鋼釘
R42	2765928.201	294505.773	9.308	石樁
R42-1	2765828.904	294493.568	9.028	鋼釘
R42-2	2765728.769	294491.193	9.388	鋼釘
R42-3	2765627.977	294493.778	9.274	鋼釘
R43	2765524.379	294507.485	9.497	石樁
R43-1	2765414.055	294497.156	9.592	鋼釘
R43A	2765313.054	294506.230	9.231	石樁
R43B	2765182.270	294489.211	9.074	鋼釘
R44	2764997.331	294482.373	9.115	石樁
R44-1	2764896.761	294458.259	9.247	鋼釘
R44-2	2764789.967	294451.035	8.750	鋼釘

樁號	左斷			樁別
	縱坐標N	橫坐標E	高程(m)	
L44-3	2764923.164	293949.291	15.196	鋼釘
L44-4	2764813.552	293946.976	15.351	鋼釘
L44-5	2764705.663	293939.126	15.493	鋼釘
L45	2764604.750	293922.161	15.734	石樁
L45-1	2764480.515	293888.360	15.550	鋼釘
L45-2	2764385.537	293857.063	15.456	鋼釘
L45-3	2764292.289	293821.703	15.538	鋼釘
L45-4	2764200.295	293781.324	15.691	鋼釘
L45-5	2764111.341	293736.395	15.797	鋼釘
L46	2764023.169	293686.272	16.176	石樁
L46-1	2763955.140	293642.557	15.946	鋼釘
L46-2	2763895.055	293600.632	16.123	鋼釘
L46-3	2763815.138	293539.315	16.235	鋼釘
L46-4	2763738.826	293473.953	16.418	鋼釘
L47	2763665.542	293404.178	16.790	石樁
L47A	2763645.377	293383.950	16.647	石樁

樁號	右斷			樁別
	縱坐標N	橫坐標E	高程(m)	
R44-3	2764684.997	294438.181	8.869	鋼釘
R44-4	2764580.335	294424.183	8.752	鋼釘
R44-5	2764478.827	294406.153	8.693	鋼釘
R45	2764355.767	294408.024	15.987	石樁
R45-1	2764289.186	294366.552	8.837	鋼釘
R45-2	2764191.807	294344.242	8.847	鋼釘
R45-3	2764093.027	294321.737	8.871	鋼釘
R45-4	2763994.369	294300.021	8.817	鋼釘
R45-5	2763902.780	294258.940	8.655	鋼釘
R46	2763790.169	294270.025	16.197	石樁
R46-1	2763645.113	294184.640	8.836	鋼釘
R46-2	2763527.870	294131.379	8.920	鋼釘
R46-3	2763438.409	294084.985	8.902	鋼釘
R46-4	2763352.001	294035.428	8.987	鋼釘
R47	2763248.442	294009.490	10.921	鋼釘
R47A	2763242.275	293913.541	10.947	鋼片樁

經濟部水利署 第十河川局	主管： 陶方策	設計： 林士惟	工程名稱： 大漢溪右岸浮洲橋至鐵路橋河段改善工程（第一期 第二標）	設計單位公司章	設計單位	技師執業圖記	圖序〔 / 〕
	技師： 陶方策	繪圖： 林士惟			創聚環境管理顧問股份有限公司		
	校核： 黃彥文	日期： 110/12	圖名：工程總平面圖及斷面樁座標	比例尺 如圖			圖號〔 A-03 〕

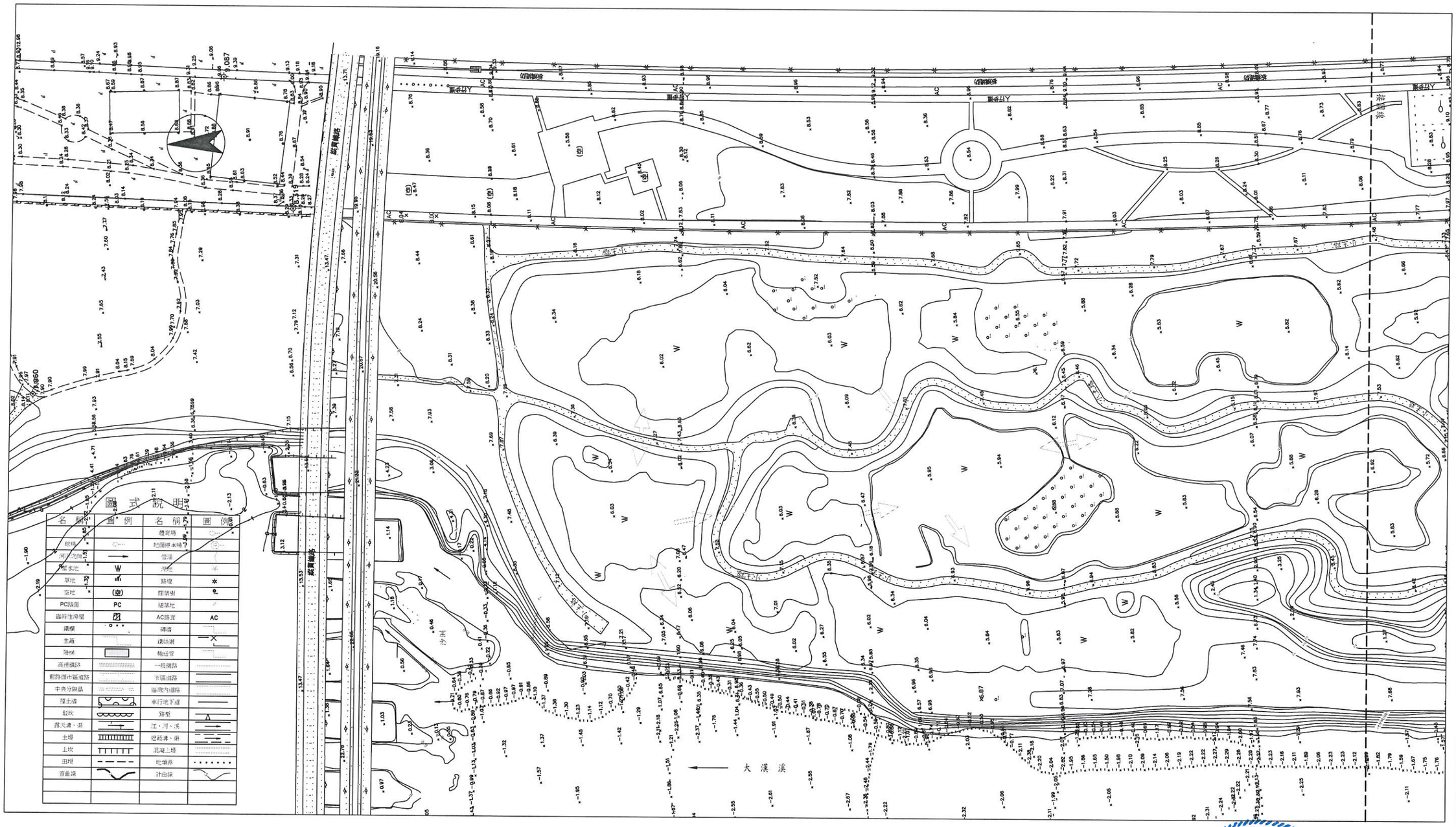

現況地形圖(一)

經濟部水利署 第十河川局	主管： 陶方策	設計： 林士惟	工程名稱： 大漢溪右岸浮洲橋至鐵路橋河段改善工程 (第一期 第二標)		設計單位公司章	設計單位	技師執業圖記	圖序〔 / 〕
	技師： 陶方策	繪圖： 林士惟				創聚環境管理顧問 股份有限公司		
	校核： 黃彥文	日期： 110/12	圖名：現況地形圖(一)	比例尺 1:1000				圖號〔 A-04 〕

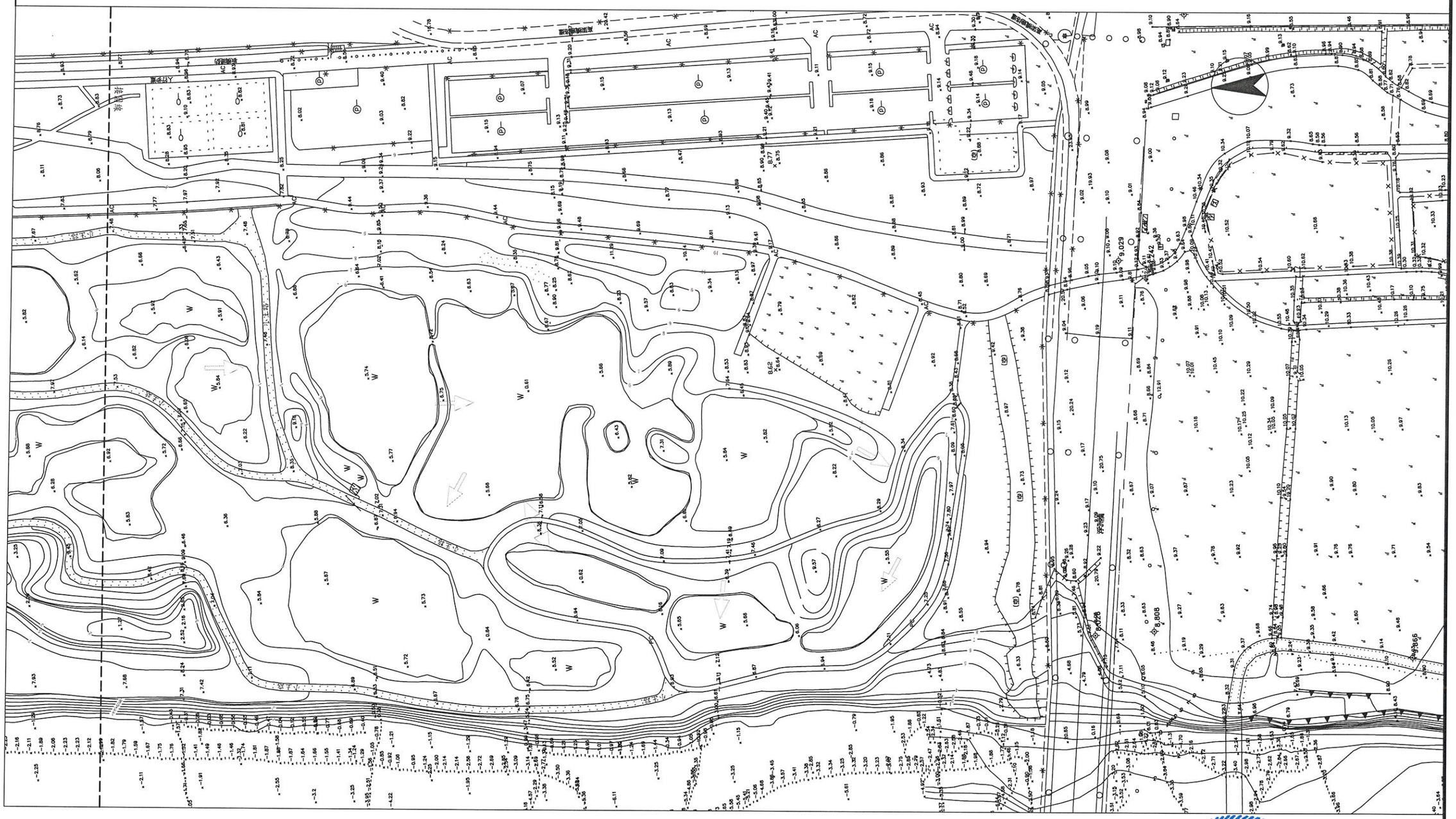

現況地形圖(二)

經濟部水利署 第十河川局	主管： 陶方策	設計： 林士惟	工程名稱： 大漢溪右岸浮洲橋至鐵路橋河段改善工程（第一期 第二標）		設計單位公司章	設計單位	技師執業圖記	圖序〔 / 〕
	技師： 陶方策	繪圖： 林士惟				創聚環境管理顧問股份有限公司		
	校核： 黃彥文	日期： 110/12	圖名：現況地形圖(二)	比例尺 1:1000				圖號〔 A-05 〕

創聚環境管理顧問股份有限公司 陶方策 技師字號007762號 水利工程技師

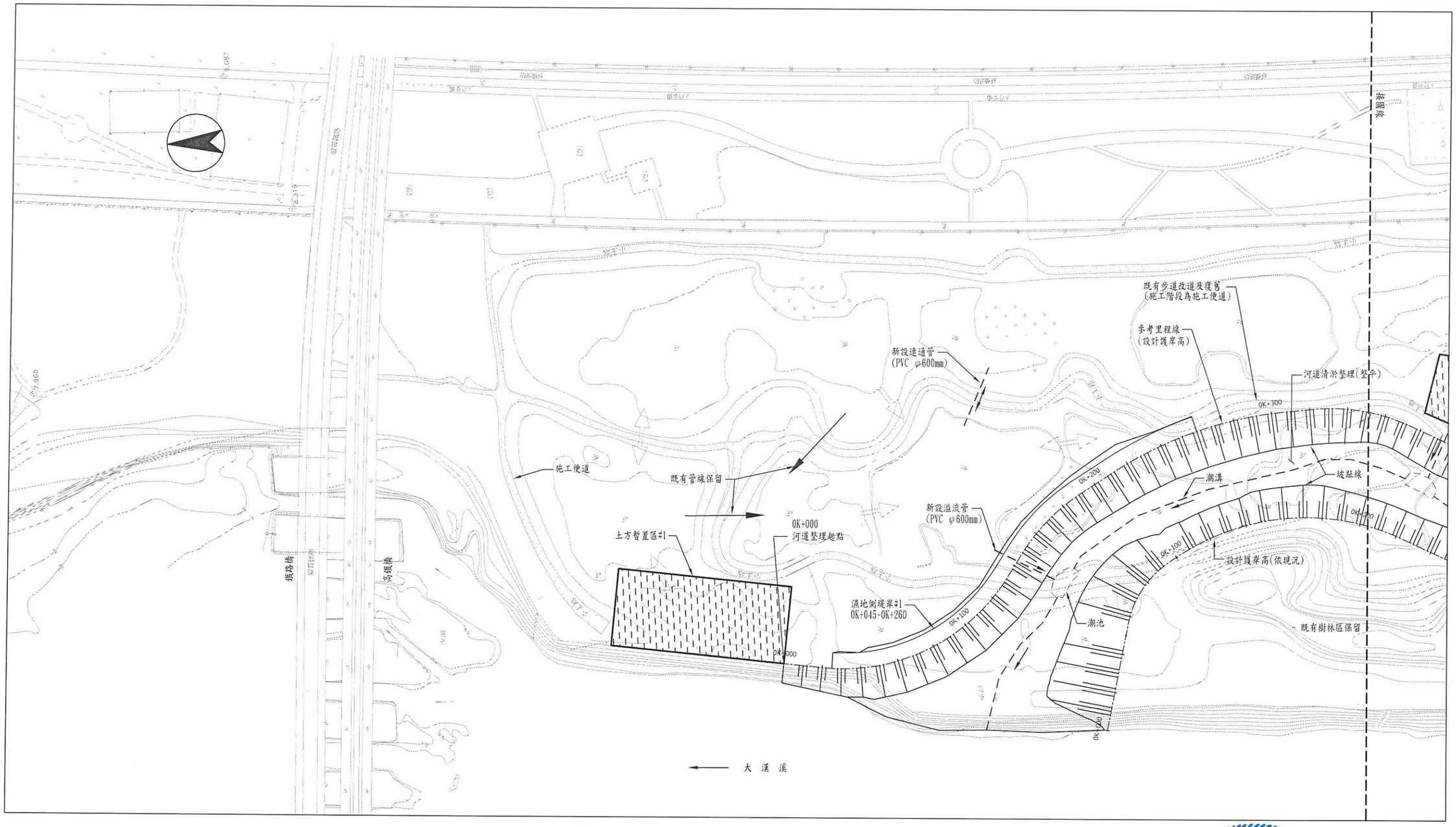

平面配置圖(一)

經濟部水利署 第十河川局	主管： 陶方策	設計： 林士惟	工程名稱： 大漢溪右岸浮洲橋至鐵路橋河段改善工程 (第一期 第二標)		設計單位公司章	設計單位	技師執業圖記	圖序〔 / 〕
	技師： 陶方策	繪圖： 林士惟				創聚環境管理顧問股份有限公司		圖號〔 D-01 〕
	校核： 黃彥文	日期： 110/12	圖名：河道整理平面配置圖(一)	比例尺 1:1000				

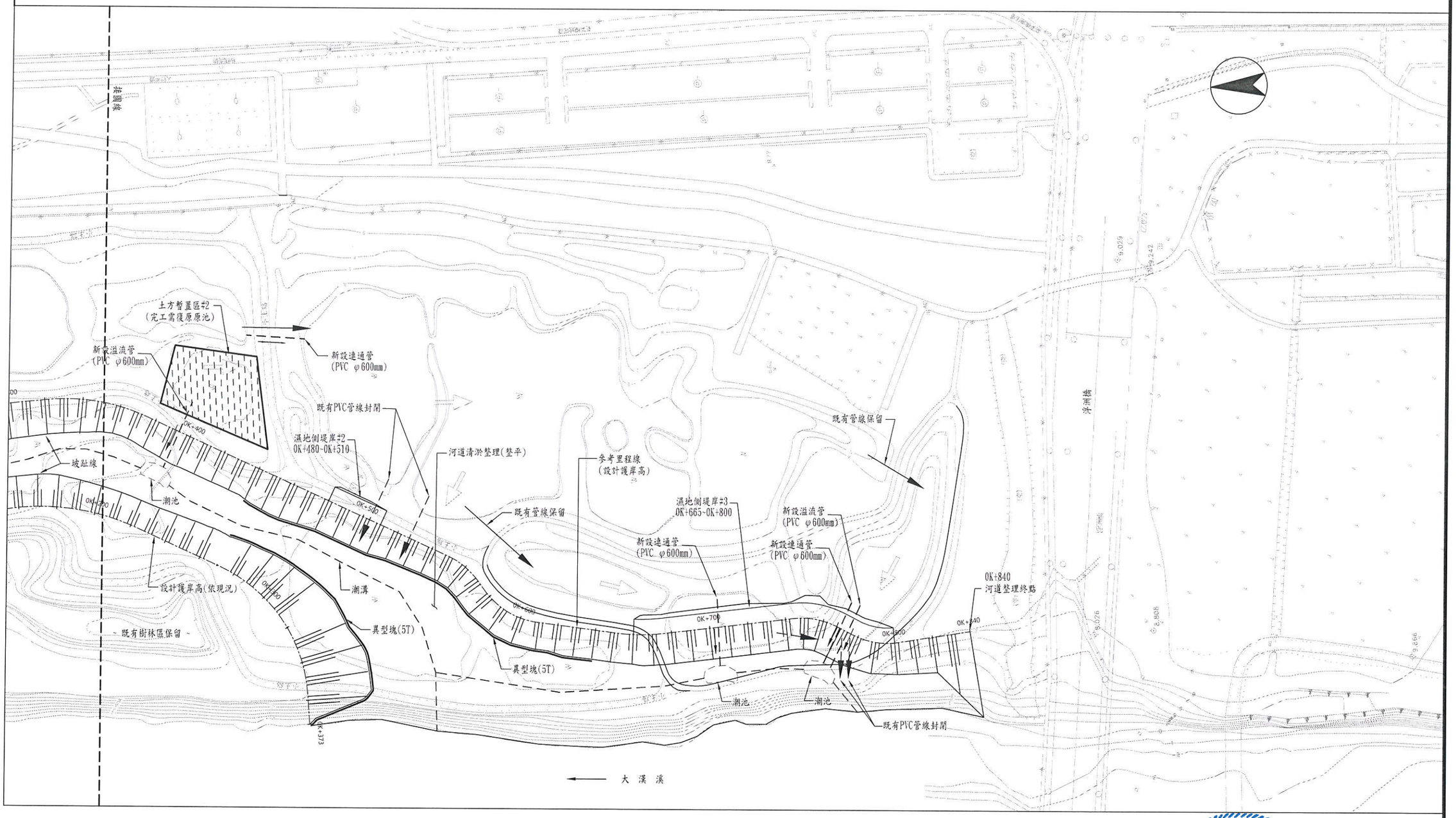

平面配置圖(二)

經濟部水利署 第十河川局	主管：陶方策	設計：林士惟	工程名稱：大漢溪右岸浮洲橋至鐵路橋河段改善工程 (第一期 第二標)		設計單位公司章	設計單位	技師執業圖記	圖序〔 / 〕
	技師：陶方策	繪圖：林士惟				創聚環境管理顧問 股份有限公司		
	校核：黃彥文	日期：110/12	圖名：河道整理平面配置圖(二)	比例尺 1:1000				圖號〔 D-02 〕

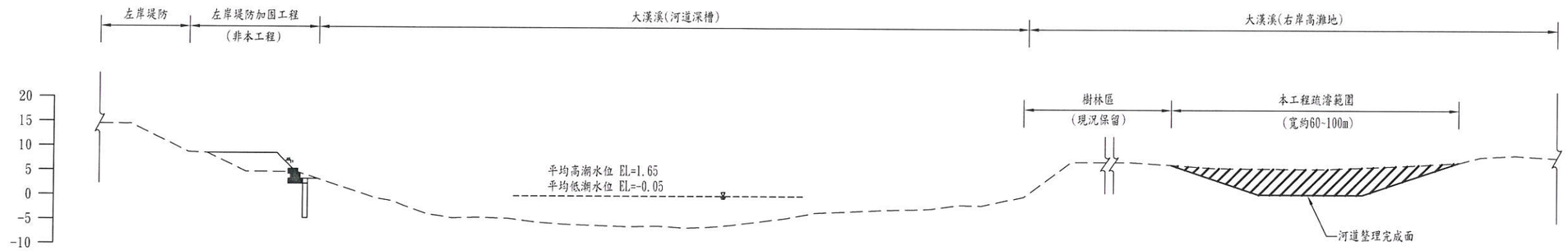

河道全斷面示意圖圖

S=1:500，單位=m

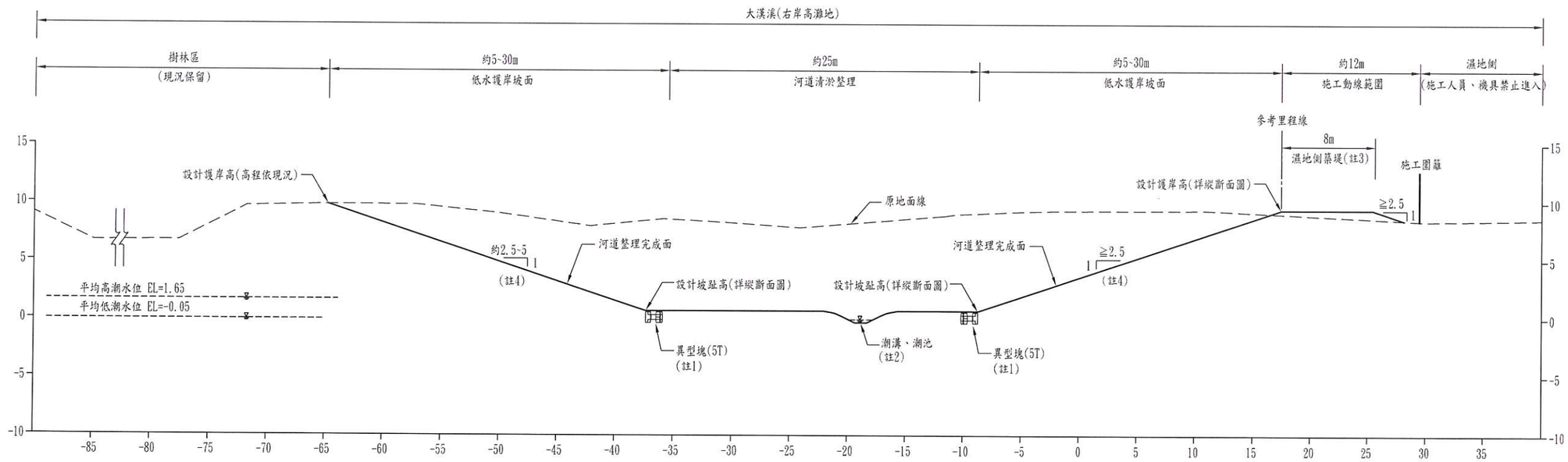

河道整理標準斷面圖

S=1:200，單位=m

註1: 異型塊(5T)放置於水流攻擊面之坡趾處，施作區段詳平面圖D-02。
註2: 潮溝、潮池底部高程平均約-1.0m，施作位置詳平面圖D-01~D-02。
註3: 濕地側築堤以維持既有人工濕地功能，施作區段詳平面圖D-01~D-02。
註4: 低水護岸坡比配置另詳圖D-04~D-05。

經濟部水利署 第十河川局	主管： 陶方策	設計： 林士惟	工程名稱： 大漢溪右岸浮洲橋至鐵路橋河段改善工程 (第一期 第二標)		設計單位公司章	設計單位	技師執業圖記	圖序〔 / 〕
	技師： 陶方策	繪圖： 林士惟				創聚環境管理顧問 股份有限公司		
	校核： 黃彥文	日期： 110/12	圖名：河道整理標準斷面圖	比例尺 NTS				圖號〔 D-03 〕

IP1 0+084.370
NI 2766057.329
EI 294198.807
IA 64°00'38.47"
R 100.000
TL 62.500
CL 111.720
SL 17.925

IP2 0+169.681
NI 2766001.400
EI 294280.000
IA 25°38'01.07"
R 100.000
TL 22.750
CL 44.739
SL 2.555

IP3 0+261.466
NI 2765921.097
EI 294326.001
IA 27°49'49.20"
R 200.000
TL 49.551
CL 97.146
SL 6.047

IP4 0+348.973
NI 2765831.686
EI 294329.084
IA 29°47'22.59"
R 100.000
TL 26.598
CL 51.993
SL 3.477

IP10 0+077.266
NI 2765955.510
EI 294242.903
IA 46°12'46.90"
R 50.000
TL 21.334
CL 40.328
SL 4.361

IP11 0+168.458
NI 2765874.353
EI 294289.392
IA 57°36'07.03"
R 120.000
TL 65.973
CL 120.641
SL 16.940

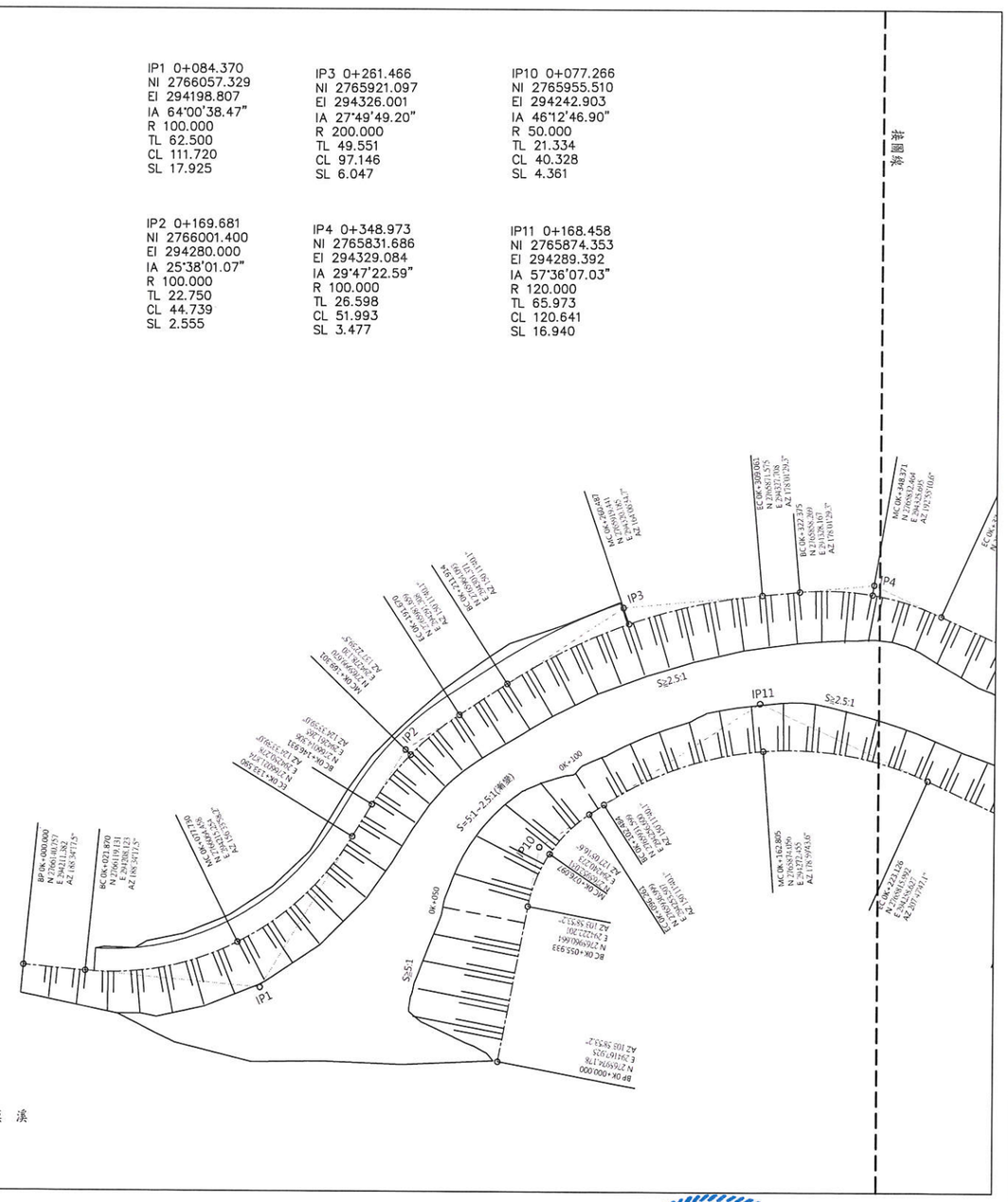

曲線資料及邊坡配置圖(一)

經濟部水利署 第十河川局	主管： 陶方策	設計： 林士惟	工程名稱： 大漢溪右岸浮洲橋至鐵路橋河段改善工程 （第一期 第二標）		設計單位公司章	設計單位	技師執業圖記	圖序〔 / 〕
	技師： 陶方策	繪圖： 林士惟				創聚環境管理顧問 股份有限公司		
	校核： 黃彥文	日期： 110/12	圖名：曲線資料及邊坡配置圖(一)	比例尺 1:1000				圖號〔 D-04 〕

IP5 0+559.679
NI 2765644.233
EI 294230.257
IA 29°19'24.51"
R 40.000
TL 10.465
CL 20.472
SL 1.346

IP7 0+663.343
NI 2765555.248
EI 294187.908
IA 14°16'33.40"
R 100.000
TL 12.523
CL 24.916
SL 0.781

IP9 0+790.084
NI 2765432.573
EI 294176.066
IA 35°56'20.53"
R 40.000
TL 12.973
CL 25.090
SL 2.051

IP6 0+593.693
NI 2765625.518
EI 294201.305
IA 46°19'32.33"
R 40.000
TL 17.113
CL 32.341
SL 3.507

IP8 0+756.118
NI 2765462.515
EI 294193.550
IA 33°45'53.41"
R 40.000
TL 12.140
CL 23.572
SL 1.802

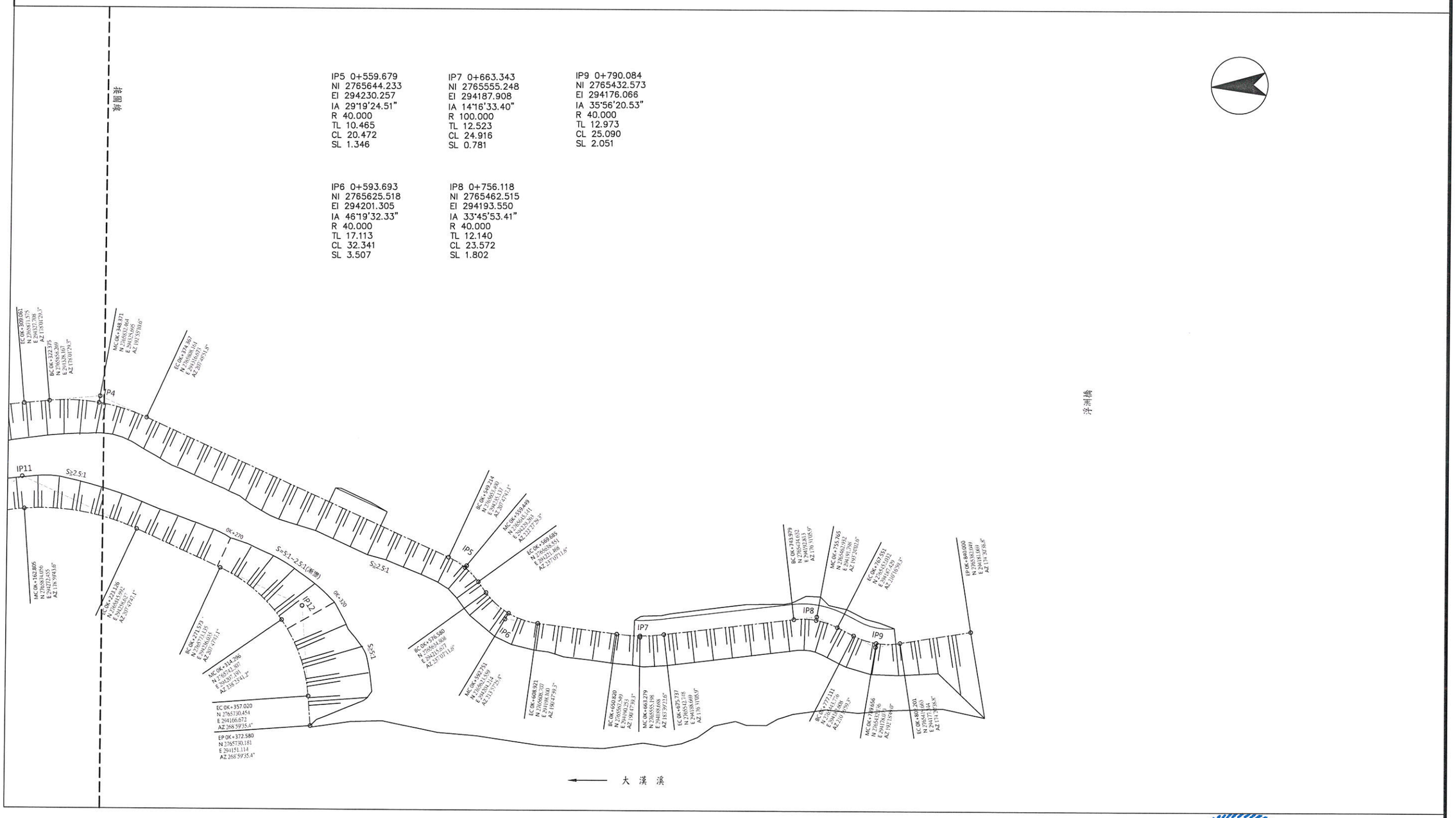

曲線資料及邊坡配置圖(二)

經濟部水利署 第十河川局	主管： 陶方策	設計： 林士惟	工程名稱： 大漢溪右岸浮洲橋至鐵路橋河段改善工程 (第一期 第二標)		設計單位公司章	設計單位	技師執業圖記	圖序〔 / 〕
	技師： 陶方策	繪圖： 林士惟				創聚環境管理顧問 股份有限公司		
	校核： 黃彥文	日期： 110/12	圖名：曲線資料及邊坡配置圖(二)	比例尺	1:1000			圖號〔 D-05 〕

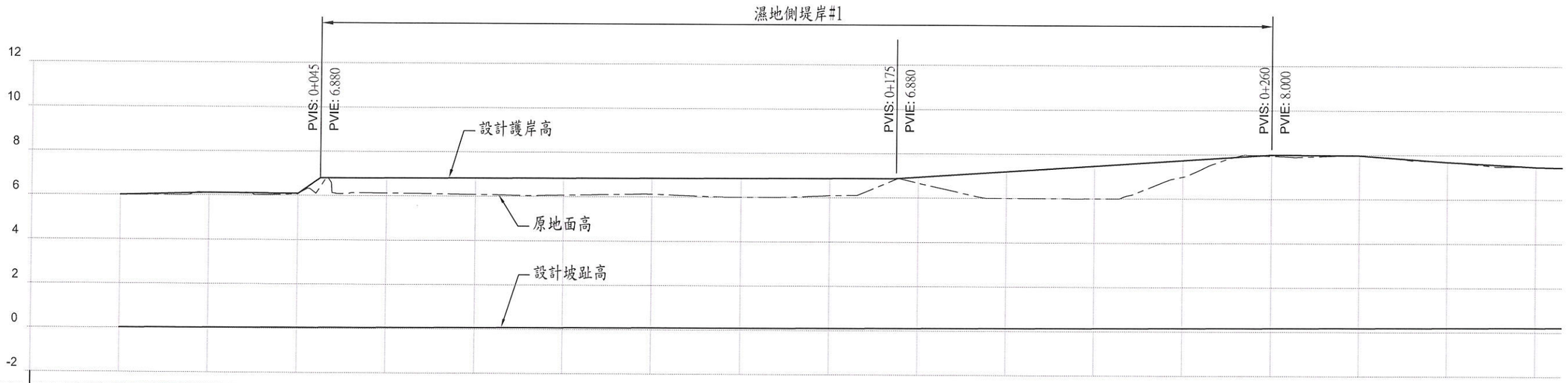

挖填高	-5.99	-6.09	-6.05	-6.76	-6.76	-6.76	-6.76	-6.77	-6.78	-6.84	-7.09	-7.34	-7.59	-7.84	-7.80	-7.50	-7.26
設計護岸高	6.00	6.11	6.09	6.81	6.82	6.83	6.85	6.86	6.87	6.95	7.21	7.47	7.74	8.00	7.98	7.68	7.47
設計坡趾高	0.01	0.02	0.03	0.05	0.06	0.07	0.08	0.09	0.10	0.11	0.12	0.14	0.15	0.16	0.18	0.19	0.20
原地面高	6.00	6.11	6.09	6.13	6.08	6.06	6.12	6.00	6.09	6.67	6.00	6.00	6.99	7.95	7.98	7.68	7.47
單 距	0.00	20.00	20.00	20.00	20.00	20.00	20.00	20.00	20.00	20.00	20.00	20.00	20.00	20.00	20.00	20.00	20.00
樁 號	0K+000	0K+020	0K+040	0K+060	0K+080	0K+100	0K+120	0K+140	0K+160	0K+180	0K+200	0K+220	0K+240	0K+260	0K+280	0K+300	0K+320

濕地側護岸縱斷面圖(一)

經濟部水利署 第十河川局	主管： 陶方策	設計： 林士惟	工程名稱： 大漢溪右岸浮洲橋至鐵路橋河段改善工程（第一期 第二標）			設計單位公司章	設計單位	技師執業圖記	圖序〔 / 〕
	技師： 陶方策	繪圖： 林士惟	圖名：河道整理縱斷面圖(一)	比例尺	如圖	創聚環境管理顧問股份有限公司	創聚環境管理顧問股份有限公司	陶方策 技師字號007762號 水利工程技師	圖號〔 D-06 〕
	校核： 黃彥文	日期： 110/12							

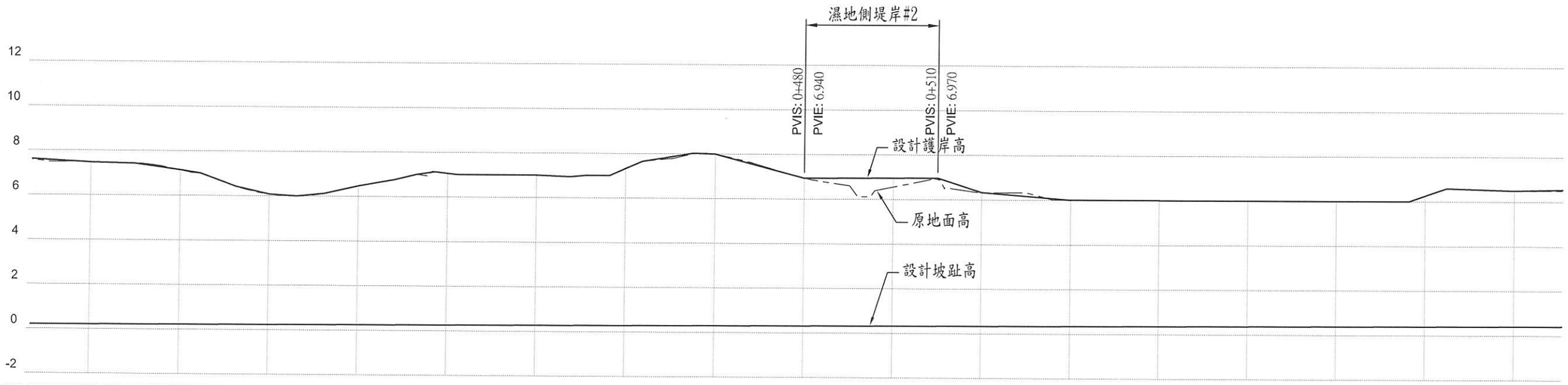

樁號	0K+320	0K+340	0K+360	0K+380	0K+400	0K+420	0K+440	0K+460	0K+480	0K+500	0K+520	0K+540	0K+560	0K+580	0K+600	0K+620	0K+640
挖填高	-7.26	-6.92	-5.85	-6.23	-6.81	-6.73	-7.05	-7.70	-6.63	-6.64	-6.00	-5.66	-5.66	-5.63	-5.62	-5.86	-6.09
設計護岸高	7.47	7.14	6.08	6.47	7.06	7.00	7.33	7.99	6.94	6.96	6.33	6.01	6.01	6.00	6.00	6.26	6.50
設計坡趾高	0.20	0.22	0.23	0.24	0.25	0.27	0.28	0.29	0.31	0.32	0.33	0.35	0.36	0.37	0.39	0.40	0.40
原地面高	7.47	7.14	6.08	6.47	7.06	7.00	7.33	7.99	6.94	6.56	6.33	6.01	6.01	6.00	6.00	6.26	6.50
單距	20.00	20.00	20.00	20.00	20.00	20.00	20.00	20.00	20.00	20.00	20.00	20.00	20.00	20.00	20.00	20.00	20.00

濕地側護岸縱斷面圖(二)

經濟部水利署 第十河川局	主管：陶方策	設計：林士惟	工程名稱：大漢溪右岸浮洲橋至鐵路橋河段改善工程（第一期 第二標）		設計單位公司章	設計單位	技師執業圖記	圖序〔 / 〕
	技師：陶方策	繪圖：林士惟				創聚環境管理顧問股份有限公司		
	校核：黃彥文	日期：110/12	圖名：河道整理縱斷面圖(二)	比例尺 如圖				圖號〔 D-07 〕

創聚環境管理顧問股份有限公司 陶方策 技師字號007762號 水利工程技師

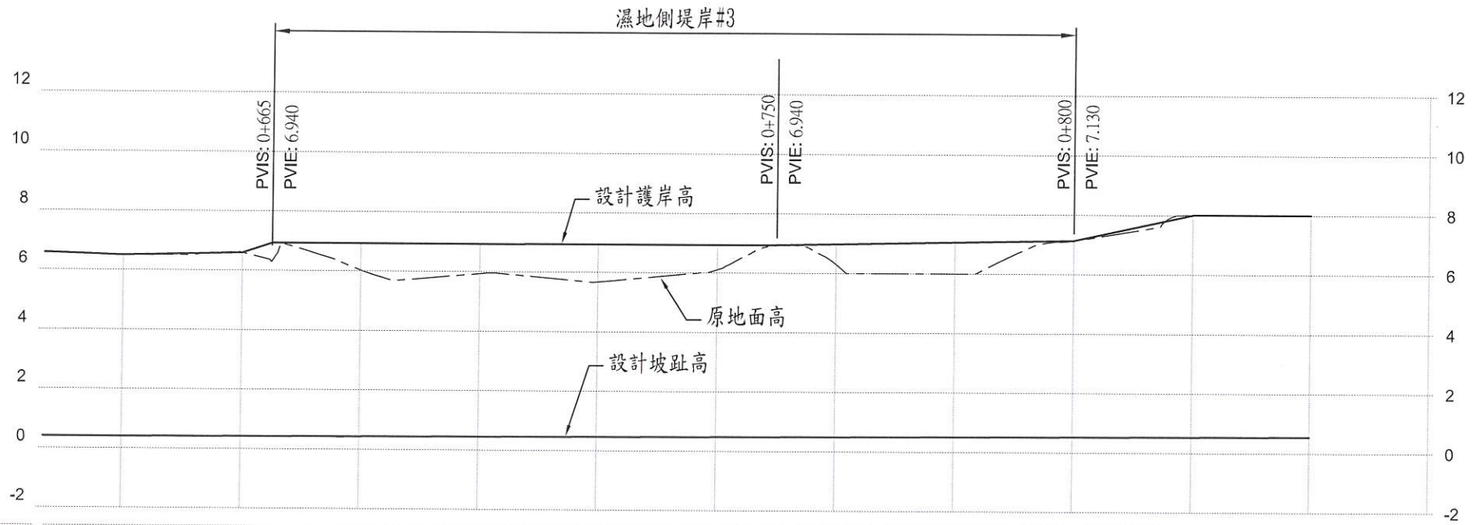

挖填高	-6.09	-6.18	-6.50	-6.49	-6.47	-6.45	-6.48	-6.55	-6.61	-7.47	-7.46
設計護岸高	6.50	6.60	6.93	6.93	6.94	6.94	6.98	7.06	7.13	8.01	8.01
設計坡趾高	0.40	0.42	0.43	0.45	0.47	0.48	0.50	0.51	0.52	0.53	0.55
原地面高	6.50	6.60	6.02	5.93	5.68	6.11	6.30	6.00	7.13	8.01	8.01
單 距	20.00	20.00	20.00	20.00	20.00	20.00	20.00	20.00	20.00	20.00	20.00
樁 號	0K+640	0K+660	0K+680	0K+700	0K+720	0K+740	0K+760	0K+780	0K+800	0K+820	0K+840

濕地側護岸縱斷面圖(三)

經濟部水利署 第十河川局	主管： 陶方策	設計： 林士惟	工程名稱： 大漢溪右岸浮洲橋至鐵路橋河段改善工程（第一期 第二標）		設計單位公司章	設計單位	技師執業圖記	圖序〔 / 〕
	技師： 陶方策	繪圖： 林士惟				創聚環境管理顧問股份有限公司		圖號〔 D-08 〕
	校核： 黃彥文	日期： 110/12	圖名：河道整理縱斷面圖(三)	比例尺 如圖				

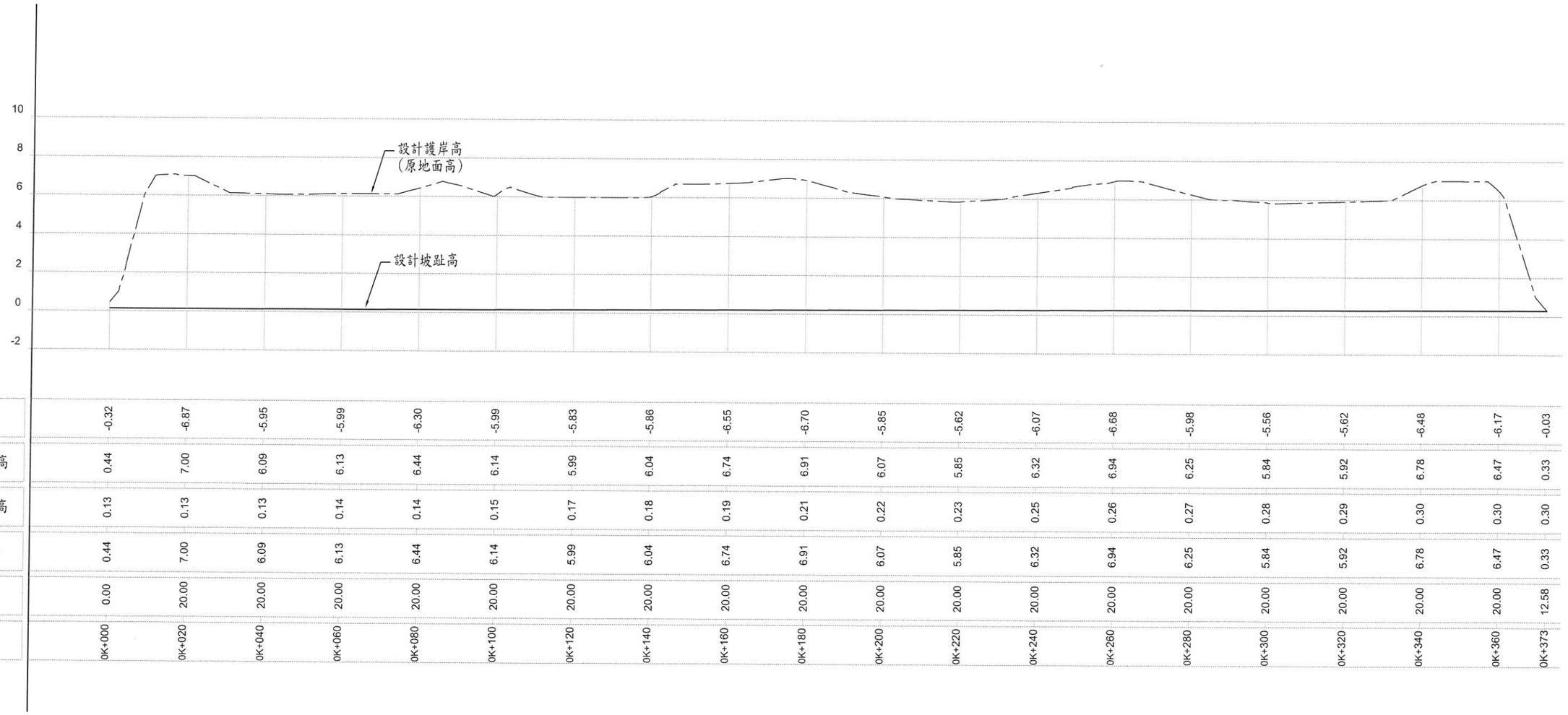

樁號	挖填高	設計護岸高	設計坡趾高	原地面高	單距
0K+000	-0.32	0.44	0.13	0.44	0.00
0K+020	-6.87	7.00	0.13	7.00	20.00
0K+040	-5.95	6.09	0.13	6.09	20.00
0K+060	-5.99	6.13	0.14	6.13	20.00
0K+080	-6.30	6.44	0.14	6.44	20.00
0K+100	-5.99	6.14	0.15	6.14	20.00
0K+120	-5.83	5.99	0.17	5.99	20.00
0K+140	-5.86	6.04	0.18	6.04	20.00
0K+160	-6.55	6.74	0.19	6.74	20.00
0K+180	-6.70	6.91	0.21	6.91	20.00
0K+200	-5.85	6.07	0.22	6.07	20.00
0K+220	-5.62	5.85	0.23	5.85	20.00
0K+240	-6.07	6.32	0.25	6.32	20.00
0K+260	-6.68	6.94	0.26	6.94	20.00
0K+280	-5.98	6.25	0.27	6.25	20.00
0K+300	-5.56	5.84	0.28	5.84	20.00
0K+320	-5.62	5.92	0.29	5.92	20.00
0K+340	-6.48	6.78	0.30	6.78	20.00
0K+360	-6.17	6.47	0.30	6.47	20.00
0K+373	-0.03	0.33	0.30	0.33	12.58

樹林區側護岸縱斷面圖

經濟部水利署 第十河川局	主管： 陶方策	設計： 林士惟	工程名稱： 大漢溪右岸浮洲橋至鐵路橋河段改善工程 (第一期 第二標)		設計單位公司章	設計單位	技師執業圖章	圖序〔 / 〕
	技師： 陶方策	繪圖： 林士惟	圖名：河道整理縱斷面圖(四)	比例尺 如圖		創聚環境管理顧問 股份有限公司		圖號〔 D-09 〕
	校核： 黃彥文	日期： 110/12						

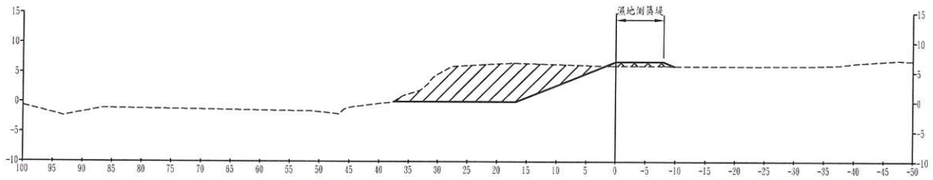

CA=144.69

FA=6.82

0K+060

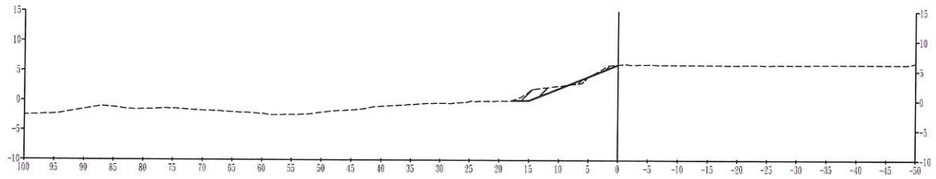

CA=9.12

FA=1.09

0K+040

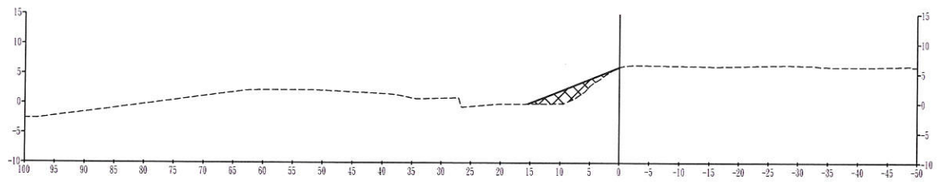

CA=0.00

FA=18.12

0K+020

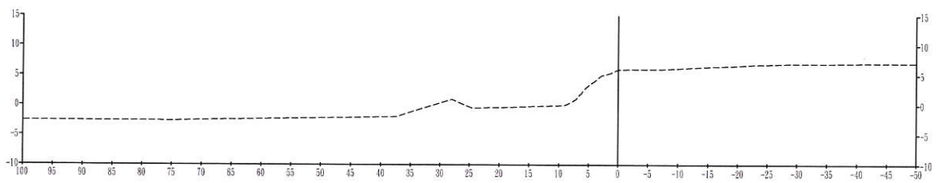

CA=0.00

FA=0.00

0K+000

圖 例

- 原地面線
- 河道整理完成面
- 挖方
- 填方

CA= 挖方面積(m2)

FA=填方面積(m2)

經濟部水利署 第十河川局	主管： 陶方策	設計： 林士惟	工程名稱： 大漢溪右岸浮洲橋至鐵路橋河段改善工程（第一期 第二標）		設計單位公司章	設計單位	技師執業圖記	圖序〔 / 〕
	技師： 陶方策	繪圖： 林士惟				創聚環境管理顧問股份有限公司		
	校核： 黃彥文	日期： 110/12	圖名：橫斷面圖(一)	比例尺	1:500			圖號〔 D-10 〕

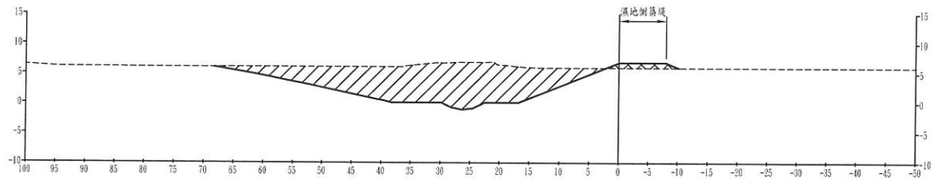

CA=274.92

FA=8.71

0K+140

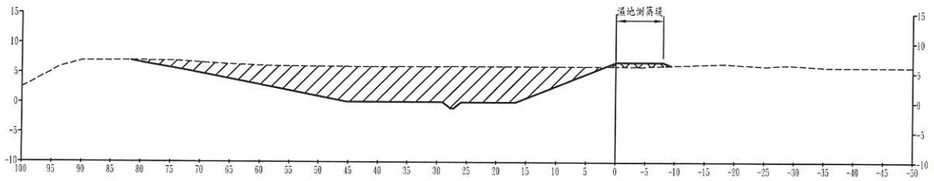

CA=320.82

FA=6.69

0K+120

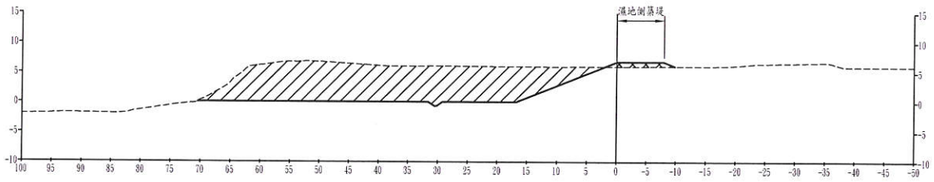

CA=348.89

FA=7.49

0K+100

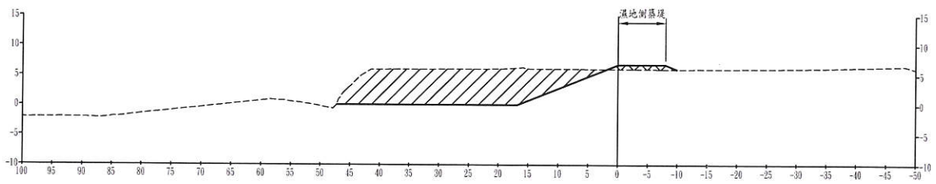

CA=214.15

FA=7.49

0K+080

圖 例

原地面線

河道整理完成面

挖方

填方

CA= 挖方面積(m2)

FA= 填方面積(m2)

經濟部水利署 第十河川局	主管： 陶方策	設計： 林士惟	工程名稱： 大漢溪右岸浮洲橋至鐵路橋河段改善工程（第一期 第二標）		顧問單位公司章	設計單位	技師執業圖記	圖序〔 / 〕
	技師： 陶方策	繪圖： 林士惟				創聚環境管理顧問股份有限公司		圖號〔 D-11 〕
	校核： 黃彥文	日期： 110/12	圖名：橫斷面圖(二)	比例尺	1:500			

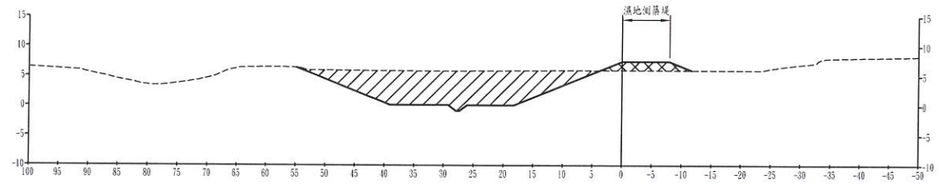

CA=205.55

FA=17.24

0K+220

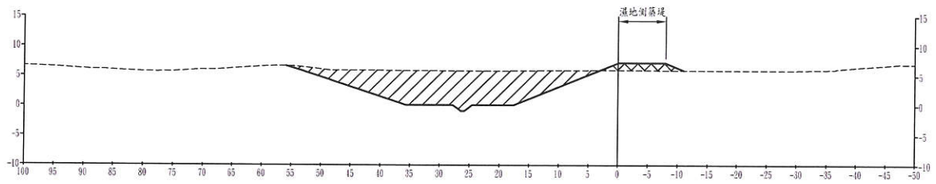

CA=202.46

FA=13.32

0K+200

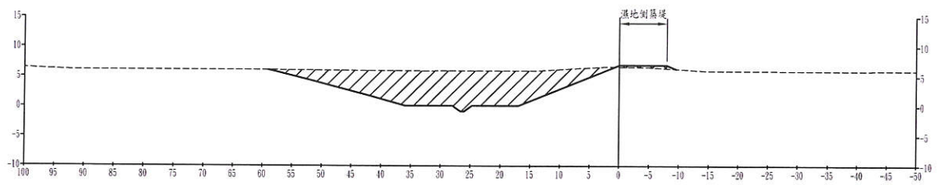

CA=226.04

FA=3.38

0K+180

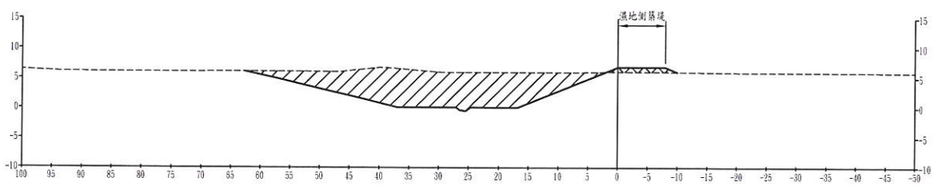

CA=244.17

FA=7.72

0K+160

圖 例

- 原地面線
- 河道整理完成面
- 挖方
- 填方

CA=挖方面積(m2)

FA=填方面積(m2)

經濟部水利署 第十河川局	主管： 陶方策	設計： 林士惟	工程名稱： 大漢溪右岸浮洲橋至鐵路橋河段改善工程（第一期 第二標）			設計單位公司章	設計單位	技師執業圖記	圖序〔 / 〕
	技師： 陶方策	繪圖： 林士惟					創聚環境管理顧問股份有限公司		
	校核： 黃彥文	日期： 110/12	圖名：橫斷面圖(三)	比例尺	1:500				圖號〔 D-12 〕

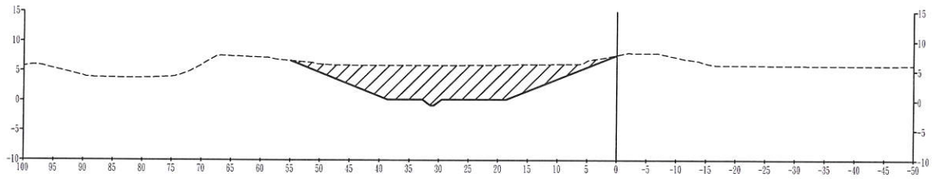

CA=207.98

FA=0.00

0K+300

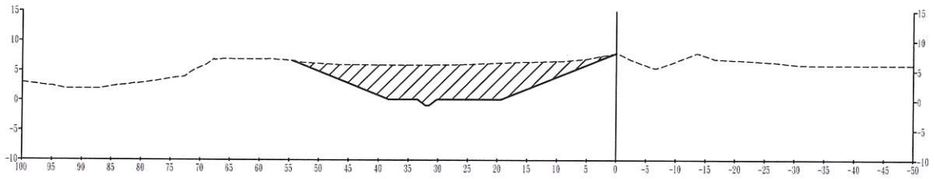

CA=210.13

FA=0.00

0K+280

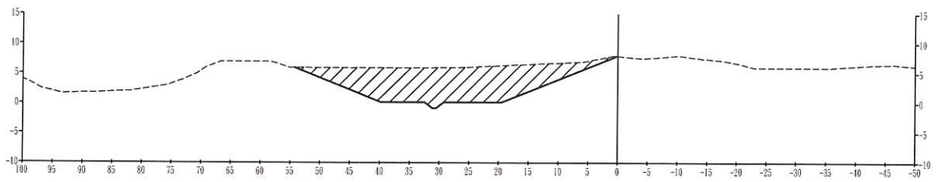

CA=217.83

FA=0.00

0K+260

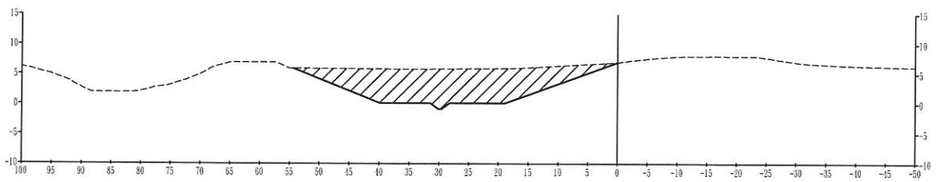

CA=217.87

FA=0.00

0K+240

圖 例

原地面線

河道整理完成面

挖方

填方

CA= 挖方面積(m2)

FA= 填方面積(m2)

經濟部水利署 第十河川局	主管： 陶方策	設計： 林士惟	工程名稱： 大漢溪右岸浮洲橋至鐵路橋河段改善工程 （第一期 第二標）			設計單位公司章	設計單位	技師執業圖記	圖序〔 / 〕
	技師： 陶方策	繪圖： 林士惟	圖名：橫斷面圖(四)	比例尺	1:500		創聚環境管理顧問股份有限公司		圖號〔 D-13 〕
	校核： 黃彥文	日期： 110/12							

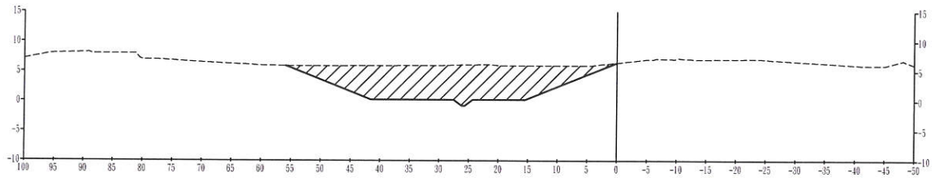

CA=234.69

FA=0.00

0K+380

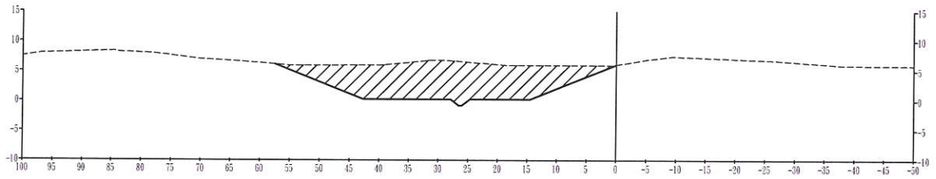

CA=256.49

FA=0.00

0K+360

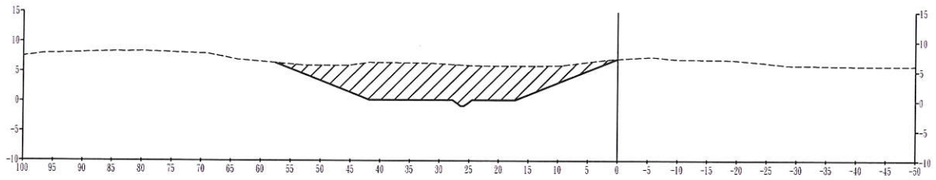

CA=240.34

FA=0.00

0K+340

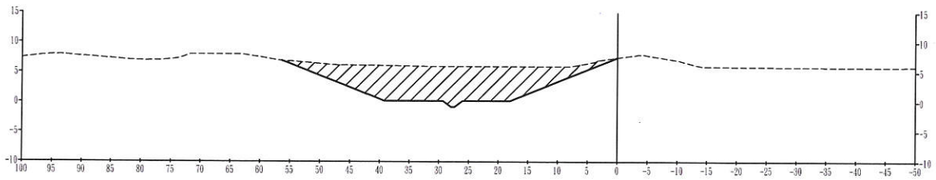

CA=217.78

FA=0.00

0K+320

圖 例

原地面線

河道整理完成面

挖方

填方

CA= 挖方面積(m2)

FA=填方面積(m2)

經濟部水利署 第十河川局	主管： 陶方策	設計： 林士惟	工程名稱： 大漢溪右岸浮洲橋至鐵路橋河段改善工程（第一期 第二標）		設計單位公司章	設計單位	技師執業圖記	圖序〔 / 〕
	技師： 陶方策	繪圖： 林士惟				創聚環境管理顧問股份有限公司		
	校核： 黃彥文	日期： 110/12	圖名：橫斷面圖(五)	比例尺 1:500				圖號〔 D-14 〕

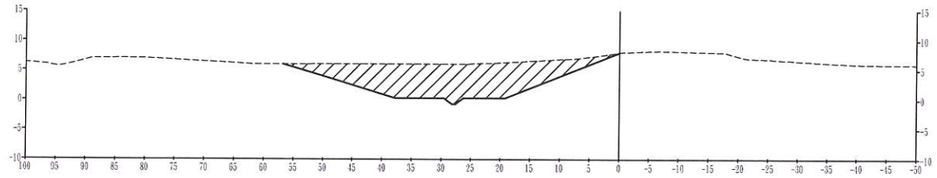

CA=218.28

FA=0.00

0K+460

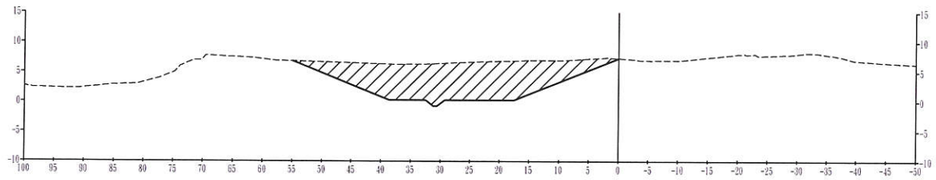

CA=241.90

FA=0.00

0K+440

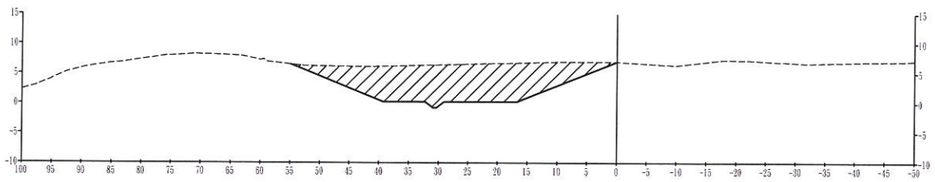

CA=243.15

FA=0.00

0K+420

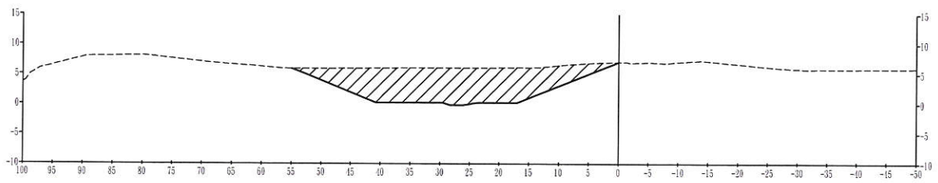

CA=230.57

FA=0.00

0K+400

圖 例

原地面線

河道整理完成面

挖方

填方

CA= 挖方面積(m2)

FA= 填方面積(m2)

經濟部水利署 第十河川局	主管： 陶方策	設計： 林士惟	工程名稱： 大漢溪右岸浮洲橋至鐵路橋河段改善工程（第一期 第二標）		設計單位公司章	設計單位	技師執業圖記	圖序〔 / 〕
	技師： 陶方策	繪圖： 林士惟	圖名：橫斷面圖(六)	比例尺 1:500		創聚環境管理顧問股份有限公司		圖號〔 D-15 〕
	校核： 黃彥文	日期： 110/12						

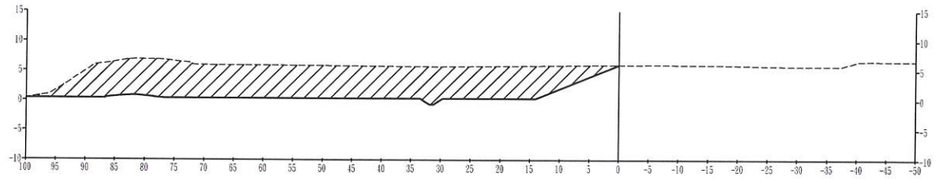

CA=485.37

FA=0.00

0K+540

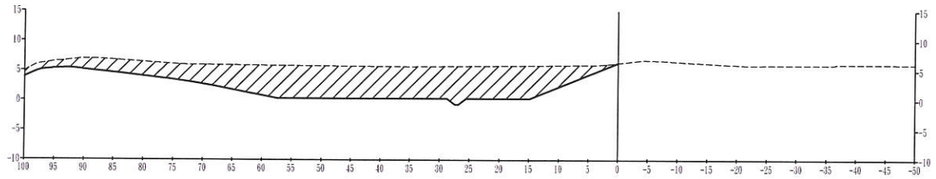

CA=389.20

FA=0.00

0K+520

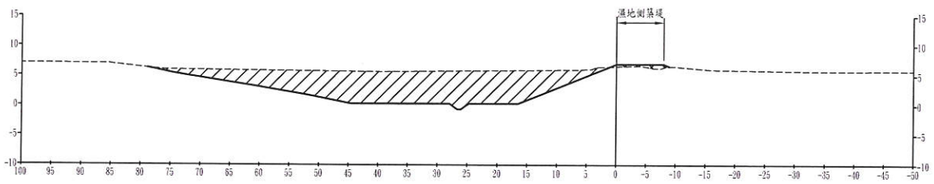

CA=283.20

FA=4.00

0K+500

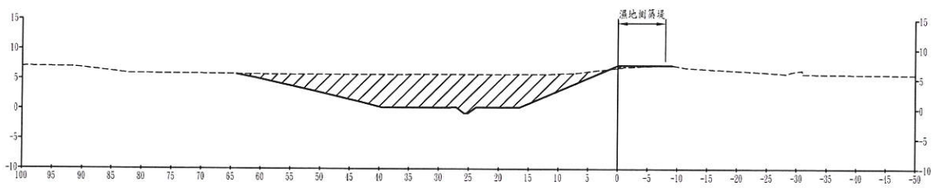

CA=232.76

FA=1.81

0K+480

圖 例

- 原地面線
- 河道整理完成面
- 挖方
- 填方

CA= 挖方面積(m2)

FA=填方面積(m2)

經濟部水利署 第十河川局	主管： 陶方策	設計： 林士惟	工程名稱： 大漢溪右岸浮洲橋至鐵路橋河段改善工程 （第一期 第二標）		設計單位公司章	設計單位	技師執業圖記	圖序〔 / 〕
	技師： 陶方策	繪圖： 林士惟				創聚環境管理顧問 股份有限公司		
	校核： 黃彥文	日期： 110/12	圖名：橫斷面圖(七)	比例尺 1:500				圖號〔 D-16 〕

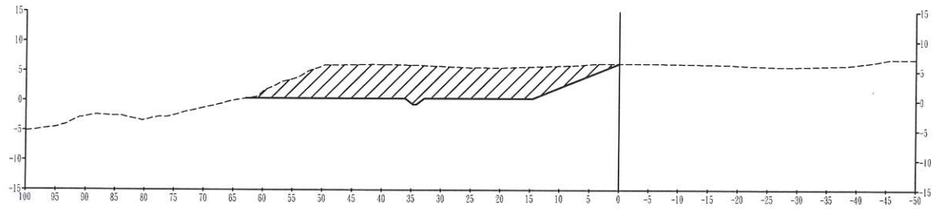

CA=270.66

FA=0.00

0K+620

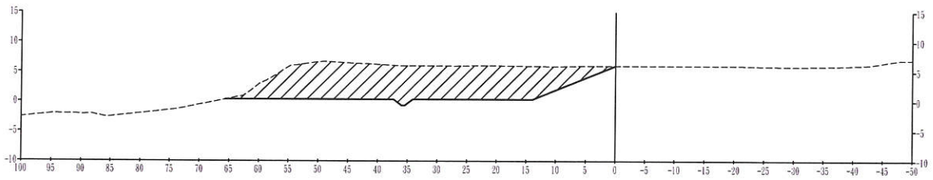

CA=303.74

FA=0.00

0K+600

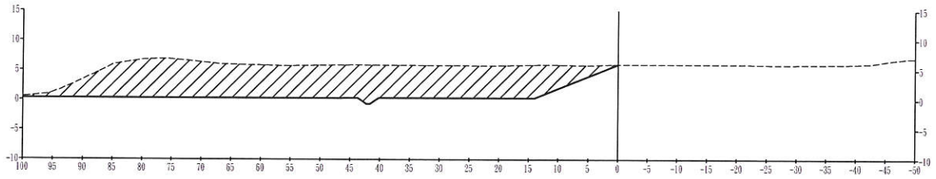

CA=477.14

FA=0.00

0K+580

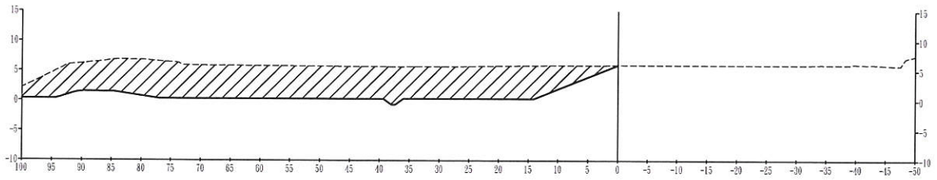

CA=500.17

FA=0.00

0K+560

圖 例

- 原地面線
- 河道整理完成面
- 挖方
- 填方

CA= 挖方面積(m2)

FA= 填方面積(m2)

經濟部水利署 第十河川局	主管： 陶方策	設計： 林士惟	工程名稱： 大漢溪右岸浮洲橋至鐵路橋河段改善工程 （第一期 第二標）			設計單位公司章	設計單位	技師執業圖章	圖序〔 / 〕
	技師： 陶方策	繪圖： 林士惟					創聚環境管理顧問股份有限公司		圖號〔 D-17 〕
	校核： 黃彥文	日期： 110/12	圖名：橫斷面圖(八)	比例尺	1:500				

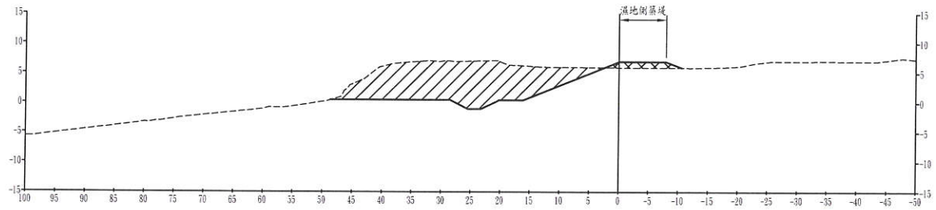

CA=222.54

FA=10.78

0K+700

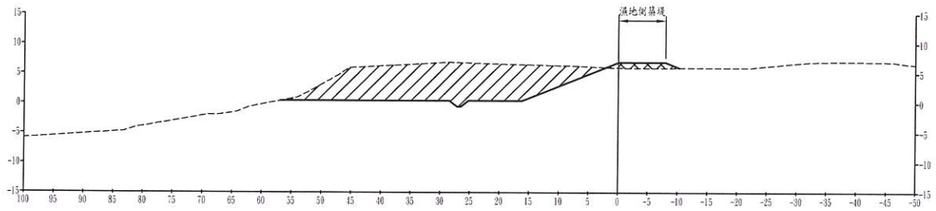

CA=250.54

FA=9.73

0K+680

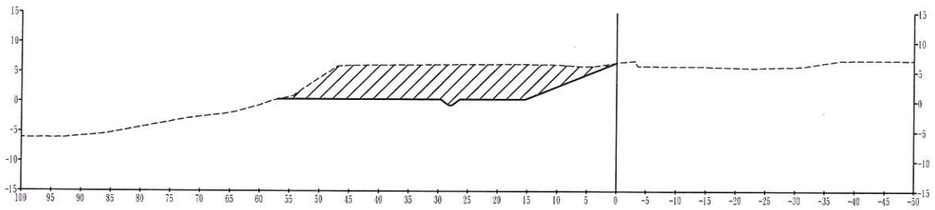

CA=251.03

FA=0.00

0K+660

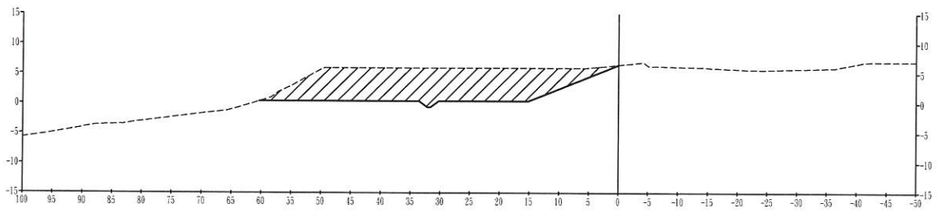

CA=262.05

FA=0.00

0K+640

圖例

原地面線

河道整理完成面

挖方

填方

CA= 挖方面積(m2)

FA= 填方面積(m2)

經濟部水利署 第十河川局	主管： 陶方策	設計： 林士惟	工程名稱： 大漢溪右岸浮洲橋至鐵路橋河段改善工程（第一期 第二標）		設計單位公司章	設計單位	技師執業圖記	圖序〔 / 〕
	技師： 陶方策	繪圖： 林士惟				創聚環境管理顧問股份有限公司		
	校核： 黃彥文	日期： 110/12	圖名：橫斷面圖(九)	比例尺 1:500				圖號〔 D-18 〕

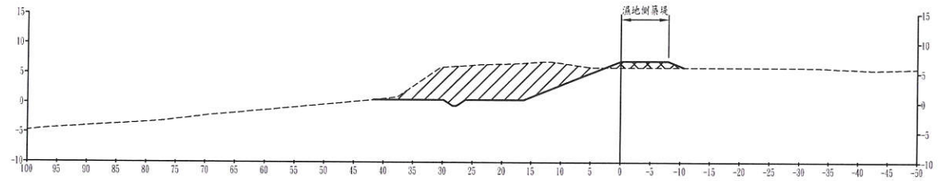

CA=152.83

FA=11.23

0K+780

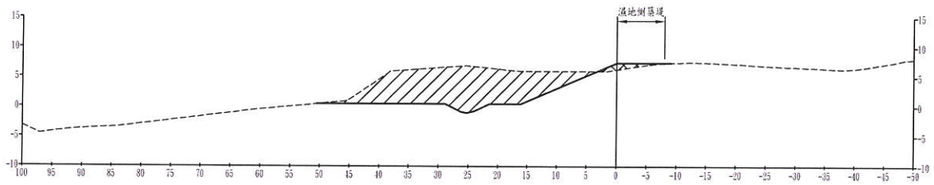

CA=195.65

FA=6.33

0K+760

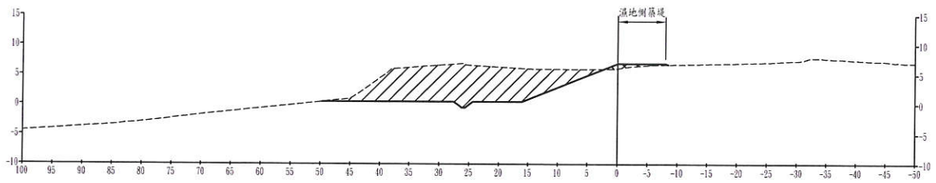

CA=191.63

FA=4.46

0K+740

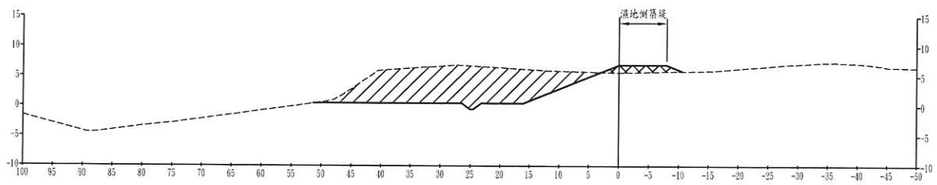

CA=209.37

FA=12.82

0K+720

圖 例

原地面線

河道整理完成面

挖方

填方

CA= 挖方面積(m2)

FA=填方面積(m2)

經濟部水利署 第十河川局	主管： 陶方策	設計： 林士惟	工程名稱： 大漢溪右岸浮洲橋至鐵路橋河段改善工程（第一期 第二標）		設計單位公司章	設計單位	技師執業圖記	圖序〔 / 〕
	技師： 陶方策	繪圖： 林士惟	圖名：橫斷面圖(十)	比例尺 1:500		創聚環境管理顧問股份有限公司		圖號〔 D-19 〕
	校核： 黃彥文	日期： 110/12						

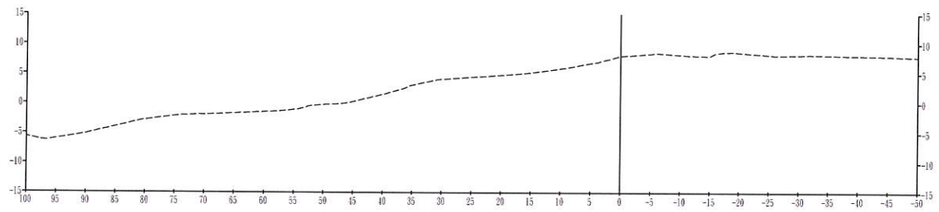

CA=0.00

FA=0.00

OK+840

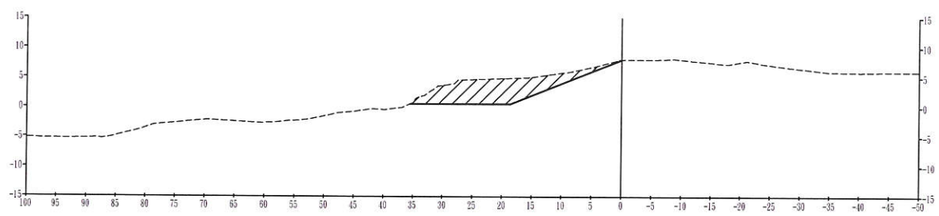

CA=89.17

FA=0.00

OK+820

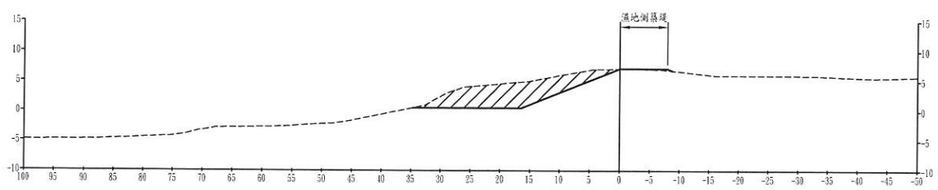

CA=91.60

FA=0.63

OK+800

圖 例

- 原地面線
- 河道整理完成面
- 挖方
- 填方

CA= 挖方面積(m2)

FA=填方面積(m2)

經濟部水利署 第十河川局	主管： 陶方策	設計： 林士惟	工程名稱： 大漢溪右岸浮洲橋至鐵路橋河段改善工程（第一期 第二標）			設計單位公司章	設計單位	技師執業圖記	圖序〔 / 〕
	技師： 陶方策	繪圖： 林士惟					創聚環境管理顧問股份有限公司		
	校核： 黃彥文	日期： 110/12	圖名：橫斷面圖(十一)	比例尺	1:500				圖號〔 D-20 〕

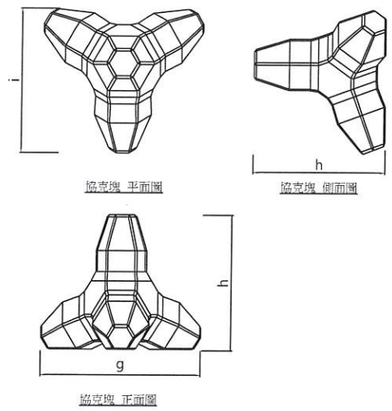

協克塊混凝土塊標準圖

單位：m

型　別 (ton)	混凝土體積 (m^3)	鐵模面積 (m^2)	重　量 (2.3t/m^3)	基本尺寸		
				g(m)	h(m)	i(m)
5	2.180	11.410	5.014	2.463	2.041	2.211
10	4.353	18.090	10.012	3.101	2.570	2.784
15	6.516	23.671	14.987	3.547	2.940	3.184
20	8.68	28.659	19.964	3.903	3.235	3.504

註1：尺寸容許誤差3mm，體積容積誤差3%，本工程採用

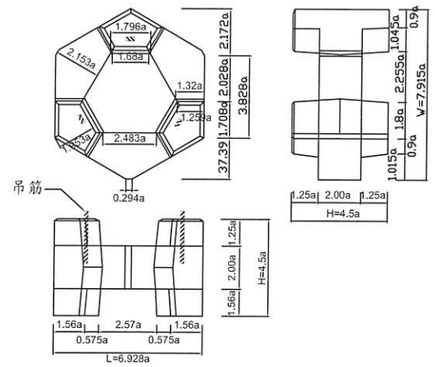

元鼎混凝土塊標準圖

單位：m

型式 (TON)	混凝土體積 M^3	鐵模面積 M^2	重量 (TON)	長 L(M)	寬 W(M)	高 H(M)	標準尺寸 a (M)
2	0.952	8.615	2.190	1.524	1.741	0.990	0.22
5	2.141	14.729	4.925	2.009	2.295	1.305	0.29
10	4.447	23.987	10.229	2.563	2.928	1.665	0.37
15	6.505	30.908	14.961	2.910	3.324	1.890	0.42
20	8.699	37.665	20.008	3.187	3.641	2.070	0.46

註1：尺寸容許誤差3mm，體積容積誤差3%，本工程採用

圖示說明：
吊筋位置，每塊3處。

密集排列示意圖

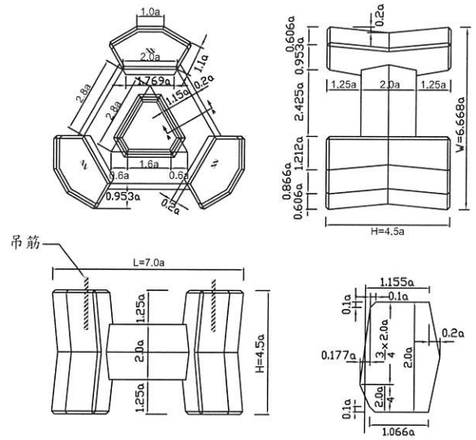

三腳空心混凝土塊標準圖

單位：m

（單位 ： m）

型　式 (TON)	混凝土體積 m^3	鐵模面積 m^2	重　量 (TON)	高　度 H (m)	長　度 L (m)	寬　度 W (m)	標準尺寸 a (m)
2	0.870	7.252	2.001	1.035	1.610	1.533	0.230
5	2.236	13.603	5.143	1.417	2.205	2.100	0.315
10	4.409	21.390	10.14	1.777	2.765	2.633	0.395
15	6.519	27.761	14.993	2.025	3.150	3.000	0.450
20	8.677	33.591	19.957	2.227	3.467	3.300	0.495

註1：尺寸容許誤差3mm，體積容積誤差3%，本工程採用

註：
1. 本工程混凝土異型塊之單位工料以同型式元鼎混凝土塊計算，乙方應依補充說明書之混凝土異型塊使用原則規定辦理。
2. 乙方得選用圖示同重量型式或其他河堤專用型式異型塊。
3. 本工程混凝土異型塊係依同型式元鼎混凝土塊估算計價，包括製作、吊放工具、吊放機具等，若乙方使用其他型式異型塊，施工前應先將擬選用之型式圖及數量等資料，送甲方同意後，始得據以施工，並依實修正單價內模板、混凝土、吊筋(未使者應全數扣除)等數量後作為計價依據，另如因使用其他型式異型塊而造成數量增減，亦應依時調整之。
4. 混凝土異型塊使用210kg/cm2混凝土澆灌，自澆注後翌日起21天或達設計強度75%以上時，方可吊放。
5. 底面敷面版應使用鋼板、厚度2.7mm以上三合板或相同強度材料代替，且所需材料等費用已包含於混凝土異型塊製作中，不另行計價。

異型塊之鐵模材料要求：
1. 鐵模進場前，應先將鐵模尺寸資料送甲方核可後始得進場，未經甲方核可之鐵模不得進場。
2. 鐵模進場時，鐵模外觀需上防鏽漆，澆注前內側需上脫模劑，鐵模內、外側需完全清除混凝土屑，底部敷版面之碎屑亦應清除，與地面接觸面應平整。
3. 組立鐵模之過程中需同時清除混凝土屑並噴塗脫模劑。
4. 鐵模組立後澆置面之尺寸容許誤差±2.5mm，體積容許誤差±3%。

預埋吊筋對照表

異型塊型式 (t)	鋼筋直徑 D (mm)	鋼筋長度 (mm)	L1 (mm)	L2 (mm)	L (mm)	重量(kg)
2	19	1634	50	520	708	3.66
5		1634	50	520	708	3.66
10	22	2032	60	664	888	6.20
15		2280	60	788	1012	6.95
20		2482	60	889	1113	7.57

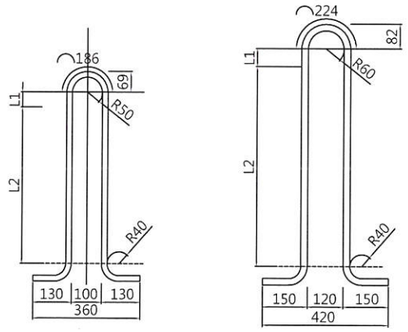

D19預埋吊筋　　D22預埋吊筋

預埋吊筋示意圖
NTS 單位：mm

經濟部水利署 第十河川局	主管： 陶方策	設計： 林士惟	工程名稱： 大漢溪右岸浮洲橋至鐵路橋河段改善工程 (第一期 第二標)	簽證顧問公司章	設計單位	技師執業圖記	圖序〔 / 〕
	技師： 陶方策	繪圖： 林士惟			創聚環境管理顧問股份有限公司		
	校核： 黃彥文	日期： 110/12	圖名：混凝土異型塊標準圖	比例尺 NTS			圖號〔 DT-01 〕

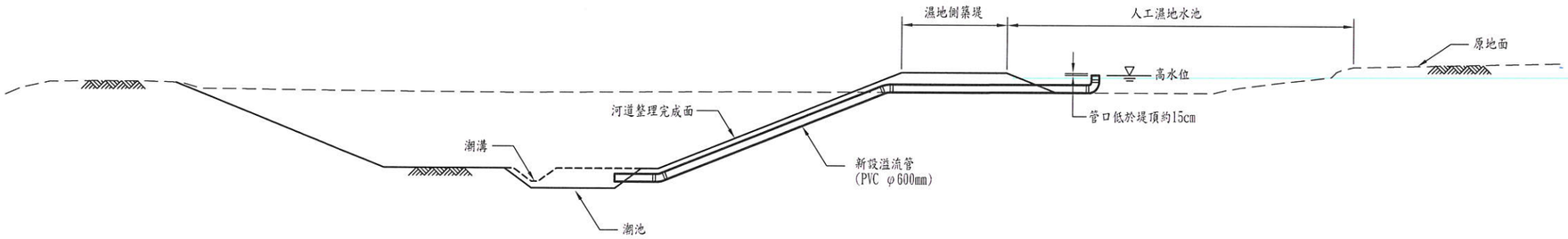

溢流管配置詳圖

NTS

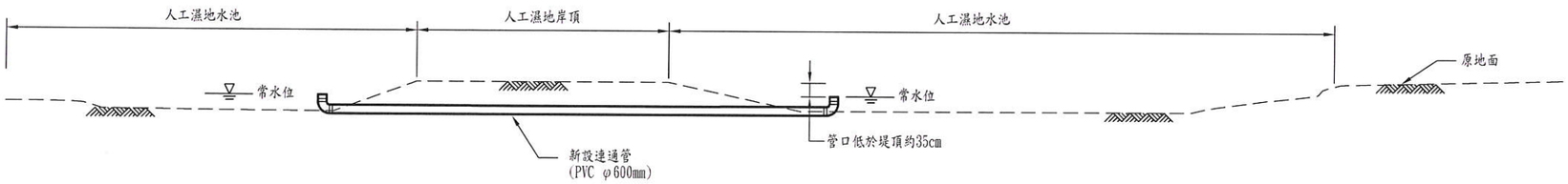

連通管配置詳圖

NTS

經濟部水利署 第十河川局	主管： 陶方策	設計： 林士惟	工程名稱： 大漢溪右岸浮洲橋至鐵路橋河段改善工程 （第一期 第二標）		該計畫單位公司章	設計單位	技師執業圖記	圖序〔 / 〕
	技師： 陶方策	繪圖： 林士惟				創聚環境管理顧問 股份有限公司		圖號〔 DT-02 〕
	校核： 黃彥文	日期： 110/12	圖名：連通管、溢流管埋設詳圖	比例尺 NTS				

高灘地運輸動線參考圖

說明:

1. 本圖配置方式僅供參考，承商需考量施工期限、開挖順序、動線安排等因素，提送施工計畫送審，經工程司核可後方可施作。
2. 工區範圍外高灘地之運輸路線，原則施工便道兩側以型鋼護欄阻隔；工區範圍之圍籬配置詳圖T-02。
3. 工區出入口及越堤道出口應配置交通指揮人員，確保用路安全。

經濟部水利署 第十河川局	主管： 陶方策	設計： 林士惟	工程名稱： 大漢溪右岸浮洲橋至鐵路橋河段改善工程（第一期 第二標）			設計單位公司章	設計單位	技師執業圖記	圖序〔 / 〕
	技師： 陶方策	繪圖： 林士惟					創聚環境管理顧問股份有限公司		
	校核： 黃彥文	日期： 110/12	圖名：高灘地運輸動線參考圖	比例尺	NTS				圖號〔 T-01 〕

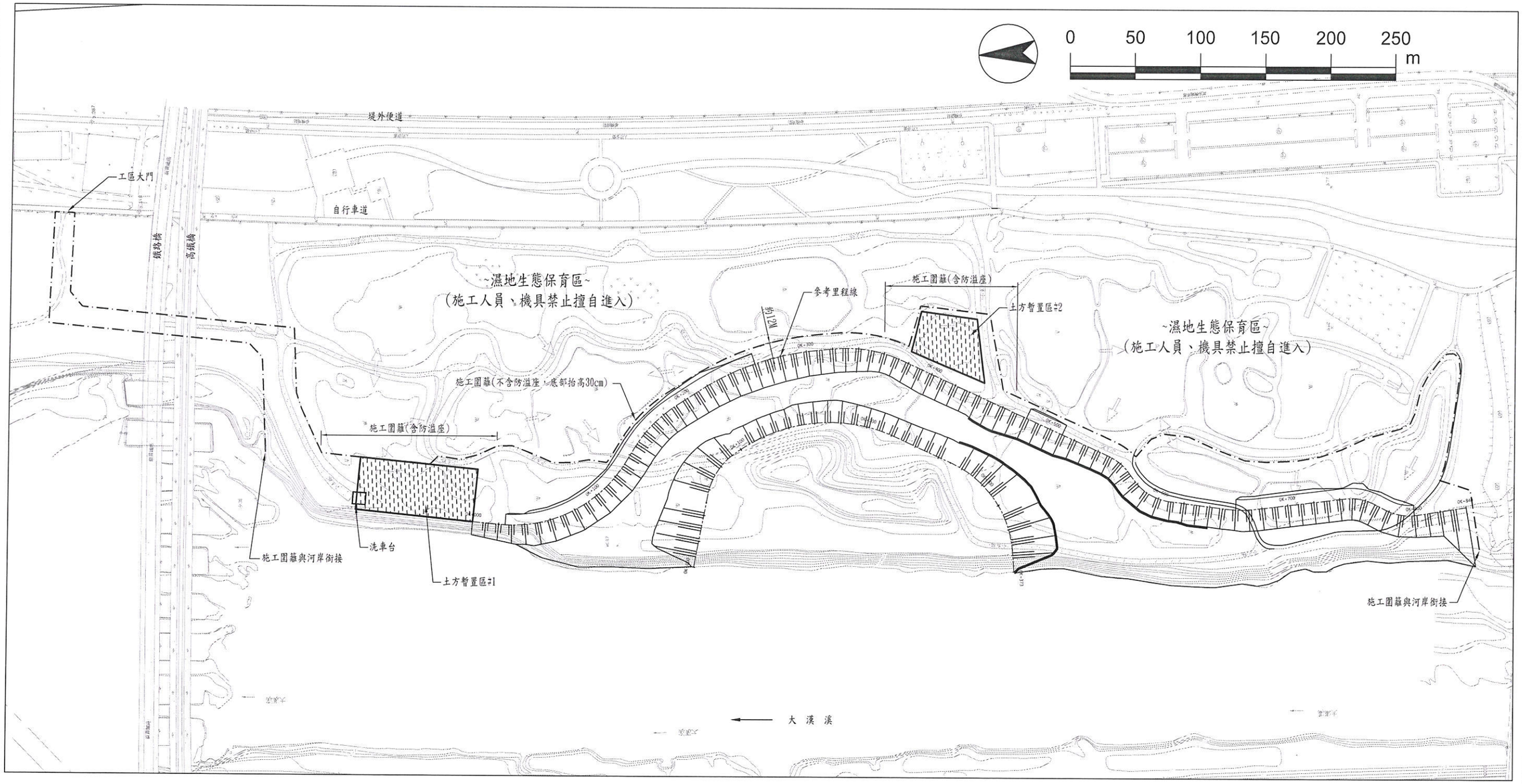

圍籬平面配置參考圖

說明:

1. 本圖配置方式僅供參考，承商需考量施工期限、工程進度、動線安排等因素，提送施工計畫送審，經工程司核可後方可施作。
2. 土方暫置區周遭之施工圍籬需設置防溢座，以避免土砂(或地板)污出汙染濕地生態，承商應事先規劃土方暫置區位置送審後核可後方可施作圍籬。
3. 圍籬設置位置建議至少與里程參考線距離12公尺，以保留施工動線空間及滿足濕地側築堤之需求。

經濟部水利署 第十河川局	主管： 陶方策	設計： 林士惟	工程名稱： 大漢溪右岸浮洲橋至鐵路橋河段改善工程（第一期 第二標）			設計單位公司章	設計單位	技師執業圖記	圖序〔 / 〕
	技師： 陶方策	繪圖： 林士惟					創聚環境管理顧問股份有限公司		
	校核： 黃彥文	日期： 110/12	圖名： 土方暫置區及施工圍籬平面配置參考圖	比例尺	NTS				圖號〔 T-02 〕

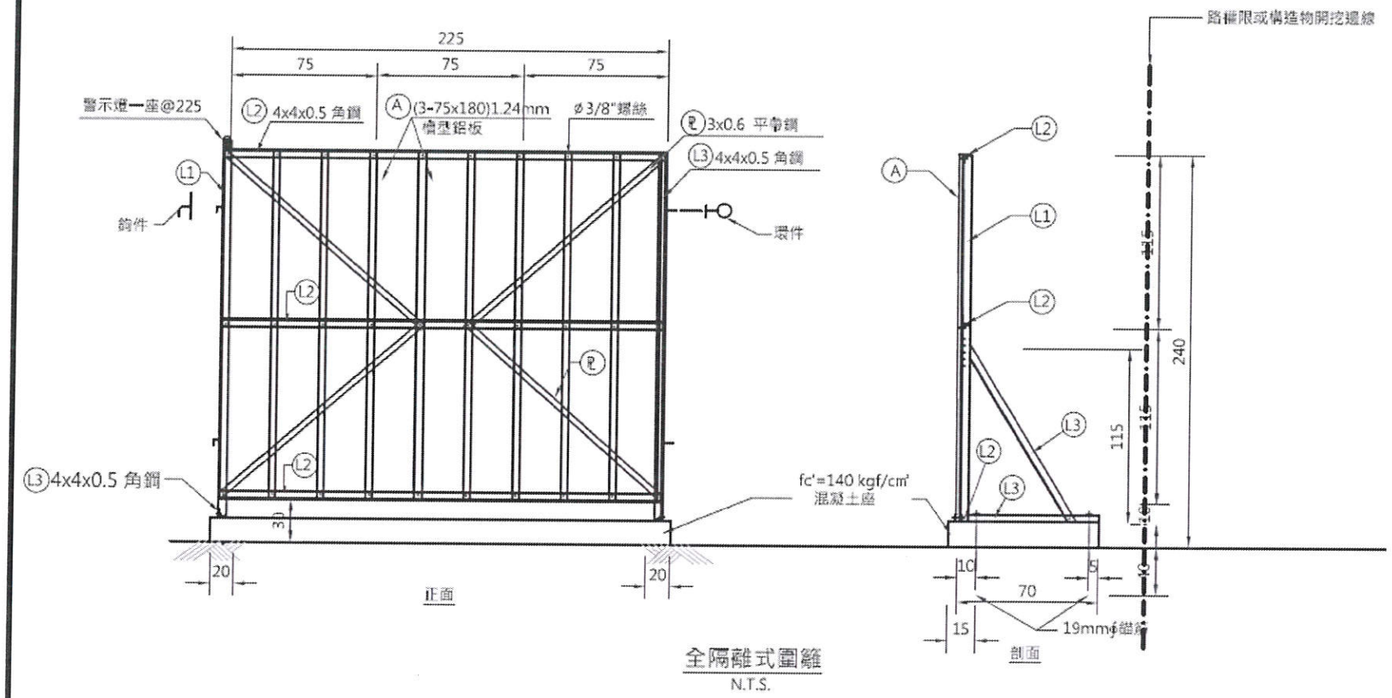

全隔離式圍籬
N.T.S.

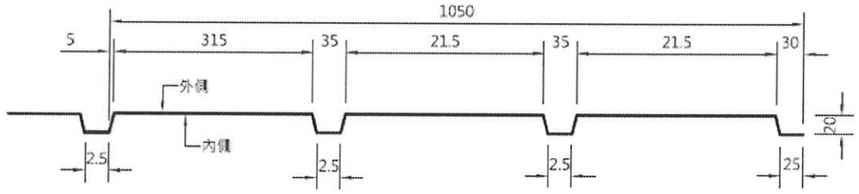

槽型鍍鋅鋼板(或同厚度他型鋼版)
N.T.S.

說明：
1、鋼料之接合可依據廠商之選擇採用焊接或螺栓或經工程司核可之方法連接。
2、強風或颱風期間，廠商應依工地實際情況加強圍籬固定。
3、圍籬僅供參考，其高度及形式須依「營建工程空氣污染防治設施管理辦法」規定辦理。

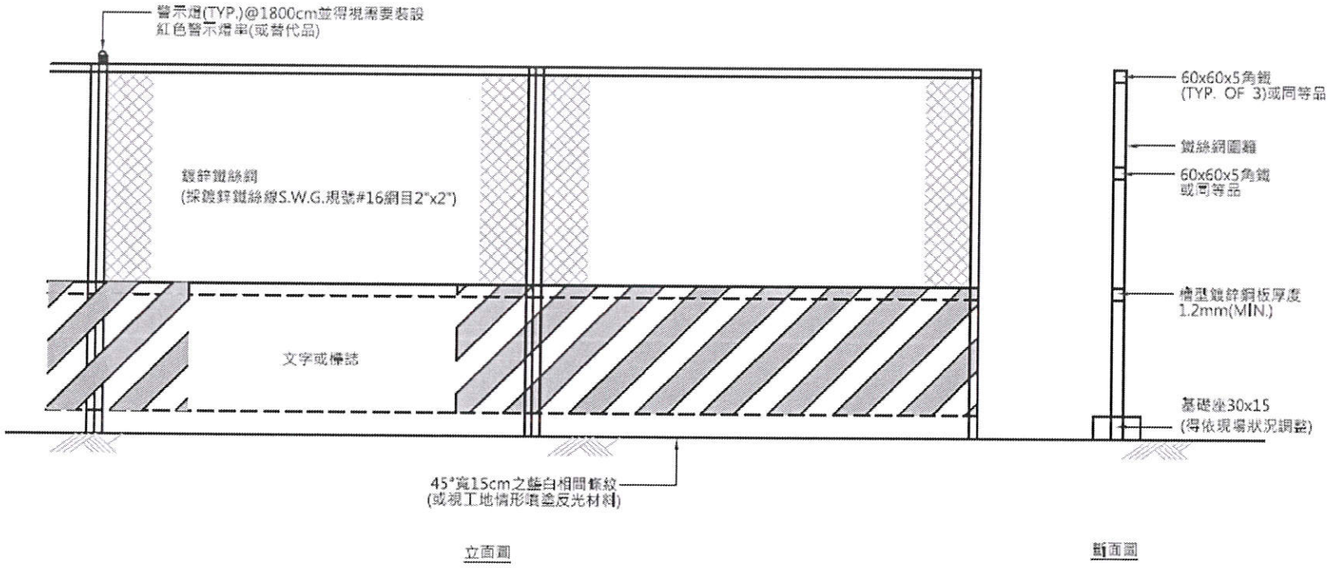

圍籬(活動式)
N.T.S.

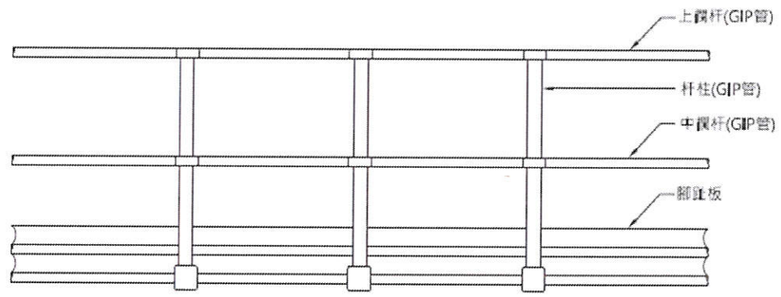

鋼管防護欄杆(安全護欄)示意圖
N.T.S.

說明：
1. 護欄高度應在90公分以上，並應包括上欄杆、中欄杆、腳趾板及杆柱等構材。
2. 欄杆以GIP鋼管構成，其上欄杆、中欄杆、杆柱之直徑均不得小於3.8公分，厚度不得小於3.5mm，杆柱間距不得超過2.5公尺。
3. 任何型式之護欄，其杆柱及任何杆件之強度及錨碇，應使護欄設置頂有人施於上欄杆之任何一點，於任何方向加以75公斤之荷重，而無顯著變形之強度。
4. 安全護欄設置須符合營造安全衛生設施標準第20條規定。

經濟部水利署 第十河川局	主管： 陶方策	設計： 林士惟	工程名稱： 大漢溪右岸浮洲橋至鐵路橋河段改善工程（第一期 第二標）			設計單位公司章	設計單位	技師執業圖記	圖序〔 / 〕
	技師： 陶方策	繪圖： 林士惟					創聚環境管理顧問股份有限公司		
	校核： 黃彥文	日期： 110/12	圖名：施工圍籬詳圖	比例尺	NTS				圖號〔 T-03 〕

創聚環境管理顧問股份有限公司 陶方策 技師字號007162號 水利工程技師

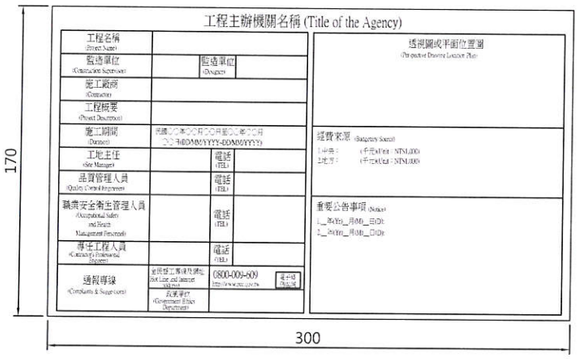

查核金額以上未達巨額之工程告示牌正面圖

NTS

竣工銘牌正面圖

NTS

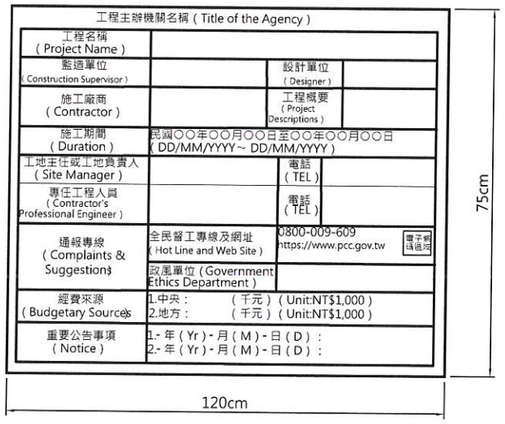

移動式工程告示牌

NTS

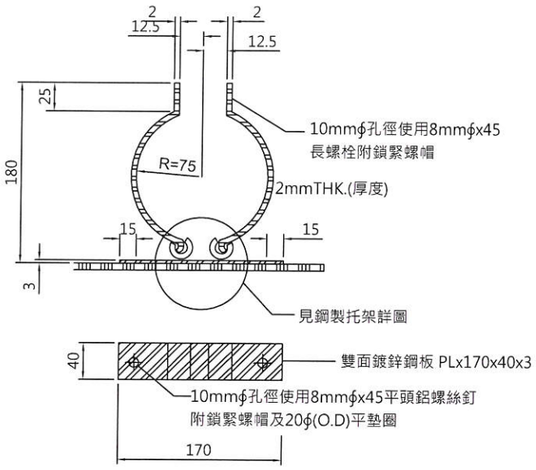

鍍鋅鋼製托架詳圖

NTS (單位:mm)

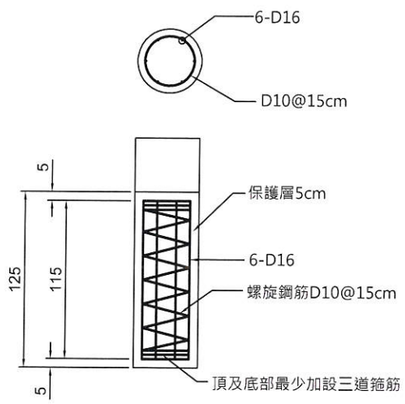

基礎詳圖

NTS

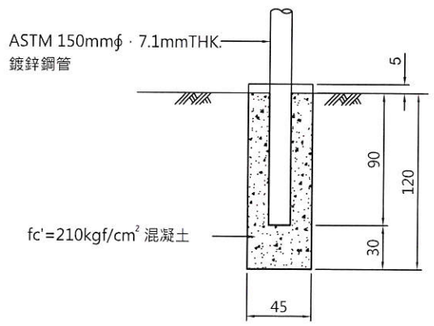

告示牌基礎圖

NTS

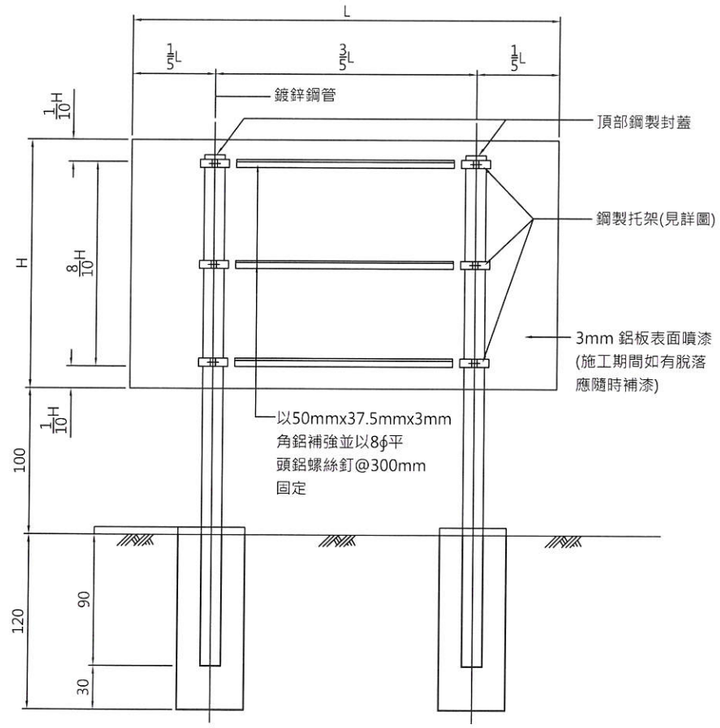

雙管柱鋁板背面圖

NTS

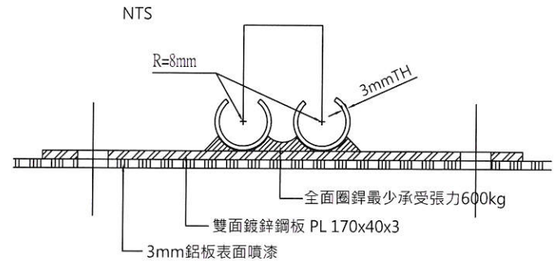

鋼製托架詳圖

NTS

附註：

1.所有尺寸除另有註明者外，均以cm為單位。

2.告示牌

(1).漆綠色底、白色正楷字體、線條及框。

(2). "配合單位" 欄由工地視實際情況填寫。

(3).工程竣工驗收後由承商自行拆除處理。

3.告示牌材質得採用鐵板或木板製等材質，惟對牌面之固定方式須另行處理。

4.告示牌及施工銘牌之相關規定，須依據行政院公共工程委員會最新公告之『工程告示牌及施工銘牌設置要點』辦理。

經濟部水利署 第十河川局	主管： 陶方策	設計： 林士惟	工程名稱： 大漢溪右岸浮洲橋至鐵路橋河段改善工程（第一期 第二標）		設計單位公司章	設計單位	技師執業圖記	圖序〔 / 〕
	技師： 陶方策	繪圖： 林士惟				創聚環境管理顧問股份有限公司		
	校核： 黃彥文	日期： 110/12	圖名：工程告示牌詳圖	比例尺 NTS				圖號〔 T-04 〕

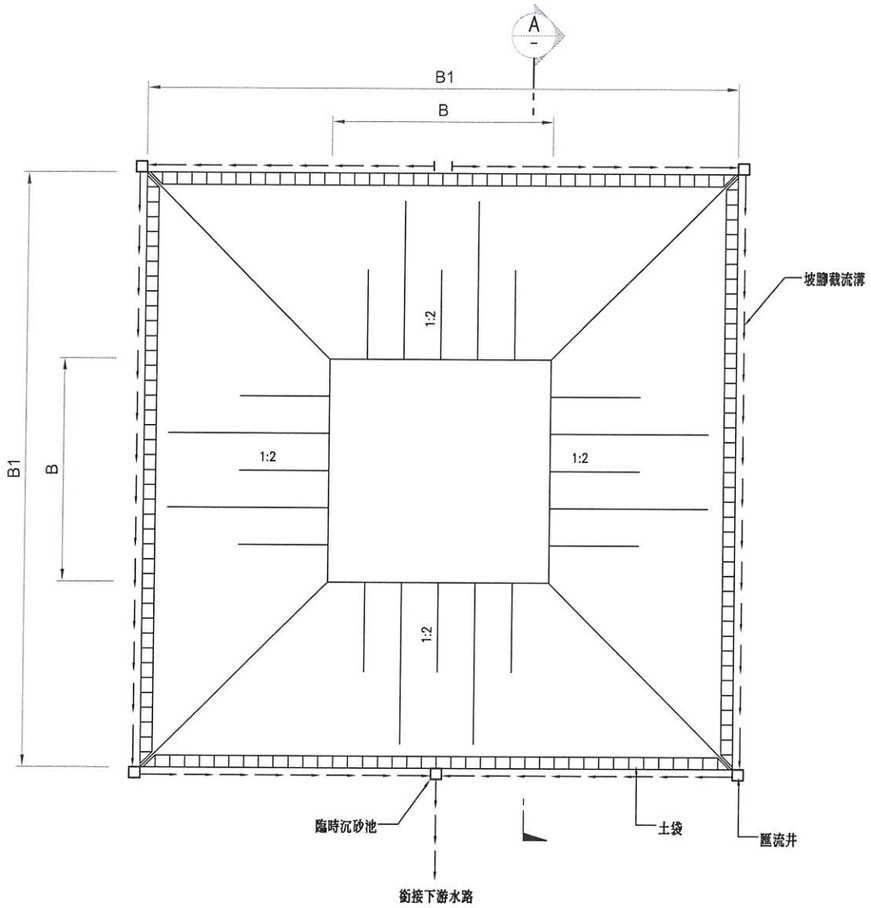

土方臨時堆置平面配置圖

NTS

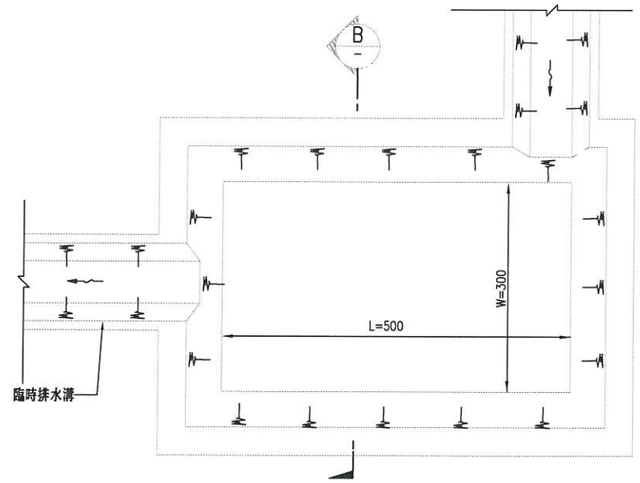

臨時沉砂池平面示意圖

N.T.S 單位:cm

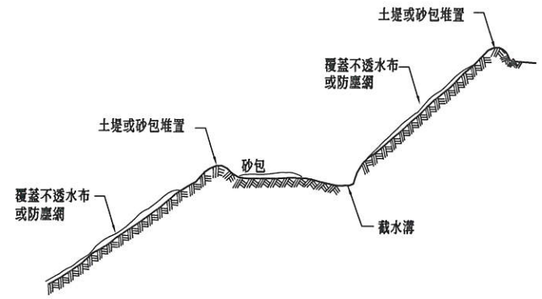

施工中臨時邊坡保護圖

NTS

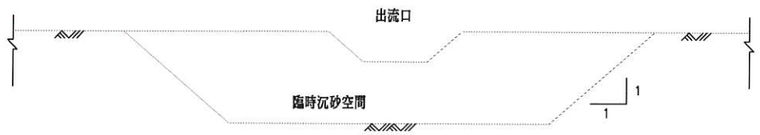

剖 面 B

NTS

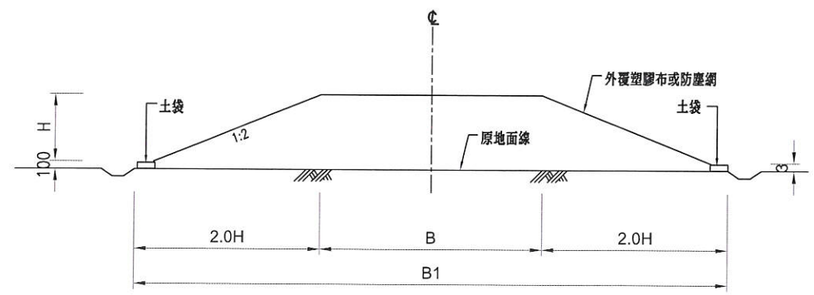

註:表土堆置 H=1.5~3m
一般土方堆置 H<5.0m

剖 面 A

NTS

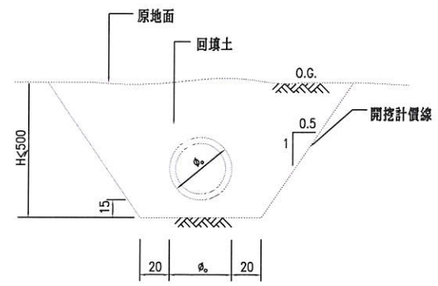

管涵開挖標準斷面

NTS

說明:
1.所有尺寸除註明者外，均以公分為單位。
2.圖例 —·—·— 截流溝。
3.相關防災處理設施得依現地施工情況，由工地工程司指示予以調整加強。

經濟部水利署 第十河川局	主管： 陶方策	設計： 林士惟	工程名稱： 大漢溪右岸浮洲橋至鐵路橋河段改善工程（第一期 第二標）		設計單位公司章	設計單位	技師執業圖記	圖序〔 1 〕
	技師： 陶方策	繪圖： 林士惟				創聚環境管理顧問股份有限公司		圖號〔 T-05 〕
	校核： 黃彥文	日期： 110/12	圖名：施工中防災措施詳圖	比例尺 NTS				

創聚環境管理顧問股份有限公司 技師事務所 陶方策 水利工程 技師字號007 技師

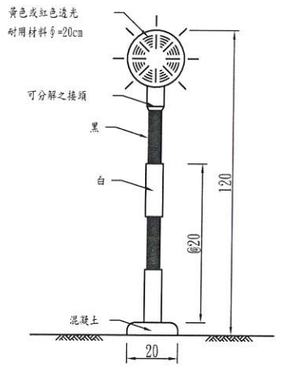

柱式閃光燈

支架式警告燈

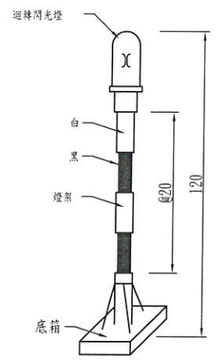

直流式附電瓶警告燈號

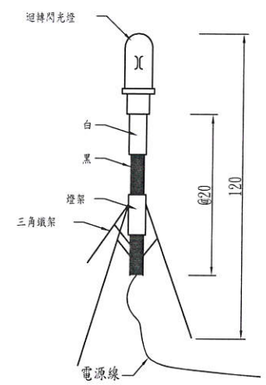

交流式三腳架警告燈號

支架式警告燈

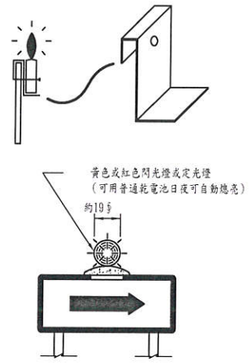

警告燈裝於拒馬或施工標誌上

附掛式警告燈

(警告燈號圖示為示意性質，廠商得在不減損警示功能之條件下，可採用其他同類型之警告燈)

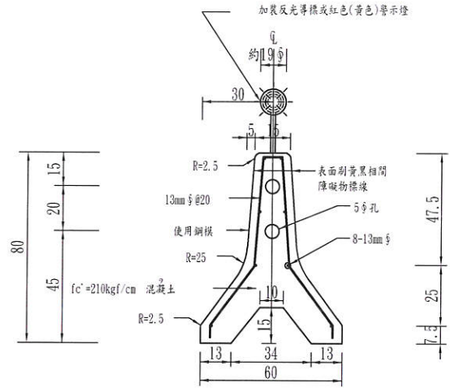

活動型紐澤西護欄(一)

側面圖

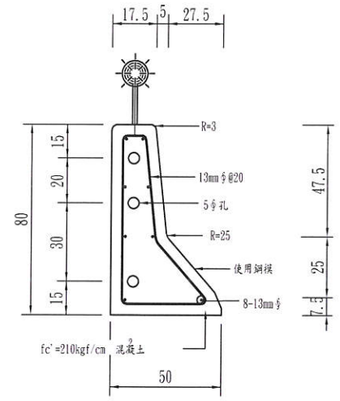

活動型紐澤西護欄(二)

側面圖

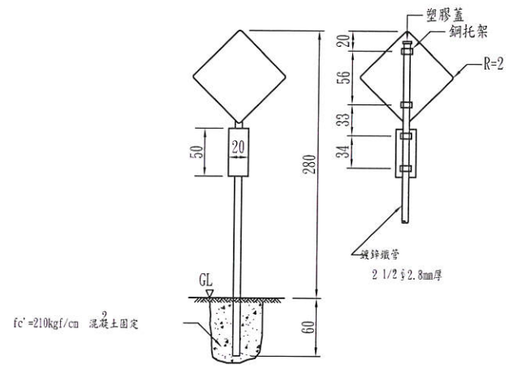

施工標誌桿柱

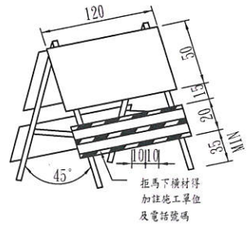

活動型拒馬

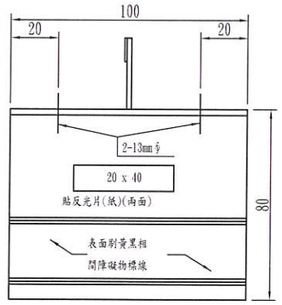

正面圖

活動型紐澤西護欄

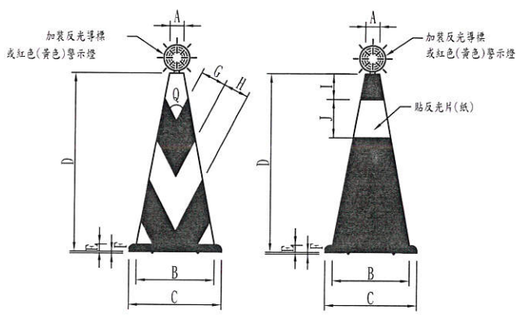

A型　　B型

交通錐詳圖

交通錐之尺寸規格

部位 \ 高度	70(cm)	45(cm)
A	5.6	5.4
B	30.6	21.0
C	36.5	27.0
D	70.0	45.0
E	2.8	2.0
F	0.7	0.7
G	10.0	7.0
H	10.0	7.5
I	10.0	7.5
J	15.0	10.0
Q	55度	55度

本標工程採70cm高交通錐

附註：1.活動型紐澤西護欄正面應貼補充施工說明書第02891章規定之反光片(紙)及加裝反光導標或警示燈。
2.尺寸除另有註明者外，餘皆以公分為單位。
3.活動型紐澤西護欄(一)可視工地需要使用平底型。
4.活動型紐澤西護欄及交通錐由工地工程司依實際狀況指定承包商設置。
5.活動型拒馬以鋁材或其他輕便之材料製作之。
6.活動型拒馬頂橫材得視需要更換或加裝適當之標誌，夜間應擇適當位置懸裝警告燈號。
7.交通錐之顏色分全橙色及橙白相間斜紋兩種，其頂端得視需要安裝反光導標或警示燈。夜間使用時，交通錐上端應安裝銀白色反光材料或反光導標。
8.交通錐採用橡膠、塑膠或其他適當材料製成，以不碎、耐用，易於搬運為原則。
9.所有材料包括詳圖顏色應依交通部暨內政部頒布之"道路交通標誌標線號誌設置規則"辦理。

經濟部水利署 第十河川局	主管： 陶方策	設計： 林士惟	工程名稱： 大漢溪右岸浮洲橋至鐵路橋河段改善工程 (第一期 第二標)		技師單位公司章	設計單位	技師執業圖記	圖序〔 / 〕
	技師： 陶方策	繪圖： 林士惟			創聚環境管理顧問股份有限公司 陶方策	創聚環境管理顧問股份有限公司	陶方策 技師 水利工程 證字號001762	
	校核： 黃彥文	日期： 110/12	圖名：施工安全設施詳圖(一)	比例尺 NTS				圖號〔 T-06 〕

道路施工
施1

道路施工
施2

道路施工
施3

道路封閉
施4

道路封閉
施5

道路封閉
施6

右道封閉
施7

右道封閉
施8

右道封閉
施9

左道封閉
施10

左道封閉
施11

左道封閉
施12

中間封閉
施13

中間封閉
施14

中間封閉
施15

車輛改道
施16

車輛改道
施17

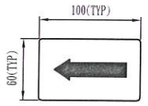

繞道方向
施18

繞道方向
施19

單線行車
施20

施工標誌

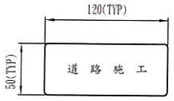

道路施工
拒1

車輛慢行
拒2

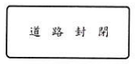

道路封閉
拒3

車輛改道
拒4

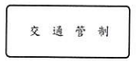

交通管制
拒5

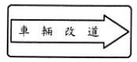

車輛改道
拒6

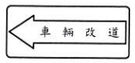

車輛改道
拒7

活動型拒馬上之標誌

右側車道縮減
警8

左側車道縮減
警9

慢行標誌
警49

警告標誌

最高速限
限5

靠右行駛
遵18

禁制標誌

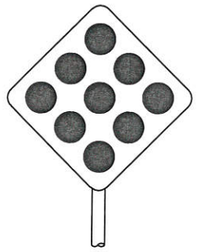

危險第三類標記

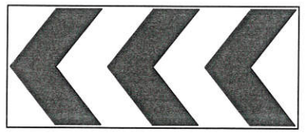

安全方向導引標誌
輔2

輔助標誌

附註：1.除特別說明者，其餘尺寸皆以公分為單位。
2.所有交通管制設施之設置須依交通部暨內政部頒布之"道路交通標誌標線號誌設置規則"辦理。
3.施工標誌施1～施17、施20為菱形牌，每邊長70公分。
4.施工標誌施18、施19為矩形牌，其邊長為100公分x60公分。
5.禁制標誌圓形牌面一般為65公分，視情況可改用90公分之放大型或45公分縮小型之圓形牌。
6.所有附掛於活動拒馬上之施工標誌均為螢底黑字，黑色或白色圖案及黑色細邊，具反光性能，反光片(紙)應符合補充施工說明書第02891章之規定(綠色色號第64號)。
7.臨時附掛牌面為活動拒馬上之標誌，以鎖條掛於圍籬上。

經濟部水利署 第十河川局	主管： 陶方策	設計： 林士惟	工程名稱： 大漢溪右岸浮洲橋至鐵路橋河段改善工程 (第一期 第二標)		設計單位公司章	設計單位	技師執業圖記	圖序〔 / 〕
	技師： 陶方策	繪圖： 林士惟				創聚環境管理顧問 股份有限公司		圖號〔 T-07 〕
	校核： 黃彥文	日期： 110/12	圖名：施工安全設施詳圖(二)	比例尺 NTS				

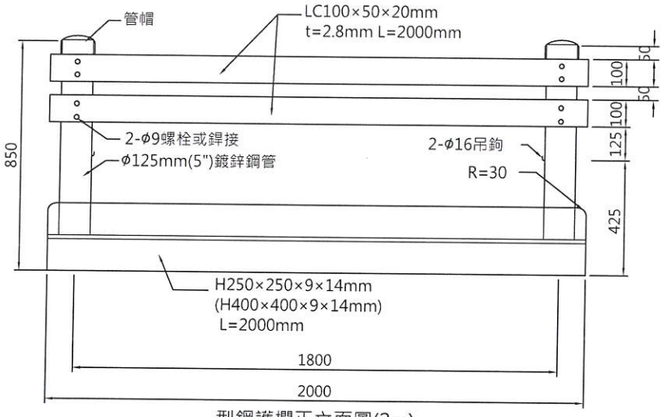

型鋼護欄正立面圖(2m)

S=N.T.S Unit = mm

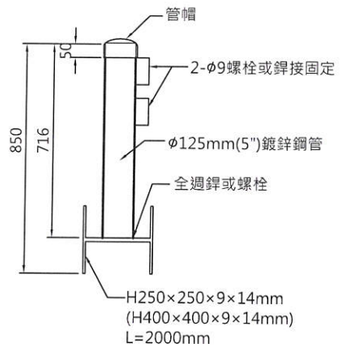

型鋼護欄剖面圖

S=N.T.S Unit = mm

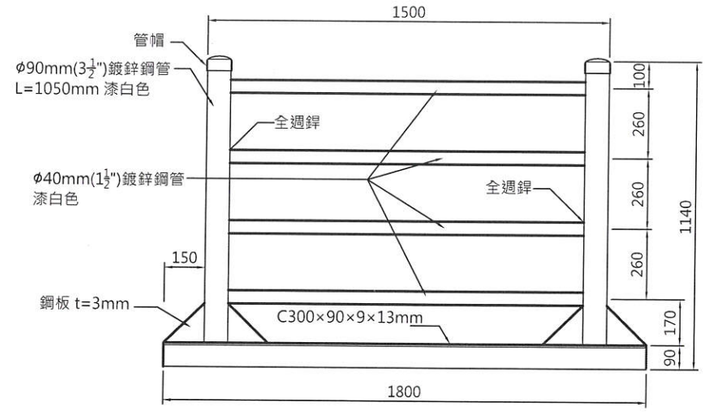

輕型鋼欄杆正立面圖

S=N.T.S Unit = mm

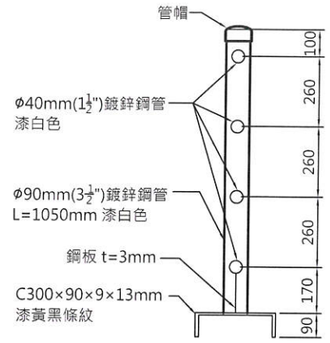

輕型鋼欄杆剖面圖

S=N.T.S Unit = mm

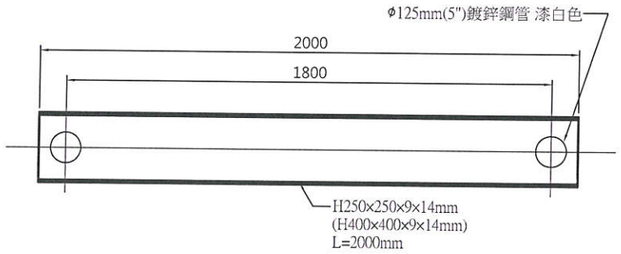

型鋼護欄平面圖(2m)

S=N.T.S Unit = mm

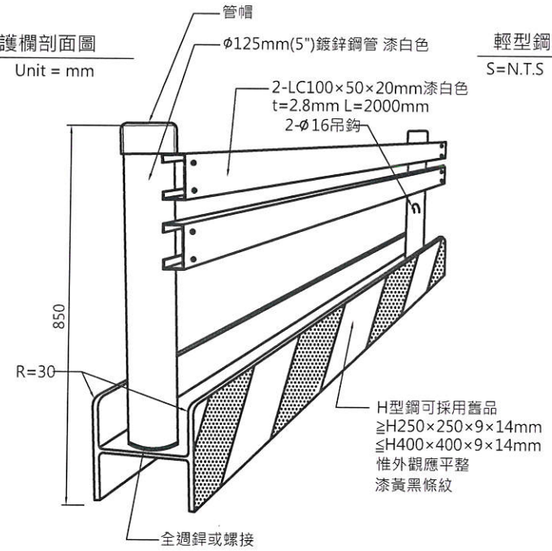

型鋼護欄示意圖(2m)

S=N.T.S Unit = mm

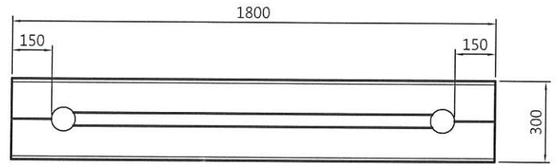

輕型鋼欄杆平面圖

S=N.T.S Unit = mm

註：型鋼護欄及輕型鋼欄杆底座漆黃黑條紋，可採用舊品，惟進場前應先清理，維持平整。

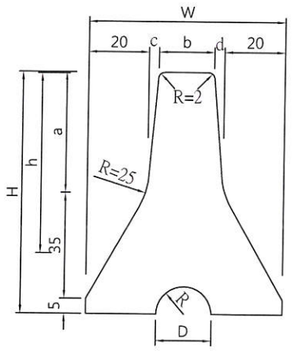

分隔帶護欄側視圖

S=N.T.S Unit = mm

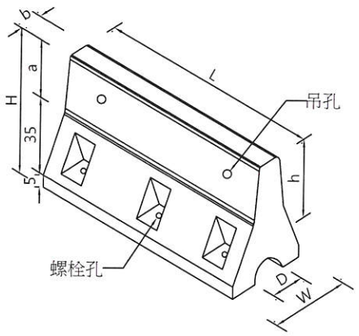

分隔帶護欄示意圖

S=N.T.S Unit = mm

	分隔帶	路側
L	199	199
H	80	80
a	40	40
h	60	60
W	65	48.32
b	18.3	18.3
c	3.35	6.67
d	3.35	3.35
R		- - -
D		- - -

護欄尺度表

S=N.T.S Unit = mm

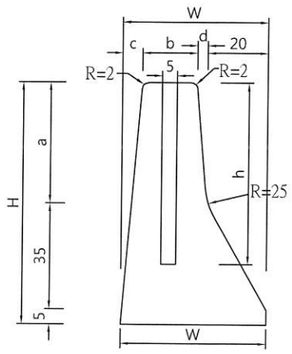

路側護欄側視圖

S=N.T.S Unit = mm

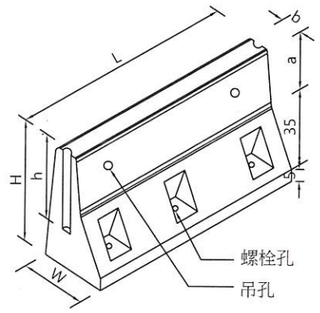

路側護欄示意圖

S=N.T.S Unit = mm

經濟部水利署 第十河川局	主管： 陶方策	設計： 林士惟	工程名稱： 大漢溪右岸浮洲橋至鐵路橋河段改善工程（第一期 第二標）		設計機構公司章	設計單位	技師執業圖記	圖序〔 / 〕
	技師： 陶方策	繪圖： 林士惟			有限公司 創聚環境管理顧問	創聚環境管理顧問 股份有限公司	陶方策 技師 字號007763 水利工程	
	校核： 黃彥文	日期： 110/12	圖名：型鋼護欄詳圖	比例尺 NTS				圖號〔 T-08 〕